РЕСПУБЛИКА КАЗАХСТАН
ТОО «Инженерные коммуникации»
(ГСЛ№000340 от 23.01.2026г.)

Корректировка проектно-сметной документации "Капитальный ремонт ПП №18 ОЧС, Каратобинского района, ДЧС ЗКО по адресу ЗКО Каратобинский район с Каратобе ул. С. Датова 45"

Выгреб. Уборная на 2 очка. Резервуар. Архитектурно-строительные решения

09-2026-АС
Альбом VII

г. Атырау-2026 г.

РЕСПУБЛИКА КАЗАХСТАН
ТОО «Инженерные коммуникации»
(ГСЛ№000340 от 23.01.2026г.)

Корректировка проектно-сметной документации "Капитальный ремонт ПП №18 ОЧС, Каратобинского района, ДЧС ЗКО по адресу ЗКО Каратобинский район с Каратобе ул. С. Датова 45"

Выгреб. Уборная на 2 очка. Резервуар. Архитектурно-строительные решения

09-2026-АС
Альбом VII

Директор **Аманбаев И.С**

Главный инженер проекта **Тилеушов Ж.**

г. Атырау-2026 г.

Ведомость основных комплектов рабочих чертежей

Обозначение	Наименование	Примечание
АС	Архитектурно-строительные решения	

Ведомость ссылочных документов

Обозначение	Наименование	Примечание
	Ссылочные документы	
1.442-1-2 вып.2	Плиты перекрытия сборные железобетонные ребристые высотой 400 мм	
3.903-3 вып. 7	Сборные ж/б конструкции для емкостных сооружений	
ГОСТ 3634-79	Люки чугунные для колодцев	
ГОСТ 1839-80	Трубы асбестоцементные	
1.494-32	Зонты и дефлекторы вентиляционных систем	
СН РК 5.03-07-2013 СП РК 5.03-107-2013	Несущие и ограждающие конструкции	
СП РК EN 1992-1-1:2004/2011	Проектирование железобетонных конструкций	
СНиП РК 4.01-02-2009	Водоснабжение. Наружные сети и сооружения.	
СП РК 4.01-103-2013	"Наружние сети и сооружения водопровода и канализации".	
СН РК 2.01-01-2013	"Защита строительных конструкций от коррозии".	

Данный проект разработан в одном альбоме.

Настоящий проект выполнен в соответствии с действующими нормами и правилами Республики Казахстана предусматривает мероприятия, обеспечивающие взрывопожарную и пожарную безопасность при эксплуатации объекта.

Гл. инженер проекта _____ Тилеушов Ж.

Расчетная схема резервуара:

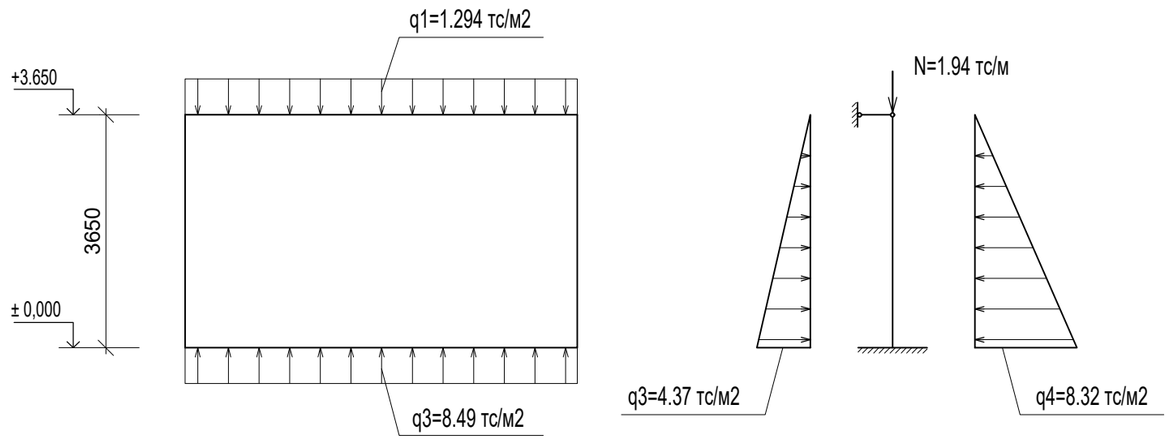

Ведомость рабочих чертежей основного комплекта

Лист	Наименование	Примечание
1	Общие данные (начало)	
2	Общие данные (окончание)	
3	План. Разрез 1-1, 2-2.	
4	Опалубочный план плиты перекрытия. Схема расположения нижней и верхней арматуры плиты перекр.	
5	Схема расположения фиксаторов Ф-1. Фиксатор Ф-1. Спецификация.	
6	Схема армирования стен и днища	
7	Спецификация. Ведомость расхода стали. Ведомость деталей.	
8	Дыхательное устройство ДУ-1.	
9	Горловина. Крышка. Детали заделки труб.	т.п. 902-3-73.17 л. 10

Взам. инв. N | Подпись и дата | Инв. N подл.

Изм.	Кол.уч	Лист	N док	Подпись	Дата
Проверил		Бейсенбаев			08.26
Разработал		Бейсенбаев			08.26
Н.контроль		Бейсенбаев			08.26

09-2026 АС

Корректировка проектно-сметной документации "Капитальный ремонт ПП№18 ОЧС, Каратобинского района, ДЧС ЗКО по адресу ЗКО Каратобинский район с Каратобе ул. С. Датова 45"

Выгреб емкостью 5м3	Стадия	Лист	Листов
	РП	1	8
Общие данные (начало)	ТОО"Инженерные коммуникации" г. Атырау- 2026 г.		

1. Общие данные:

Рабочий проект «Корректировка проектно–сметной документации "Капитальный ремонт ПП №18ДЧС ЗКО по адресу ОЧС Каратобинского района ЗКО Каратобинский район с Каратобе ул. С. Датова 45» разработан на основании:

– Договора от 2026 г.
– Задании на проектирование, утвержденного начальника ГУ «СПиАСР ДЧС ЗКО (г.Уральск) КЧС МВД РК»
– Дефектного акта, утвержденного начальника ГУ «СПиАСР ДЧС ЗКО (г.Уральск) КЧС МВД РК»
– Обмерочных чертежей выполненных специалистами ТОО"Инженерные коммуникации"

Заказчик – ГУ «СПиАСР ДЧС ЗКО (г.Уральск) КЧС МВД РК»
Вид строительства – капитальный ремонт.
Источник финансирования – бюджетные средства.

2. Характеристика района:

Климатическая справка принята в соответствии с СП РК 2,04–01–2017 «Строительная климатология» (с изменениями от 01.04.2019 г.) и НТП РК 01–01–3.1 (4.1)–2017 – «НАГРУЗКИ И ВОЗДЕЙСТВИЯ НА ЗДАНИЯ».

Пункт Уральск.
Климатический подрайон III–А
Температура воздуха, °С: абсолютно максимальная+41,6, абсолютно минимальная–43,0
Средняя максимальная температура воздуха наиболее теплого месяца года (июля), °С +29,9
Температура воздуха наиболее холодных (обеспеченностью 0,92), °С: суток–32,2 пятидневки–29,6
Средняя месячная амплитуда температуры воздуха наиболее холодного месяца, °С 8,2
Средняя месячная амплитуда температуры воздуха наиболее теплого месяца, °С 14
Продолжительность, сутки / Средняя суточная температура воздуха, °С, периода со средней суточной температурой воздуха: ≤0 °С – 139/–7,6 ≤8 °С–193/–4,6 ≤10 °С–206/–3,5
Средняя годовая температура воздуха, °С +5,9
Количество осадков за ноябрь–март, мм – 129,0 мм
Количество осадков за апрель–октябрь, мм – 219,0 мм
Максимальная из средних скоростей ветра по румбам за январь –6,3 м/сек
Преобладающие направление ветра за декабрь–февраль – ЮВ
Преобладающие направление ветра за июнь – август – СЗ
Минимальная из средних скоростей ветра по румбам за июль –1,8 м/сек
Нормативная глубина промерзания, см:
–для суглинков и глин–163,0 см
–для супесей и песков–198,0 см
–для крупнообломочных грунтов–2,12
Нормативная глубина проникновения изотермы 0° для суглинков и глин – 2,03 м.
Нормативная глубина проникновения изотермы 0° для супесей, песков мелких и пылеватых– 2,47 м.
Глубина нулевой изотермы в грунте, см:
Средняя из максимальных за год–95
Высота снежного покрова средняя из наибольших декадных на зиму –34,7 см,
максимально из наибольших декадных – 59,0 см,
продолжительность залегания устойчивого снежного покрова 123,0 дней.
Среднее число дней с пыльной бурей – 4 дней,
туманами – 28,0 дней,
метелью – 10,0 дня,
грозой – 20,8 дней.

Согласно СП РК 2.04–01–2017 для участка изысканий принимаются:

– снеговой район – II (карта–1);
– ветровой район по средней скорости ветра, м/с, за зимний период – 5 (карта 2);
– ветровой район по давлению ветра – III (карта 3,);
– по толщине стенки гололеда – II

Конструктивное решение.

Резервуар предназначен для использования в качестве выгреба.

Днище и стенки резервуара монолитные ж/бетонные из бетона на сульфатостойком цементе с армированием сварными сетками по ГОСТ 8478-81 и отдельными арматурными стержнями.

Класс бетона С16/20, марка по морозостойкости F 100, марка по водонепрницаемости W6, при степени ответственности сооружения-2.

Перекрытие резервуара из монолитной железобетонной плиты на сульфатостойком цементе.

Бетонные работы по возведению монолитных конструкций вести в соответствии с требованиями СН РК 5.03-07-2013 и СП РК 5.03-107-2013 "Несущие и ограждающие конструции", СП РК 4.01-103-2013 "Наружние сети и сооружения водопровода и канализации".

Арматурные каркасы и сетки перед установкой в опалубку объединить в пространственный каркас путем контактной точечной электросварки. Снятие несущей опалубки производить после достижения бетоном 70 % проектной прочности.

После снятия опалубки произвести контрольное заполнение резервуара водой, затем выполнить обратную засыпку пазух.

Монтаж сборных конструкций осуществлять в соответствии с указаниями СН РК 5.03-07-2013 и СП РК 5.03-107-2013 "Несущие и ограждающие конструкции".

Антикоррозийная защита.

Антикоррозийная защита строительных конструкций в проекте выполнена в соотвествии с требованиями СН РК 2.01-01-2013
"Защита строительных конструкций от коррозии".
Для защиты от сульфатной агрессии грунтов и подземных вод все бетонные и железобетонные конструкции, которые соприкасаются с грунтом, выполнить на сульфатостойком цементе

Объемно-планировочные показатели:

Поз.	Наименование	Ед.изм.	Кол-во	Примечание
1	Площадь застройки	м2	7.29	
2	Общая площадь	м2	3.56	
3	Строительный объем	м3	24.42	

Взам. инв. N | Подпись и дата | инв. N подл.

Изм.	Кол.уч	Лист	N док	Подпись	Дата	09–2026 АС		
						Корректировка проектно–сметной документации "Капитальный ремонт ПП№18 ОЧС, Каратобинского района, ДЧС ЗКО по адресу ЗКО Каратобинский район с Каратобе ул. С. Датова 45"		
Проверил	Бейсенбаев				08.26	Выгреб емкостью 5м3	Стадия: РП	Лист: 2 / Листов:
Разработал	Бейсенбаев				08.26			
Н.контроль	Бейсенбаев				08.26	Общие данные (окончание)	ТОО"Инженерные коммуникации" г. Атырау– 2026 г.	

План

0.000 = 454.65

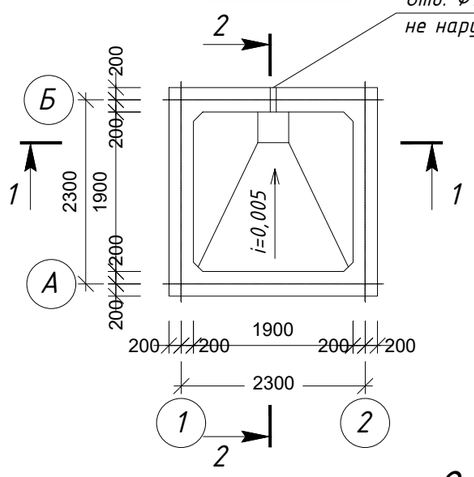

1-1

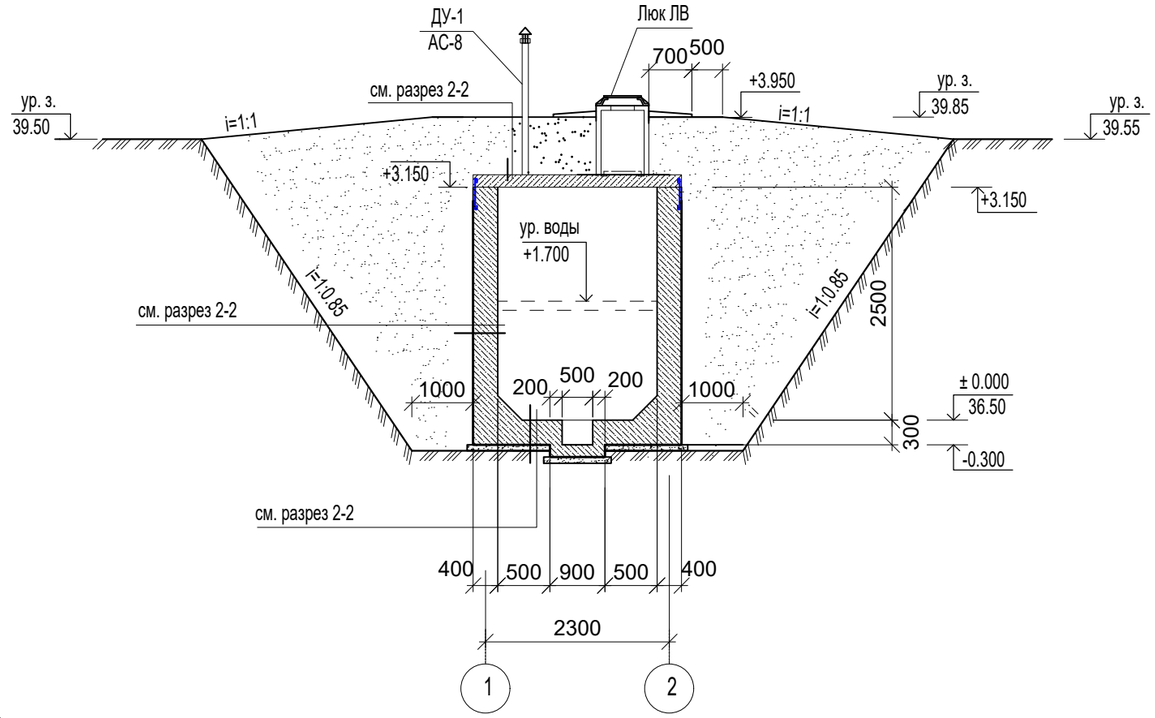

2-2

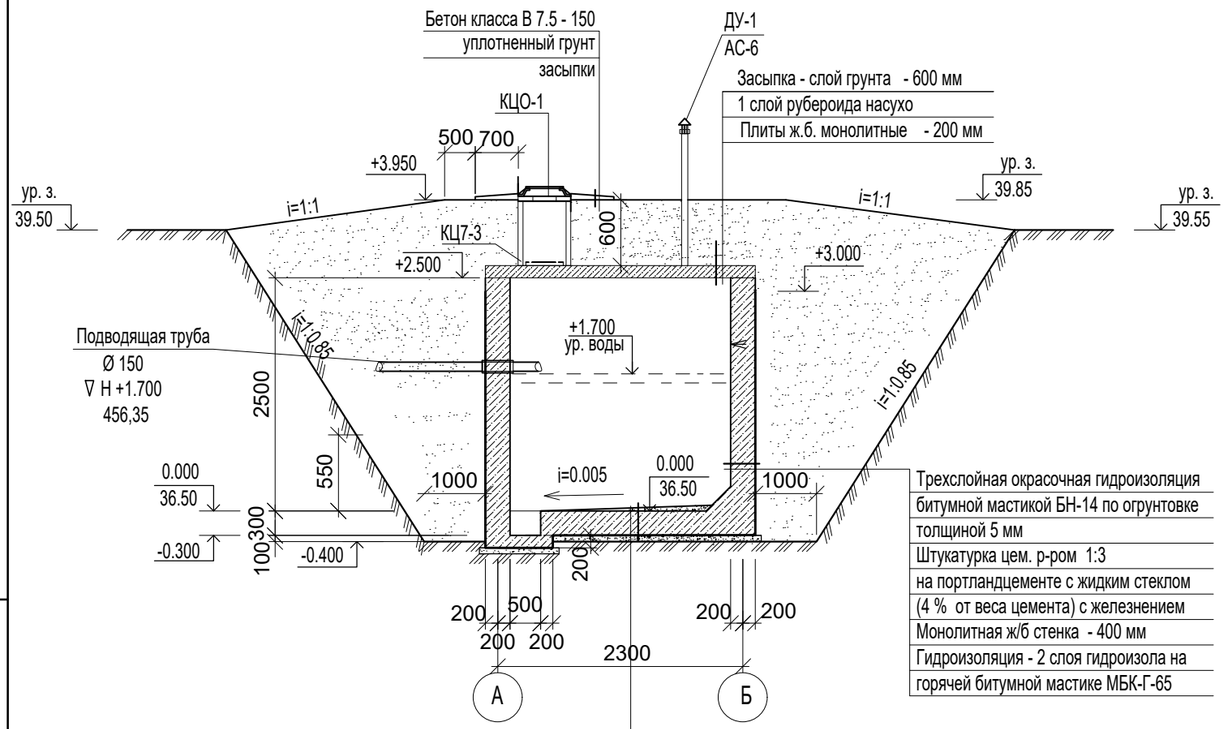

Трехслойная окрасочная гидроизоляция
битумной мастикой БН-14 по огрунтовке
толщиной 5 мм
Штукатурка цем. р-ром 1:3
на портландцементе с жидким стеклом
(4 % от веса цемента) с железнением
Монолитная ж/б стенка - 400 мм
Гидроизоляция - 2 слоя гидроизола на
горячей битумной мастике МБК-Г-65

Трехслойная окрасочная гидроизоляция
битумной мастикой БН-14 по огрунтовке
толщиной 5 мм
Штукатурка цем. р-ром М 100
на портландцементе с жидким стеклом
(4 % от веса цемента) с железнением
Цем. раствор М 100 для создания уклона
Монолитное ж/б днище - 300 ммм
Гидроизоляция - 2 слоя гидроизола на горячей
битумной мастике МБК-Г-65
Бетон С8/10 - 100 ммм
Грунт основания

1. Общие указания см. л. АС-2.
2. Схему расположения плит перекрытия и спецификацию элементов резервуара см. л. АС-5.
3. Схему армирования см. л. АС-6, 7.
4. Подземные воды залегают на глубине более 4 м.
5. Расход бетона класса С8/10 - 1.3 м3.

Спецификация конструктивных элементов

Поз.	Обозначение	Наименование	Кол	Масса ед.,кг.	Примеч.
КЦ7-3	3.900-3 вып. 7	Кольца стеновые КЦ7-3	2	130	
КЦО-1	3.900-3 вып. 7	Кольцо опорное КЦО-1	1	50	
ДУ-1	АС-7	Дыхательное устройство	1		
ЛВ	ГОСТ 3634-79	Люк "Л"	1	65	

Изм.	Кол.уч	Лист	N док	Подпись	Дата	09–2026 АС			
						Корректировка проектно–сметной документации "Капитальный ремонт ПП№18 ОЧС, Каратобинского района, ДЧС ЗКО по адресу ЗКО Каратобинский район с Каратобе ул. С. Датова 45"			
						Выгреб емкостью 5м3	Стадия	Лист	Листов
							РП	3	
Проверил		Бейсенбаев			08.26	План. Разрез 1-1, 2-2.	ТОО"Инженерные коммуникации" г. Атырау– 2026 г.		
Разработал		Бейсенбаев			08.26				
Н.контроль		Бейсенбаев			08.26				

Взам. инв. N | Подпись и дата | инв. N подл.

Опалубочный план стенок на отметке +3.150

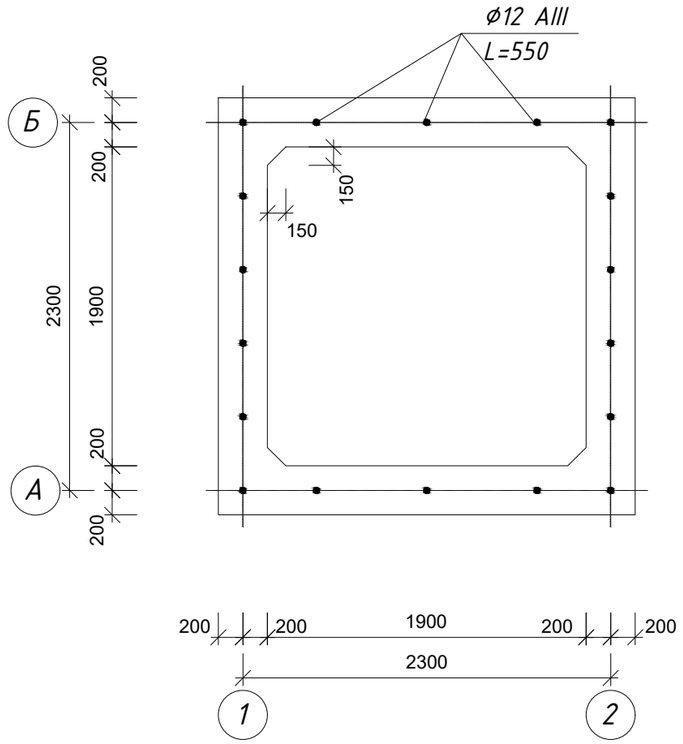

Опалубочный план плиты перекрытия на отм.+3.150

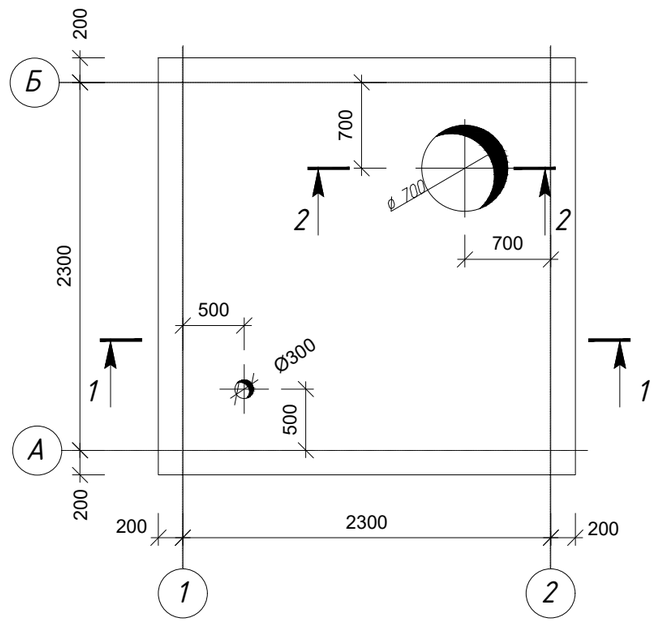

Схема расположения нижней и верхней арматуры плиты перекрытия на отм.+3.150

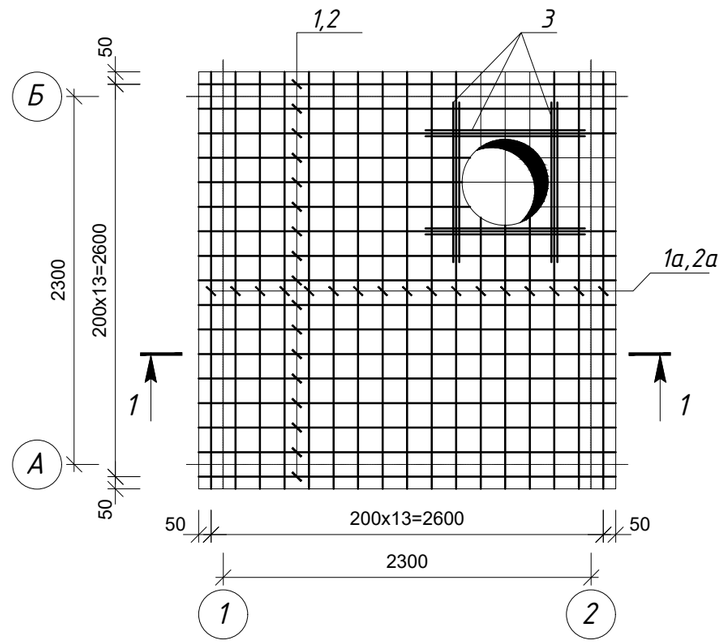

Сечение 2-2

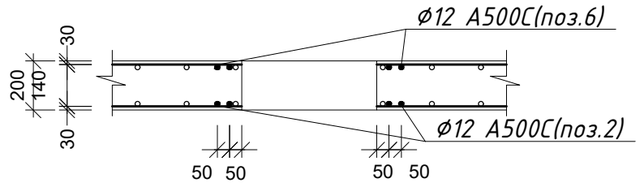

Сечение 1-1

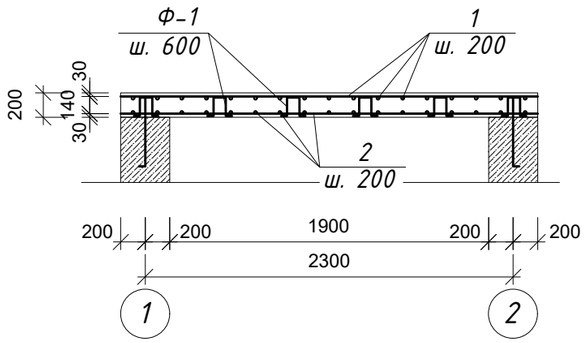

1. Нижнюю и верхнюю арматуру устанавливать шагом 200 мм в двух направлениях. До начала бетонирования плит перекрытия необходимо предусмотреть проемы по соответствующим чертежам.
2. При устройстве проемов выполнить обрамление проемов дополнительными арматурными стержнями, компенсирующими вырезанную арматуру.
3. Монолитная плита перекрытия выполняется из бетона кл. С 16/20.
4. Защитный слой бетона до арматуры 30 мм.

						09–2026 АС	
						Корректировка проектно–сметной документации "Капитальный ремонт ПП№18 ОЧС, Каратобинского района, ДЧС ЗКО по адресу ЗКО Каратобинский район с Каратобе ул. С. Датова 45"	
Изм.	Кол.уч	Лист	N док	Подпись	Дата		
						Выгреб емкостью 5м3	Стадия: РП; Лист: 4; Листов:
Проверил		Бейсенбаев			08.26		
Разработал		Бейсенбаев			08.26	Опалубочный план плиты перекрытия. Схема расположения нижней и верхней арматуры плиты перекр.	ТОО"Инженерные коммуникации" г. Атырау– 2026 г.
Н.контроль		Бейсенбаев			08.26		

Взам. инв. N | Подпись и дата | инв. N подл.

Спецификация конструктивных элементов

Поз.	Обозначение	Наименование	Кол	Масса ед.,кг.	Примеч.
		Нижнее армирование			
1	ГОСТ 34028-2016	ф10 А240 L=2660	17	1,05	17,85
1а	ГОСТ 34028-2016	ф10 А240 L=3360	17	1,33	22,61
3	ГОСТ 34028-2016	ф10 А240 L=1500	8	0.93	7.44
		Верхнее армирование			
2	ГОСТ 34028-2016	ф10 А240 L=2660	17	1,05	17,85
2а	ГОСТ 34028-2016	ф10 А240 L=3360	17	1,33	22,61
3	ГОСТ 34028-2016	ф10 А240 L=1500	8	0.93	7.44
Ф-1	ГОСТ 34028-2016	ф10 А240 L=730	48	0.45	21,6
		Материалы:			
		Бетон класса С16/20	1,47		м3

Ведомость расхода стали на элемент, кг.

Марка элемента	Изделия арматурные			
	Арматура класса			Всего
	А-III			
	ГОСТ 34028-2016*			
	ф10		Итого	
1	117,4		117,4	117,4

Схема расположения фиксаторов Ф-1

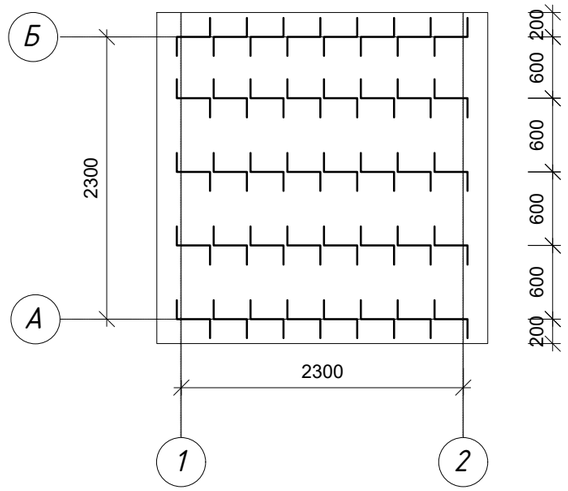

Фиксатор Ф-1

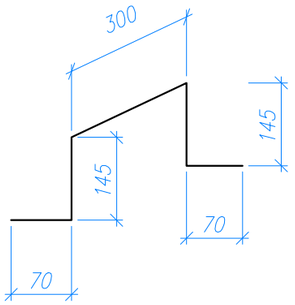

Взам. инв. N

Подпись и дата

инв. N подл.

Изм.	Кол.уч	Лист	N док	Подпись	Дата
Проверил		Бейсенбаев			08.26
Разработал		Бейсенбаев			08.26
Н.контроль		Бейсенбаев			08.26

09-2026 АС

Корректировка проектно-сметной документации "Капитальный ремонт ПП№18 ОЧС, Каратобинского района, ДЧС ЗКО по адресу ЗКО Каратобинский район с Каратобе ул. С. Датова 45"

Выгреб емкостью 5м3

Стадия	Лист	Листов
РП	5	

Схема расположения фиксаторов Ф-1. Фиксатор Ф-1. Спецификация.

ТОО"Инженерные коммуникации" г. Атырау- 2026 г.

Схема армирования стен

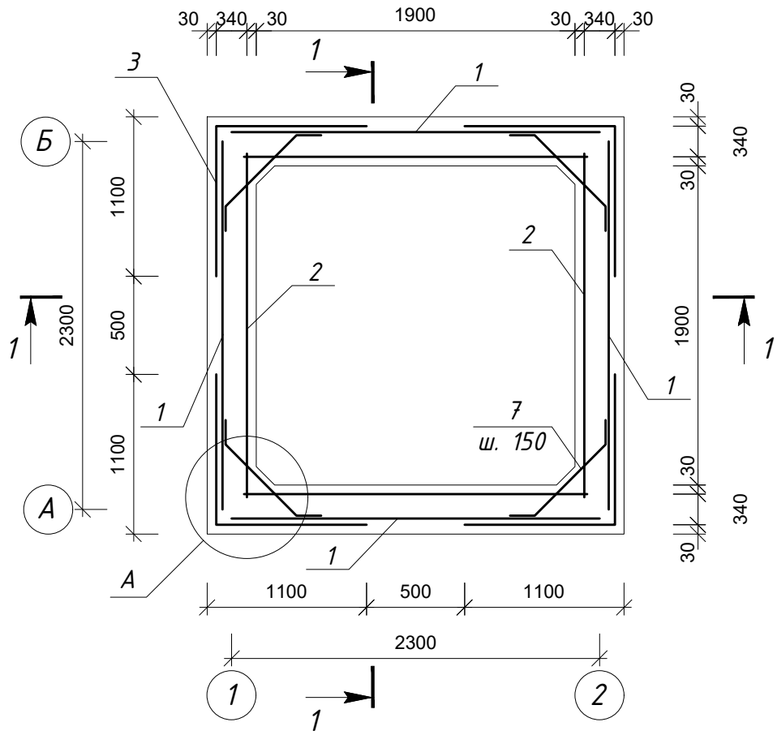

1 - 1

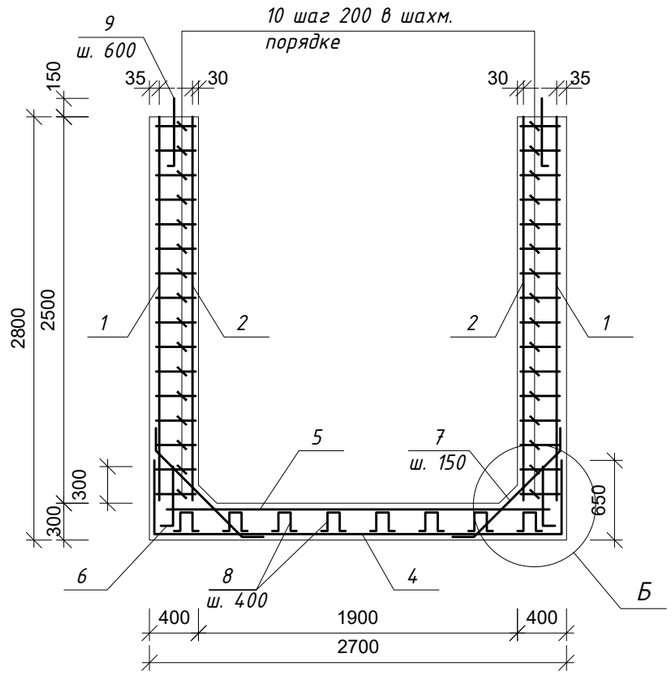

Схема армирования приямка

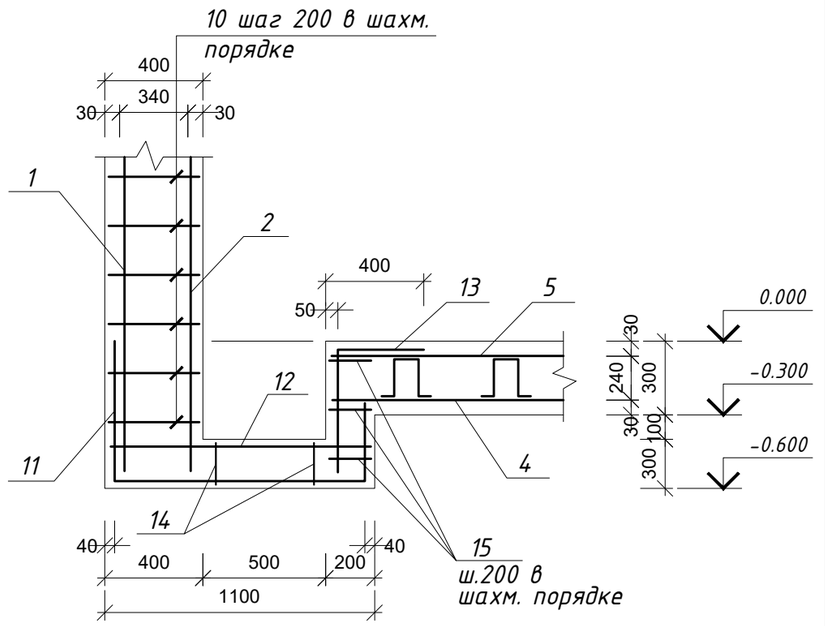

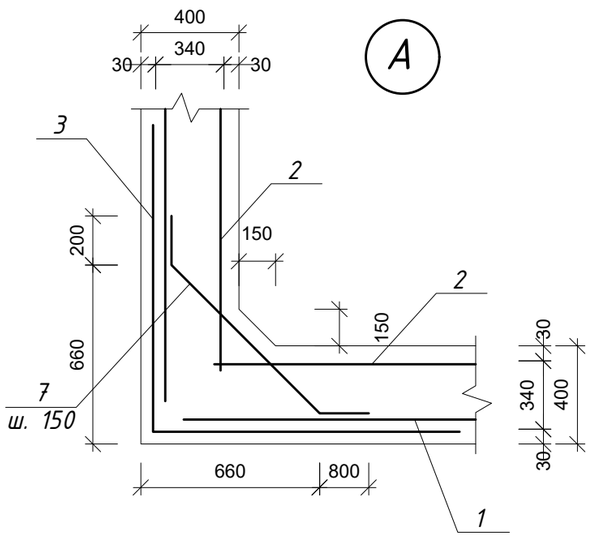

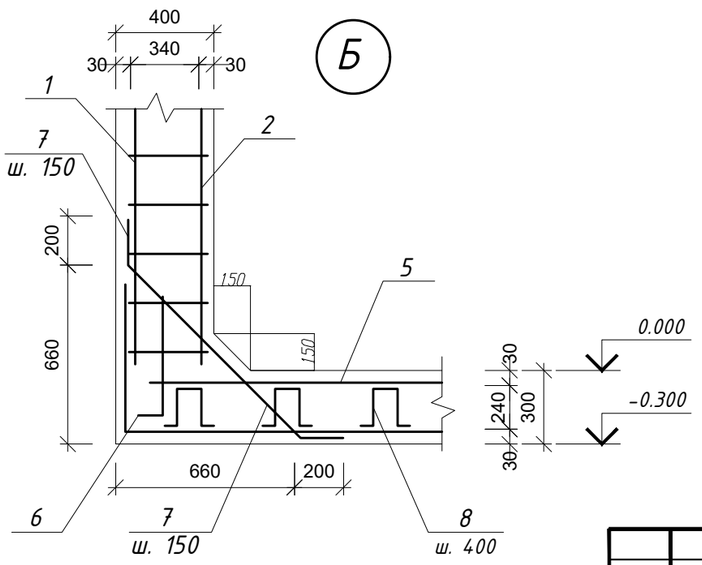

						09–2026 АС	
						Корректировка проектно–сметной документации "Капитальный ремонт ППН№18 ОЧС, Каратобинского района, ДЧС ЗКО по адресу ЗКО Каратобинский район с Каратобе ул. С. Датова 45"	
Изм.	Кол.уч	Лист	N док	Подпись	Дата		
						Выгреб емкостью 5м3	Стадия: РП; Лист: 6; Листов:
Проверил		Бейсенбаев			08.26		
Разработал		Бейсенбаев			08.26	Схема армирования стен и днища	ТОО"Инженерные коммуникации" г. Атырау– 2026 г.
Н.контроль		Бейсенбаев			08.26		

Взам. инв. N | Подпись и дата | инв. N подл.

Спецификация конструктивных элементов

Поз.	Обозначение	Наименование	Кол	Масса ед.,кг.	Примеч.
		Стенка			
1	ГОСТ 23279-85	4С 5Вр-I-100(50) / 5Вр-I-100 320x335	4	31.59	126.36
2	ГОСТ 23279-85	4С 5Вр-I-100(50) / 5Вр-I-100 270x335	4	26.73	106.92
3	ГОСТ 23279-85	4С 5Вр-I-100 / 5Вр-I-100 255x335	4	25.02	100.08
7	ГОСТ 34028-2016	ф6 А240 L=1100	84	0.24	20.16
9	ГОСТ 34028-2016	ф12 А500С L=550	24	0.49	11.76
10	ГОСТ 34028-2016	ф6 А240 L=370	960	0.08	76.80
		Днище			
4	ГОСТ 23279-85	4С 5Вр-I-100(50) / 5Вр-I-100(50) 380x380	1	42,48	42,48
5	ГОСТ 23279-85	4С 5Вр-I-100(50) / 5Вр-I-100(50) 260x260	1	20,07	20,07
6	ГОСТ 23279-85	4С 5Вр-I-100(50) / 5Вр-I-100 270x85	4	6.93	27.72
7	ГОСТ 34028-2016	ф6 А240 L=1100	72	0.24	17.28
8	ГОСТ 34028-2016	ф6 А240 L=840	64	0.19	12.16
11	ГОСТ 23279-85	4С 5Вр-I-100 / 5Вр-I-100(50) 205x220	1	13.44	13.44
12	ГОСТ 23279-85	4С 5Вр-I-100(50) / 5Вр-I-100(50) 80x80	1	2.08	2.08
13	ГОСТ 23279-85	4С 5Вр-I-100(50) / 5Вр-I-100(90) 90x54	1	1.56	1.56
14	ГОСТ 34028-2016	ф6 А240 L=640	9	0.14	1.26
15	ГОСТ 34028-2016	ф6 А240 L=170	12	0.04	0.48
		Материалы: бетон на шлакопортландцементе			
		бетон С16/20 марки W6	18.59		м3
		в том числе на днище:	3.47		м3
		в том числе на стенки:	15.12		м3
		Раствор М 100	0,12		м3

Ведомость расхода стали на элемент, кг.

Марка элемента	Изделия арматурные										
	Арматура класса А240 ГОСТ 34028-2016*			Арматура класса А500С ГОСТ 34028-2016*				Арматура класса Вр-I ГОСТ 6727-80*			Всего
	ф6		Итого	ф6	ф12		Итого	ф5		Итого	
Стенка	76.8		76.8	20.16	11.76		31.92	333.36		333.36	442.08
Днище	0.48		0.48	31,18			31,18	107,35		107,35	138,53

Ведомость деталей

Поз.	Эскиз
7	100, 900, 100 — L=1100
8	100, 270, 270, 100, 100 — L=840
14	100, 170, 170, 100, 100 — L=640

Изм.	Кол.уч	Лист	N док	Подпись	Дата	09–2026 АС		
						Корректировка проектно–сметной документации "Капитальный ремонт ПП№18 ОЧС, Каратобинского района, ДЧС ЗКО по адресу ЗКО Каратобинский район с Каратобе ул. С. Датова 45"		
						Выгреб емкостью 5м3	Стадия: РП	Лист: 7 / Листов:
Проверил		Бейсенбаев			08.26			
Разработал		Бейсенбаев			08.26	Спецификация. Ведомость расхода стали. Ведомость деталей.	ТОО"Инженерные коммуникации" г. Атырау– 2026 г.	
Н.контроль		Бейсенбаев			08.26			

Взам. инв. N | Подпись и дата | инв. N подл.

Дыхательное устройство ДУ-1

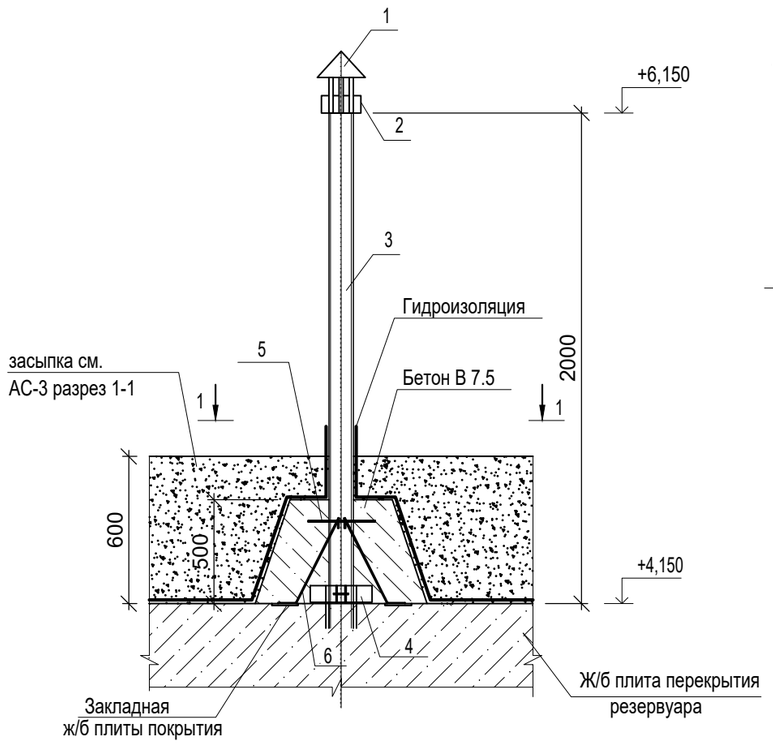

1 - 1

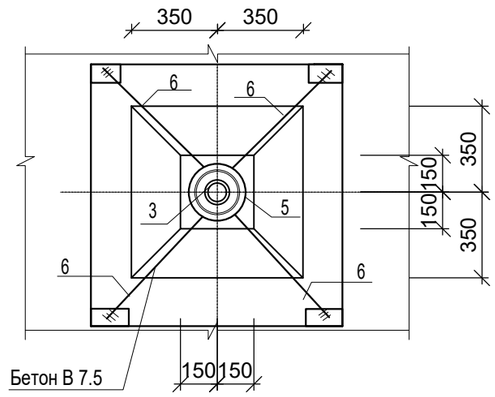

Опорное кольцо

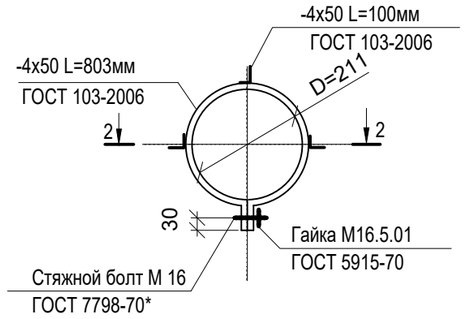

2-2

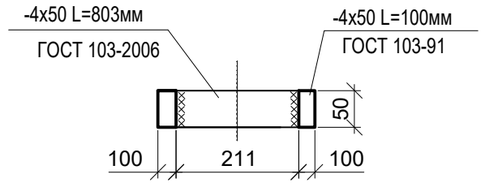

Поз. 2

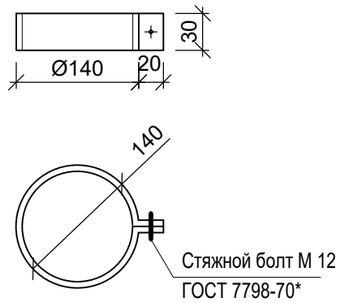

Ведомость деталей

Поз.	Эскиз
5	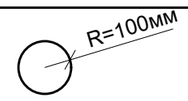
6	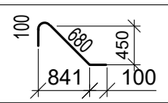

Спецификация материалов

Марка, поз.	Обозначение	Наименование	Кол. шт.	Масса ед. кг.	Примечание
		Сборочные единицы			
1	1.494-32	Зонт круглый Ø 200	1		
2	ГОСТ 103-2006	Хомут -480х30х3	1	0,34	
3	ГОСТ 1839-80	Труба асбестоцементная Øу=100,L=2000м	1	12.0	
5	ГОСТ 34028-2016	⌀ 8 AIII L= 1000мм	1	0,40	
6	ГОСТ 34028-2016	⌀ 8 AIII L= 920мм	4	0,36	
4	На данном листе	Опорное кольцо	1	3,53	
	ГОСТ 103-2006	-4х50 L=803мм	1	2,57	
	ГОСТ 103-2006	-4х50 L=100мм	3	0,32	0,96
		Материалы:			
		бетон В 7.5 на сульфатостойком цементе	0,20		м3
	ГОСТ 7798-70*	Болт М12	1	0.088	
	ГОСТ 7798-70*	Болт М16х100	1	0.088	
	ГОСТ 5915-70	Гайка М16.5.01	1	0.088	

1. Общие указания см. л. АС-2.

Изм.	Кол.уч	Лист	N док	Подпись	Дата	09–2026 АС			
						Корректировка проектно–сметной документации "Капитальный ремонт ПП№18 ОЧС, Каратобинского района, ДЧС ЗКО по адресу ЗКО Каратобинский район с Каратобе ул. С. Датова 45"			
						Выгреб емкостью 5м3	Стадия	Лист	Листов
							РП	8	
Проверил		Бейсенбаев			08.26				
Разработал		Бейсенбаев			08.26	Дыхательное устройство	ТОО"Инженерные коммуникации" г. Атырау– 2026 г.		
Н.контроль		Бейсенбаев			08.26				

Взам. инв. N | Подпись и дата | Инв. N подл.

Ведомость основных комплектов рабочих чертежей

Обозна-чение	Наименование	Примеч.
	Ведомость рабочих чертежей основного комплекта АС	
ПЗ-1	Общие данные (начало)	
ПЗ-2	Общие данные (окончание)	
АС-1	Фасад; План; Разрез 1-1.	
АС-2	Крышка для выгреба; Дверь ИД-1.	

Ведомость ссылочных и прилагаемых документов

Обозначение	Наименование	Примечание
СП РК 5.01-102-2013*	Основания зданий и сооружений.	
НТП РК 01-01-3.1 (4.1)-2017	Нагрузка и воздействия на здания	
СП РК EN 1992-1-1:2004/2011	Проектирование железобетонных конструкций	
СН РК 3.02-37-2013* СП РК 3.02-137-2013*	Крыши и кровли.	
СН РК 1.03-05-2011 СП РК 1.03-106-2012*	Техника безопасности в строительстве.	
СН РК 2.01-01-2013 СП РК 2.01-101-2013*	Защита строительных конструкций от коррозии.	
СН РК 5.03-07-2013 СП РК 5.03-107-2013	Несущие и ограждающие конструкции	
ГОСТ 24698-81	Двери деревянные наружные для жилых и обще-ственных зданий	

Объемно - планировочные показатели

п/п	Наименование	Ед. изм.	Показатели
1	Площадь застройки надземной части	м2	4,92
2	Строительный объем	м3	15,19
3	Строительный объем надземной части	м3	8,06
4	Строительный объем подземной части	м3	7,13
5	Вместимость выгреба	м3	7,13

1. Общие данные:

Рабочий проект «Корректировка проектно-сметной документации "Капитальный ремонт ПП №18 ДЧС ЗКО по адресу ОЧС Каратобинского района ЗКО Каратобинский район с Каратобе ул. С. Датова 45» разработан на основании:

- Договора от 2026 г.
- Задании на проектирование, утвержденного начальника ГУ «СПиАСР ДЧС ЗКО (г.Уральск) КЧС МВД РК»
- Дефектного акта, утвержденного начальника ГУ «СПиАСР ДЧС ЗКО (г.Уральск) КЧС МВД РК»
- Обмерочных чертежей выполненных специалистами ТОО"Инженерные коммуникации"

Заказчик - ГУ «СПиАСР ДЧС ЗКО (г.Уральск) КЧС МВД РК»
Вид строительства - капитальный ремонт.
Источник финансирования - бюджетные средства.

Взамен инв.N

Подпись и дата

инв.N подл.

Рабочий проект разработан в соответствии с действующими на территории Республики Казахстан нормами и правилами и предусматривает мероприятия, обеспечивающие взрыво- пожаро- безопасность и исключающие вредные воздействия на окружающую среду и воздушный бассейн, а так же предупреждающие чрезвычайные ситуации природного и техногенного характера.

Гл. инженер проекта _____ Тилеушов Ж.

Изм.	Кол.уч	Лист	N док.	Подпись	Дата
Проверил		Мейрбеков			08.2026
Разработал		Абибуллаев А			08.2026
Н. контр.		Бейсембаев			08.2026

09-2026-АС

Корректировка проектно-сметной документации "Капитальный ремонт ПП№18 ОЧС, Каратобинского района, ДЧС ЗКО по адресу ЗКО Каратобинский район с Каратобе ул. С. Датова 45"

Архитектурно-строительная часть	Стадия	Лист	Листов
	РП	1	4
Общие данные (окончание).	ТОО"Инженерные коммуникации" г. Атырау- 2026 г.		

2. Характеристика района:

Климатическая справка принята в соответствии с СП РК 2,04–01–2017 «Строительная климатология» (с изменениями от 01.04.2019 г.) и НТП РК 01–01–3.1 (4.1)–2017 – «НАГРУЗКИ И ВОЗДЕЙСТВИЯ НА ЗДАНИЯ».

Пункт Уральск.

Климатический подрайон III–А

Температура воздуха, °С: абсолютно максимальная+41,6, абсолютно минимальная–43,0

Средняя максимальная температура воздуха наиболее теплого месяца года (июля), °С +29,9

Температура воздуха наиболее холодных (обеспеченностью 0,92), °С: суток–32,2 пятидневки–29,6

Средняя месячная амплитуда температуры воздуха наиболее холодного месяца, °С 8,2

Средняя месячная амплитуда температуры воздуха наиболее теплого месяца, °С 14

Продолжительность, сутки / Средняя суточная температура воздуха, °С, периода со средней суточной температурой воздуха: ≤0 °С – 139/–7,6 ≤8 °С–193/–4,6 ≤10 °С–206/–3,5

Средняя годовая температура воздуха, °С +5,9

Количество осадков за ноябрь–март, мм – 129,0 мм

Количество осадков за апрель–октябрь, мм – 219,0 мм

Максимальная из средних скоростей ветра по румбам за январь –6,3 м/сек

Преобладающие направление ветра за декабрь–февраль – ЮВ

Преобладающие направление ветра за июнь – август – СЗ

Минимальная из средних скоростей ветра по румбам за июль –1,8 м/сек

Нормативная глубина промерзания, см:

–для суглинков и глин–163,0 см

–для супесей и песков–198,0 см

–для крупнообломочных грунтов–2,12

Нормативная глубина проникновения изотермы 0° для суглинков и глин – 2,03 м.

Нормативная глубина проникновения изотермы 0° для супесей, песков мелких и пылеватых– 2,47 м.

Глубина нулевой изотермы в грунте, см:

Средняя из максимальных за год–95

Высота снежного покрова средняя из наибольших декадных на зиму –34,7 см,

максимально из наибольших декадных – 59,0 см,

продолжительность залегания устойчивого снежного покрова 123,0 дней.

Среднее число дней с пыльной бурей – 4 дней,

туманами – 28,0 дней,

метелью – 10,0 дня,

грозой – 20,8 дней.

Согласно СП РК 2.04–01–2017 для участка изысканий принимаются:

- снеговой район – II (карта–1);
- ветровой район по средней скорости ветра, м/с, за зимний период – 5 (карта 2);
- ветровой район по давлению ветра – III (карта 3,);
- по толщине стенки гололеда – II

3. Объемно–планировочное решение

Уборная разработана с размерами в плане 1,81 на 2,72м.
Высота от пола до потолка составляет от 2.3м до 2,6м.

4. Конструктивные решения

Уборная разработана со стенами из кирпича с монолитным бетонным выгребом.

Стены уборной из полнотелого глиняного кирпича КОРПо 1НФ/100/2,0/50 по ГОСТ 530–2012, на растворе М25 с последующей штукатуркой и известковой покраской

Толщина стен–250мм.

Стены и днище выгреба из бетона кл. С12/15.

Кровля – из асбестоцементных листов по деревянной обрешетке и наслонным стропилам.

Полы – деревянные.

Двери, фрамуги – деревянные.

Деревянные конструкции, соприкасающиеся с грунтом и кладкой антисептировать и осмолить.

В каждом кабинке должно быть устроены по одному крюку для одежды и бумаги.

Масляная окраска вытяжной трубы за 2 раза

Противопожарные мероприятия

Противопожарные мероприятия предусмотрены в соответствии с требованиями СН РК 2.02–01–2019 и СП РК 2.02–101–2014*. Деревянные конструкции обработать огнезащитными материалами в соответствии с требованиями СН РК 2.02–01–2019 и СП РК 2.02–101–2014* "Пожарная безопасность зданий и сооружений."

Мероприятия по охране окружающей среды

Прилегающая территория облагораживается.
Производственный мусор, бытовые отходы собираются в мусороконтейнеры, расположенные на территории в специально отведенном месте, с дальнейшим вывозом в специально отведенные места.

Согласовано

Взам. инв.N

Подп. дата

Инв.N подл.

Изм.	Кол.уч	Лист	N док.	Подпись	Дата	09–2026–АС			
						Корректировка проектно–сметной документации "Капитальный ремонт ППС№18 ОЧС, Каратобинского района, ДЧС ЗКО по адресу ЗКО Каратобинский район с Каратобе ул. С. Датова 45"			
Проверил		Мейрбеков			08.2026	Архитектурно–строительная часть	Стадия	Лист	Листов
Разработал		Абибуллаев А			08.2026		РП	2	4
Н. контр.		Бейсембаев			08.2026	Общие данные (продолжение).	ТОО"Инженерные коммуникации" г. Атырау– 2026 г.		

Главный фасад

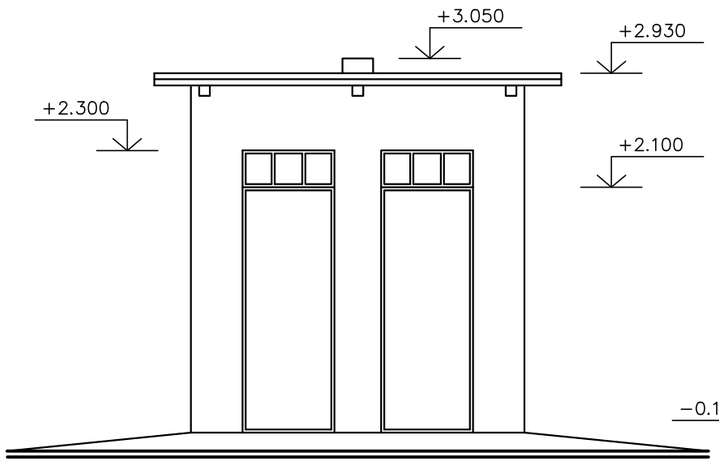

Боковой фасад

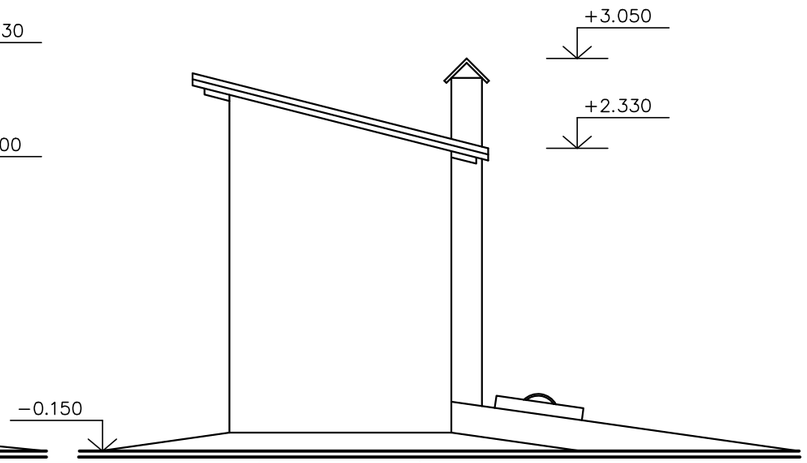

Разрез 1–1

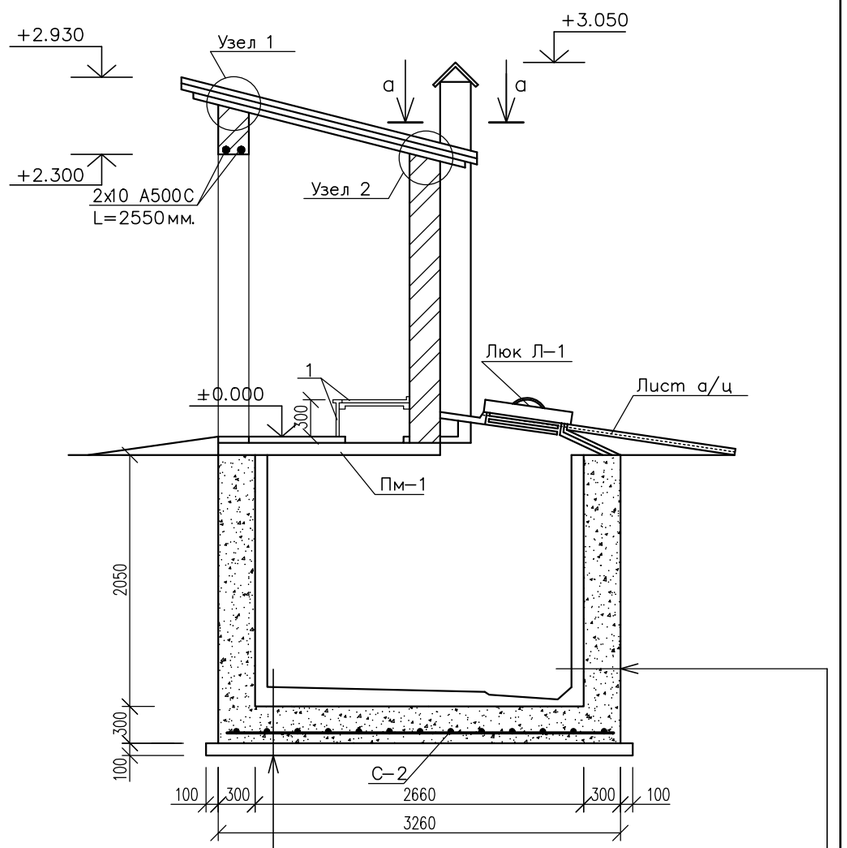

План на отм. 0.000

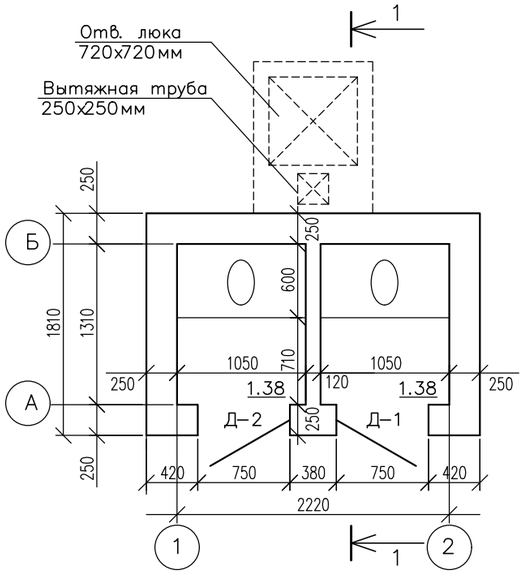

План по выгребу

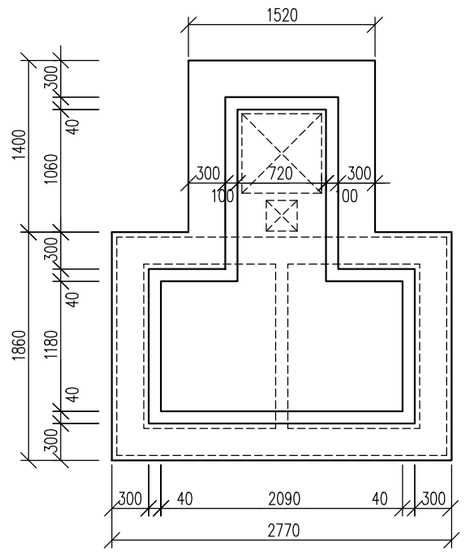

Гидроизоляция битумной мастикой БН–1, толщ. 5мм, 3 слоя (4,02 м2)
Стяжка цем. раствором М100 на сульфатостойком цементе, 25 мм (4,02м2)
Бетон кл. В7,5 – 50мм (0,34 м3)
Бетон кл. С12/15 – 300мм (2,047 м3)
Рубероид на битумной мастике, 1 слой (7,28 м2)
Уплотненный грунт

Гидроизоляция битумной мастикой БН–1, 3 слоя толщ.5мм.(19,32 м2)
Штукатурка цем. раствором М100 на сульфатостойком цементе, 25мм (19,32м2)
Бетон кл. С12/15 – 300мм (11,35м3)
Оклеечная гидроизоляция гидроизолом, 1 слой (28,34 м2)

Узел 1
Узел 2 (аналог.)

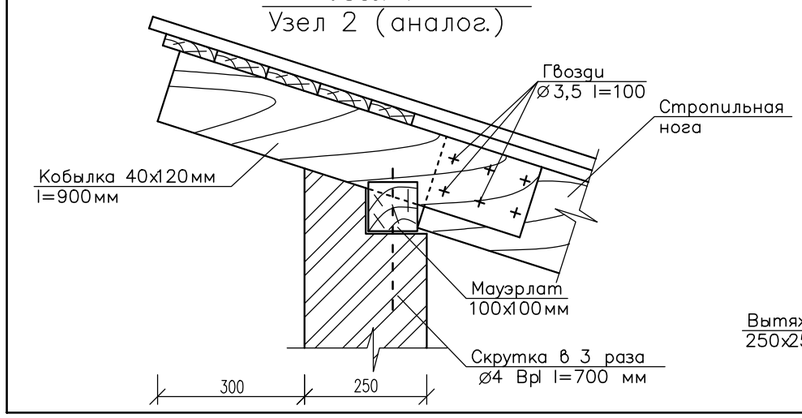

Сечение а–а

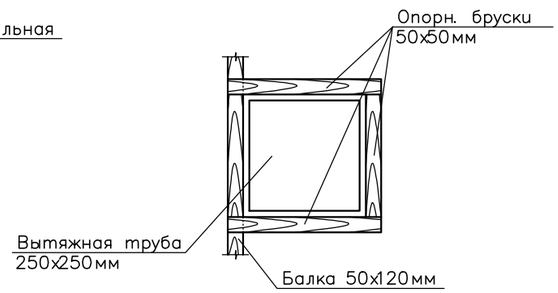

Данный лист смотреть совместно с листами АС–

						09–2026–АС	
						Корректировка проектно–сметной документации "Капитальный ремонт ППЧ№18 ОЧС, Каратобинского района, ДЧС ЗКО по адресу ЗКО Каратобинский район с Каратобе ул. С. Датова 45"	
Изм.	Кол.уч	Лист	N док.	Подпись	Дата		
						Архитектурно–строительная часть	Стадия: РП; Лист: 3; Листов: 4
Проверил		Мейрбеков			08.2026		
Разработал		Абибуллаев А			08.2026		
Н. контр.		Бейсембаев			08.2026	Главный фасад. Боковой фасад. Разрез 1–1. План на отм. 0.000 План по выгребу. Узел 1,2. Сечение.	ТОО"Инженерные коммуникации" г. Атырау– 2026 г.

Пм–1

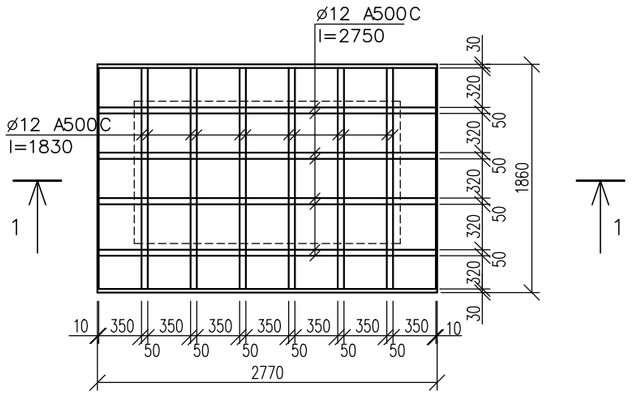

1–1

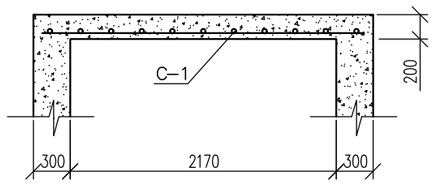

Продолжение

1	2	3		4	5	6
Д–1	ГОСТ 24698–81	ДН 19–7 л	шт	1		
Д–2	ГОСТ 24698–81	ДН 19–7 п	шт	1		
Ф–1		Фрамуга 0,5х0,7	шт	2		
1	ГОСТ 8486–86*Е	Доски толщ. 40 мм	м2	1,89	0,0756	м3
		Плинтусы деревянные	пм	4,50		

Примечание:

1. Стены уборной из полнотелого глиняного кирпича КОРПо 1НФ/100/2,0/50 по ГОСТ 530–2012, на растворе М25 с порследующей штукатуркой и известковой покраской (48,2 м2)
2. Стены и днище выгреба из бетона кл. В12,5.
3. Конструкцию пола выгреба см. разрез 1–1.
4. Деревянные конструкции, соприкасающиеся с грунтом и кладкой антисептировать и осмолить.
5. Кровлю из а/ц листов выполнять с перекрытием листов не менее 2–х волн и по уклону не менее 10 см.
6. Подземные воды на период обследования обнаружены на глубине 1.5м от уровня земли.
7. Масляная окраска вытяжной трубы за 2 раза – 3,10 м2.
8. Масляная окраска деревянного пола уборной за 2 раза – 1,89 м2 (в том числе – 0,63 м2– подступенок).
9. Кирпичная кладка – 5,10 м3; кирпичная перегородка – 3,20 м2.
10. Площадь кровли из а/ц листов – 8,81м2.

Спецификация конструктивных элементов

Марка поз.	Обозначение	Наименование		Кол. шт.	Масса ед. кг	Примеч.
1	2	3		4	5	6
Пм–1		Монолитная плита Пм–1		1		
	ГОСТ 34028–2016	ø12 А500С	L=2750	8	2,44	19,52
	ГОСТ 34028–2016	ø12 А500С	L=1830	12	1,63	19,56
С–1	ГОСТ 8478–87*	Сетка ø5Bpl–100 / ø5Bpl–100	L=2700 п.м	1,83	16,74	30,63
		Стяжка ц/п раствором толщ. 20 мм	м2	5,15		
		Бетон кл. С12/15,W6,F100,С.ц	м3	1,03		
		Расход материала на выгреб				
		Бетон кл. С12/15,W6,F100,С.ц	м3	13,4		
		Расход материала на кровлю				
	ГОСТ 8486–86*Е	Строп. нога 50х120	L=2200	4	0,013	0,052
	ГОСТ 8486–86*Е	Кобылка 40х120	L=700	8	0,0034	0,027
	ГОСТ 8486–86*Е	Обрешетка 50х60	пм	16,74	0,0502	
	ГОСТ 8486–86*Е	Мауэрлат 100х100	пм	9,06	0,01	0,0906
	ГОСТ 6727–92	Скрутка ø4 Bpl	L=700	10	0,0693	0,693
		Расход материала на вытяжную трубу				
	ГОСТ 8486–86*Е	Доски толщ. 50 мм	м3	0,096		
		Люк Л–1		1		
	ГОСТ 8486–86*Е	Доски толщ. 50 мм	м3	0,022		
	ГОСТ 19904–90	Скоба – 25х7	L=300	1	0,41	
С–2	ГОСТ 8478–87*	Сетка ø5 Bpl–150 / ø5 Bpl–150	L=2700 пм	3,2	16,74	53,57
		Перемычка над дверью				
	ГОСТ 34028–2016	10А500С	L=2550	2	1,57	3,14

Изм.	Кол.уч	Лист	N док.	Подпись	Дата
Проверил		Мейрбеков			08.2026
Разработал		Абибуллаев А			08.2026
Н. контр.		Бейсембаев			08.2026

09–2026–АС

Корректировка проектно–сметной документации "Капитальный ремонт ППП№18 ОЧС, Каратобинского района, ДЧС ЗКО по адресу ЗКО Каратобинский район с Каратобе ул. С. Датова 45"

Архитектурно–строительная часть	Стадия	Лист	Листов
	РП	4	4

Плита монолитная Пм–1
Спецификация конструктивных элементов.

ТОО"Инженерные коммуникации"
г. Атырау– 2026 г.

ТИПОВОЙ ПРОЕКТ

ТП РК 50 РВ ~~(IВ~~, IIIА, ~~IVА, IVГ)~~-2009

~~ТП РК 50 РВ 7С, 8С, 9С (IВ, IIВ, IIIА, IIIВ, IVГ)-2009~~

накопитель

Резервуары ~~для воды~~ емкостью до 50 м^3

ТИПОВОЙ ПРОЕКТ

ТП РК 50 РВ ~~(IВ~~, IIIА, ~~IVА, IVГ~~)-2009

~~ТП РК 50 РВ 7С, 8С, 9С (IВ, IIВ, IIIА, IIIВ, IVГ)-2009~~

Резервуары для воды емкостью до 50 м^3

Альбом 1 Резервуары для воды емкостью до 50 м^3 для ~~IВ~~, IIIА, ~~IVА, IVГ~~ климатических подрайонов с обычными геологическими условиями.

~~Альбом 2 Резервуары для воды емкостью до 50 м^3 для IВ, IIВ, IIIА, IIIВ, IVГ климатических подрайонов с сейсмической активностью 7, 8, 9 баллов.~~

~~Альбом 3 Резервуары для воды емкостью до 50 м^3 для IВ, IIIА, IVА, IVГ климатических подрайонов с обычными геологическими условиями. Сметы.~~

~~Альбом 4 Резервуары для воды емкостью до 50 м^3 для IВ, IIВ, IIIА, IIIВ, IVГ климатических подрайонов с сейсмической активностью 7, 8, 9 баллов. Сметы.~~

АО "КАЗАХСКИЙ ВОДОКАНАЛПРОЕКТ"

Вице-президент Р. Валиев
Главный инженер проекта С. Пан

ЧП "ПРИВАТАГРОСЕРВИС"

Директор А. Покотыло
Главный инженер проекта М. Захарченко
Главный архитектор проекта Л. Бурая

Утвержден приказом Агентства Республики Казахстан
по делам строительства и жилищно-комунального хозяйства
от_____№_____ и введен в действие с_____20___ г.

ГИП	Муратбаева Г		Привязан 09-2026	ТОО"Инженерные коммуникации" г. Атырау- 2026 г.	
Исполнит	Бейсенбаев				
Проверил	Бейсенбаев				
Н.контроль	Бейсенбаев		Корректировка проектно-сметной документации "Капитальный ремонт ППН№18 ОЧС, Каратобинского района, ДЧС ЗКО по адресу ЗКО Каратобинский район с Каратобе ул. С. Датова 45"		Листов
инв. №					

ТИПОВОЙ ПРОЕКТ

ТП РК 50 РВ ~~(IВ~~, IIIА, ~~IVА, IVГ)~~-2009

~~ТП РК 50 РВ 7С, 8С, 9С (IВ, IIВ, IIIА, IIIВ, IVГ)-2009~~

Резервуары для воды емкостью до 50 м³

Альбом 1

для ~~IВ~~, IIIА, ~~IVА, IVГ~~ климатических подрайонов с обычными геологическими условиями

Технологические решения, принятые в типовом проекте, соответствуют требованиям экологических, санитарно-гигиенических, противопожарных и других норм и правил и обеспечивают безопасную для жизни и здоровья людей эксплуатацию объекта при соблюдении предусмотренных рабочими чертежами мероприятий.

ГИП ЧП "Приватагросервис" М. А. Захарченко

ГИП АО "Казахский Водоканалпроект" С. В. Пан

ГИП	Муратбаева Г		Привязан 09-2026	ТОО"Инженерные коммуникации" г. Атырау- 2026 г.	
Исполнит.	Бейсенбаев				
Проверил	Бейсенбаев				
Н.контроль	Бейсенбаев		Корректировка проектно-сметной документации "Капитальный ремонт ПП№18 ОЧС, Каратобинского района, ДЧС ЗКО по адресу ЗКО Каратобинский район с Каратобе ул. С. Датова 45"		Листов
инв. №					

Ведомость рабочих чертежей основного комплекта

Лист	Наименование	Примечание
1	Общие данные	
2	Маркировочная схема расположения резервуара для воды емкостью до 50м3/час	
3	Разрез 1-1	
4	Резервуар для воды	
5	Резервуар для воды. Разрез 1-1; 2-2; 3-3.	
6	Рм1 (опалубка)	
7	Рм1 (армирование)	
8	Пм1 (опалубка) ; (армирование)	
9	Колодец подающего трубопровода	
10	Колодец спускного и переливного трубопроводов	
11	Колодец отводящего трубопровода	

Ведомость спецификаций

Лист	Наименование	Примечание
1	Спецификация на маркировочную схему размещения полузаглубленного резервуара	
2	Спецификация на резервуар для воды	
3	Спецификация Рм1	
4	Спецификация Пм1	
5	Спецификация на подающий трубопровод	
6	Спецификация на спускной и переливной трубопроводы	
7	Спецификация на отводящий трубопровод	

Ведомость ссылочных и прилагаемых документов

Обозначение	Наименование	Примечание
ГОСТ 8020-90	Конструкции бетонные и железобетонные для колодцев канализ. водопроводных и газопроводных систем	
Серия 5.900-2	Сальники набивные	
ГОСТ 5781-82	Сталь горячекатанная для армирования железобетонных конструкций	

Общие указания.

1.Типовой проект «Резервуары для воды емкостью до 50 м^3» выполнен на основании:

- технического задания на разработку типового проекта , утвержденного Комитетом по водным ресурсам МСХ РК и Комитетом по делам строительства и жилищно -коммунального хозяйства МИТ РК ;

При разработке типовой документации приняты следующие условия строительства (СНиП РК 1.02-28-2004):

- расчетная зимняя температура наружного воздуха - от минус 25°С до минус 40°С;
- нормативное значение веса снегового покрова - 1 кПа (100 кгс/м^2);
- грунты основания - суглинистые, грунты непучинистые, непросадочные со следующими нормативными значениями характеристик: **ИГЭ-1 - Песок**
- угол внутреннего трения fн = ~~28°~~; **29/29град**
- модуль деформации Е = ~~15 МПа (150 кгс/см^2),~~ **8,0Мпа**
- коэффициент пористости у = ~~0,75,~~ **0.62-1.01**
- плотность р = ~~1,8 т/м^3~~; **1,40**
- коэффициент готовности по грунту в расчетах оснований по деформации - $y\lambda$ = 1,0;
- рельеф местности спокойный, грунтовые воды отсутствуют.

2. За отм. 0,000 принят уровень планировочной отметки земли .

3. Проектируемое сооружение представляет собой подземный прямоугольный резервуар , выполненый из монолитного железобетона и сборных колодцев подающего трубопровода , трубопровода отводящего, спускного и переливного трубопроводов, выполненных из сборных железобетонных колец по ГОСТ 8020-90 по монолитной железобетонной плите . На поверхности земли выполнена земляная обваловка .

4.Вертикальную гидроизоляцию боковых поверхностей стен колодца , соприкасающихся с грунтом, выполнить обмазкой горячим битумом за 2 раза по холодной битумной грунтовке .

5. Все применяемые изделия должны иметь санитарно -гигиенические и противопожарные сертификаты .

6. Данный типовой проект разработан для для ~~-IB~~, IIIA,~~IVA, IVF~~ климатических подрайонов с обычными геологическими условиями.

7. Запрещается применение строительных конструкций и материалов без данных контроля территориальных санэпидемстанций по содержанию радиоактивных веществ и уровней мощности внешнего гамма -излучения.

8. При производстве строительно -монтажных работ, транспортировке и складировании строительных материалов и конструкций, а также при производстве работ в сезон отрицательных температур , следует руководствоваться указаниями соответствующих нормативных документов , а также ~~СНиП РК 1.03-05-2001~~ «Охрана труда и техника безопасности в строительстве ». **СН РК 1.03-05-2011**

9. Настоящий рабочий проект выполнен в соответствии с действующими нормами и правилами . Принятые технические решения соответствуют требованиям санитарных , противопожарных и других норм , действующих на территории Республики Казахстан , и обеспечивают безопасную для жизни и здоровья людей эксплуатацию объекта , в т.ч. взрывопожарную безопасность при соблюдении предусмотренных проектом мероприятий и регламентируемых правил эксплуатации сооружения .

10. Степень огнестойкости сооружения -IV ; уровень ответственности сооружения - II.

11. Защита строительных конструкций :

-в строительных конструкциях из монолитного железобетона необходимо выдерживать защитные слои бетона для рабочей арматуры;

-строительные конструкции необходимо защитить гидроизоляцией ;

-при изготовлении монолитной железобетонной конструкции необходимо бетонную смесь тщательно вибрировать , чтобы в конструкции не появлялись поры и изъяны .

Технические показатели :

- Площадь застройки - 32.42м^2 ;
- Общая площадь 25.25м^2 ;
- Строительный объем сооружения- 92.75м^3;

Проектная документация разработана в соответствии с требованиями государственных нормативов и заданием на пректирование .

Главный инженер проекта Захарченко М . А.

Согласовано: Гл.Спец Захарченко 11.09

Инв. № подл. | Подп. и дата | Взам. инв. №

ГИП	Муратбаева Г			Привязан 09-2026	ТОО"Инженерные коммуникации" г. Атырау- 2026 г.
Исполнит.	Тажимурат				
Проверил	Бейсенбаев			Корректировка проектно-сметной документации "Капитальный ремонт ПП№18 ОЧС, Каратобинского района, ДЧС ЗКО по адресу ЗКО Каратобинский район с Каратобе ул. С. Датова 45"	Листов
Н.контроль	Бейсенбаев			ТП РК 1-50 НС II ~~-IB~~, IIIA, ~~-IVA, IVF~~ - 2009-АС ~~ТП РК 1-50 НС II 7С,8С,9С (IB,IIB,IIIA,IIIB,IVF)~~ - 2009-АС	
				Резервуары для воды емкостью до 50м^3	

изм.	кол.	лист	док.	подпись	дата			
Разработал		Кравченко				Для ~~-IB~~, IIIA,~~IVA, IVF~~ климатических подрайонов с обычными геологическими условиями	Стадия	Лист	Листов
Выполнил		Кравченко					РП	1	11
Проверил		Мищан							
ГИП		Мищан				Общие данные	ЧП "ПРИВАТАГРОСЕРВИС" г. Харьков		
Н.Контр.		Бурая							

Копировал А3

Маркировочная схема расположения резервуара для воды емкостью до 50м ^{3}

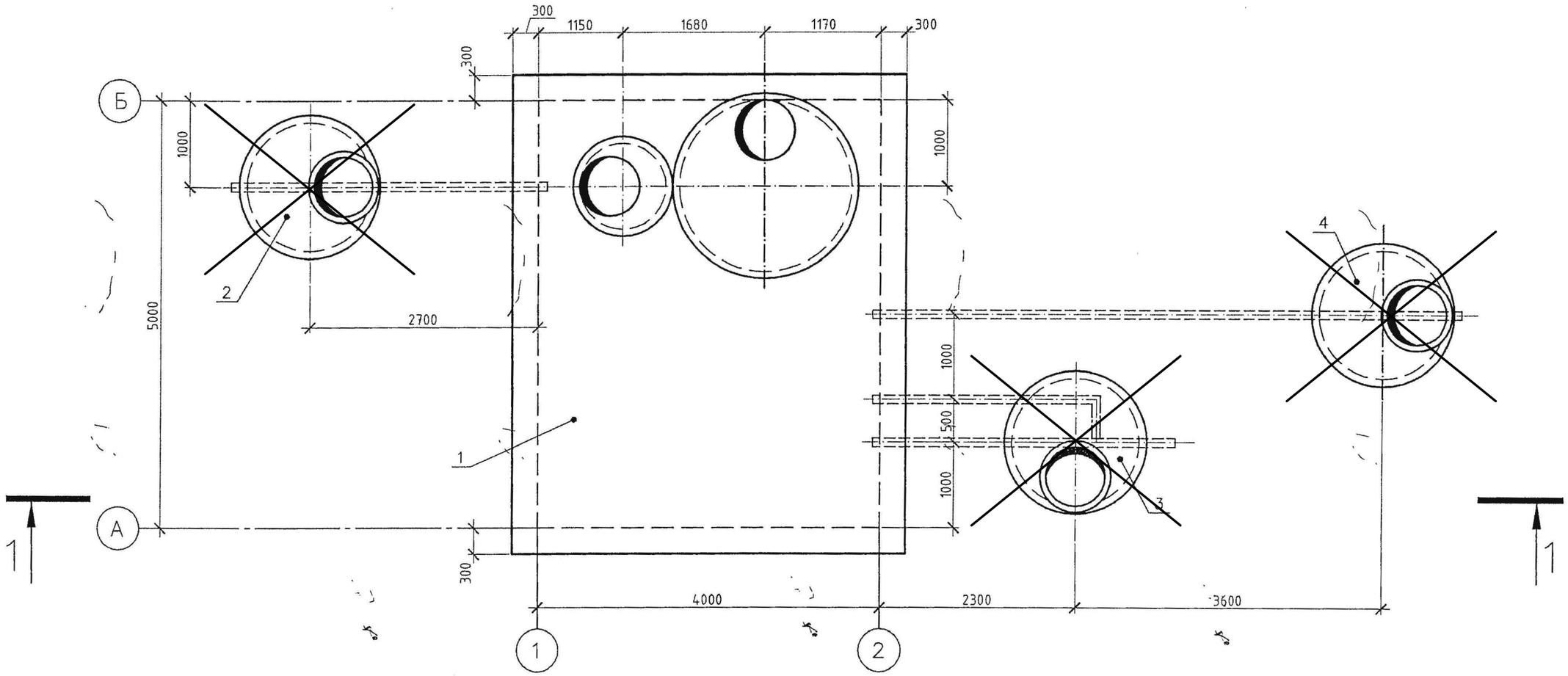

Спецификация к маркировочной схеме расположения резервуара для воды

Поз.	Обозначение	Наименование	Кол.	Приме-чание
1	Лист 4-8	Резервуар для воды	1	
2	Лист 9	Колодец подающего трубопровода	1	
3	Лист 10	Колодец спускного и переливного трубопроводов	1	
4	Лист 11	Колодец отводящего трубопровода	1	

Примечания:
1. Данный лист читать совместно с л. 4-10.

Привязан 09-2026

Проверил	Бейсенбаев		
Исполнит.	Тажимурат		
Инв.№			

изм.	кол.	лист	док.	подпись	дата
Разработал		Кравченко			
Выполнил		Кравченко			
Проверил		Мищан			
ГИП		Мищан			
Н.Контр.		Бурая			

ТП РК 1-50 НС ~~II (IB,~~ IIIA, ~~IVA, IVГ)~~ - 2009-АС
~~ТП РК 1-50 НС II 7С,8С,9С (IB,IIB,IIIA,IIIB,IVГ)~~ - 2009-АС

Резервуары для воды емкостью до 50м^3

Для ~~IB,~~ IIIA;~~IVA, IVГ~~ климатических подрайонов с обычными геологическими условиями

Стадия	Лист	Листов
РП	2	

Маркировочная схема расположения резервуара для воды емкостью до 50м^3

ЧП "ПРИВАТАГРОСЕРВИС" г. Харьков

Согласовано
Гл.Спец Захарченк 11.09

Инв. № подл. | Подп. и дата | Взам. инв. №

Копировал

А3

1 - 1

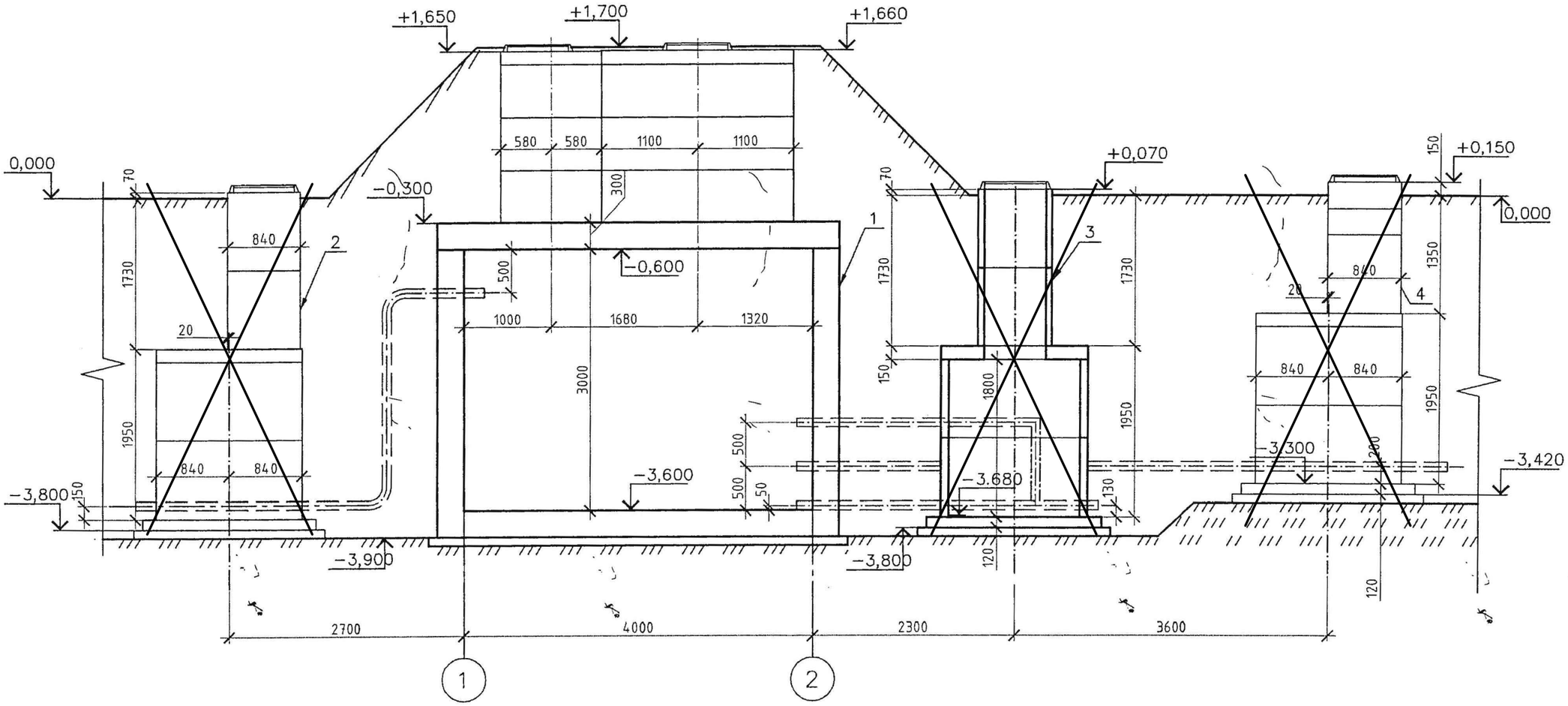

Наружная гидроизоляция стен окрасочная из горячего битума, наносимого в 2 слоя общей толщиной 4-5мм, по грунтовке из битума, растворенного в бензине
На стыках сборных железобетонных колец предусматривается наклейка полос гнилостойкой ткани шириной 30см.

Примечания:
1. Данный лист читать совместно с л. 3; 5-11
2. Позиции 1,2,3,4 см. спецификацию на л.2

Согласовано
Гл.Спец Захарченко 11.09

Инв. № подл. | Подп. и дата | Взам. инв. №

							ТП РК 1-50 НС ~~II (IB,~~ IIIA, ~~IVA, IVГ)~~ - 2009-АС ~~ТП РК 1-50 НС II 7С,8С,9С (IB,IIB,IIIA,IIIB,IVГ)~~ 2009-АС
							Резервуары для воды емкостью до 50м³
изм.	кол.	лист	док.	подпись	дата		
Привязан 09-2026			Разработал	Кравченко			Для ~~IB,~~ IIIA,~~IVA, IVГ~~ климатических подрайонов с обычными геологическими условиями
			Выполнил	Кравченко			
Проверил	Бейсенбаев		Проверил	Мищан			
Исполнит.	Тажимурат		ГИП	Мищан			Разрез 1 -1
			Н.Контр.	Бурая			
Инв.№							

Стадия	Лист	Листов
РП	3	

ЧП "ПРИВАТАГРОСЕРВИС" г. Харьков

Копировал А3

Резервуар для воды

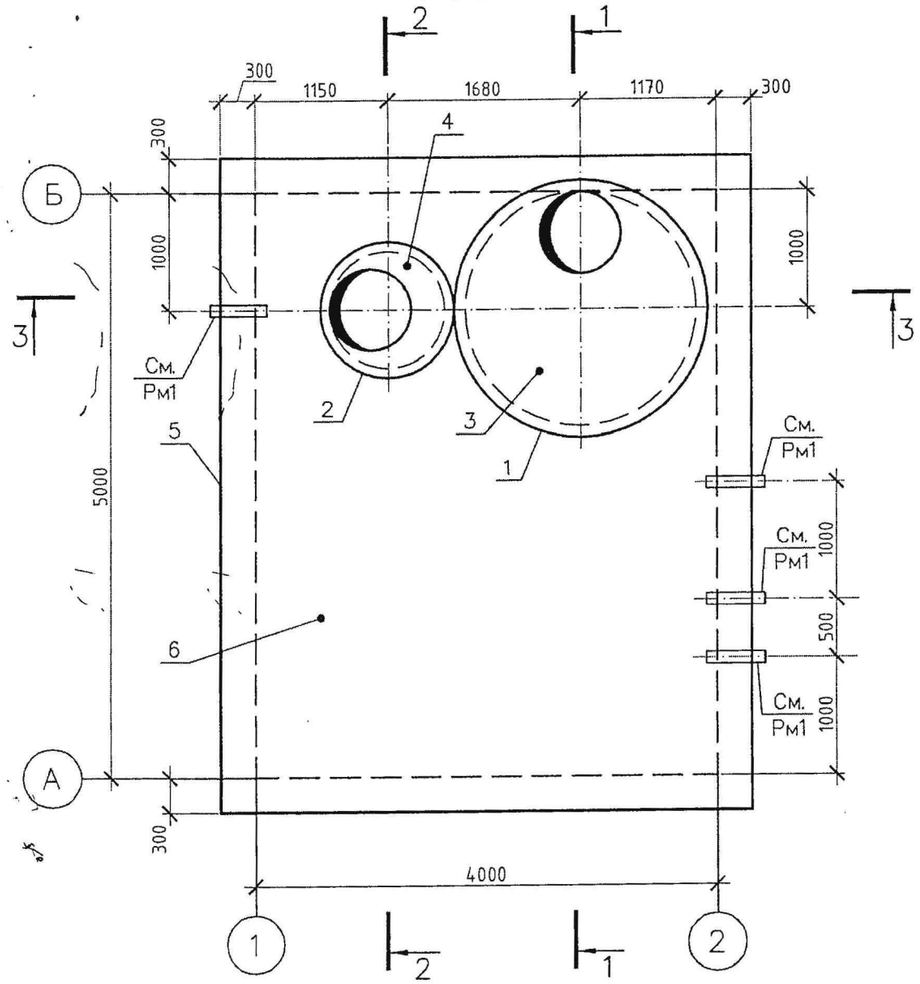

Спецификация на Резервуар для воды

Поз.	Обозначение	Наименование	Кол.	Масса ед., кг	Примечание
		Сборные железобетонные элементы			
1	ГОСТ 8020-90 (Серия 3.900.1-14.)	Кольцо стеновое КС.С20.6	3	1000	
2	ГОСТ 8020-90 (Серия 3.900.1-14.)	Кольцо стеновое КС.С10.6	3	400	
3	ГОСТ 8020-90 (Серия 3.900.1-14.)	Плита перекрытия 2ПП15-1	1	680	
4	ГОСТ 8020-90 (Серия 3.900.1-14.)	Плита перекрытия ПП10-1	1	250	
		Конструкции монолитные железобетонные			
5	Лист 6,7	Резервуар монолитный Рм1	1		
6	Лист 8	Плита монолитная Пм1	1		
		Конструкции металлические			всех кг.
7	ГОСТ 3665-89	Люк чугунный ТВ	3	132	396

Примечания:

1. Данный лист читать совместно с л. 1;2;5;6;7;8
2. Стеновые кольца и плиту перекрытия укладывать на цементно -песчаном растворе М-50толщиной 10мм.
3. Под бетонной подготовкой следует выполнить щебеночную подготовку толщиной 50мм.
4. С внешней стороны по всему периметру резервуара следует выполнить обмазочную вертикальную гидроизоляцию из битумной мастики за 2 раза.
5. В стеновых кольцах предусмотрены лестничные скобы (скобы производятся в одном комплекте со стеновыми кольцами заводом -изготовителем).

Согласовано
Гл.Спец Захарченко 11.09

Взам. инв. №

Подп. и дата

Инв. № подл.

Привязан 09-2026

Проверил	Бейсенбаев						
Исполнил	Тажимурат						
Инв.№							

изм.	кол.	лист	док.	подпись	дата
Разработал		Кравченко			
Выполнил		Кравченко			
Проверил		Мищан			
ГИП		Мищан			
Н.Контр.		Бурая			

ТП РК 1-50 НС ~~I-II (IB,~~ IIIA, ~~IVA, IVF~~) - 2009-АС
~~ТП РК 1-50 НС II 7С,8С,9С (IB,IIB,IIIA,IIIB,IVF)~~ - 2009-АС

Резервуары для воды емкостью до 50м³

Для ~~IB,~~ IIIA, ~~IVA, IVF~~ климатических подрайонов с обычными геологическими условиями

Стадия	Лист	Листов
РП	4	

Резервуар для воды

ЧП "ПРИВАТАГРОСЕРВИС" г. Харьков

Копировал А3

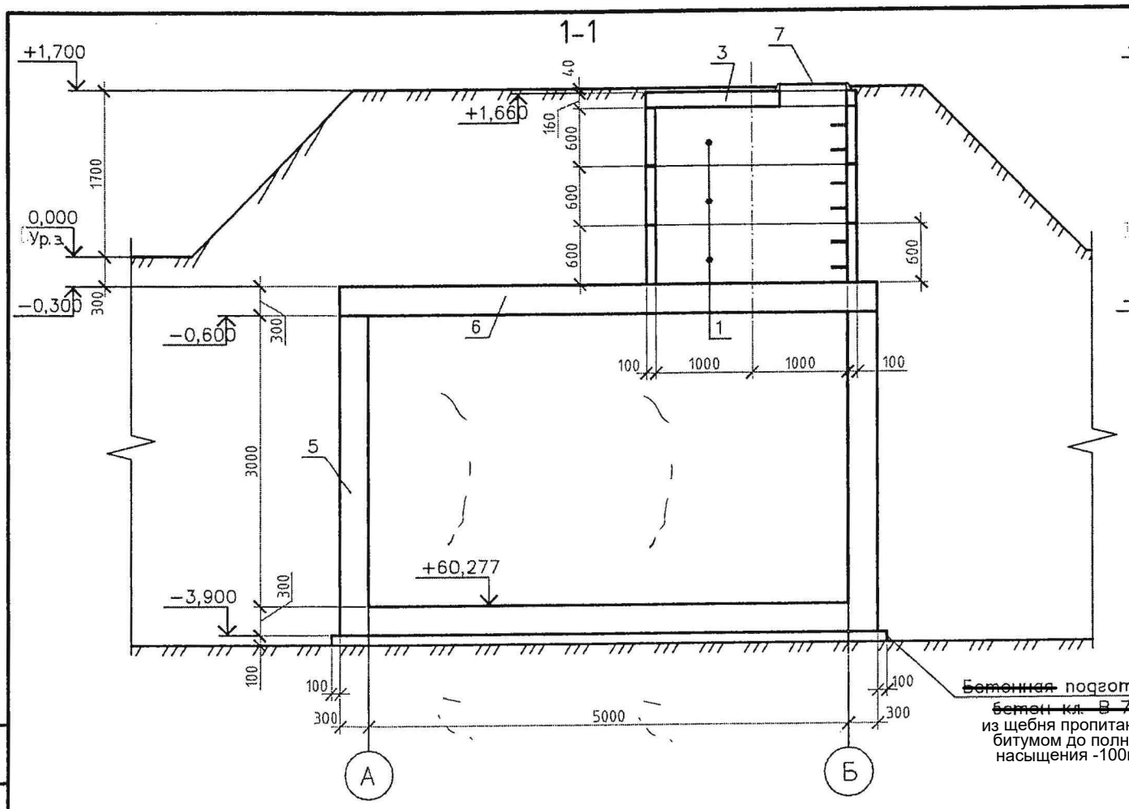

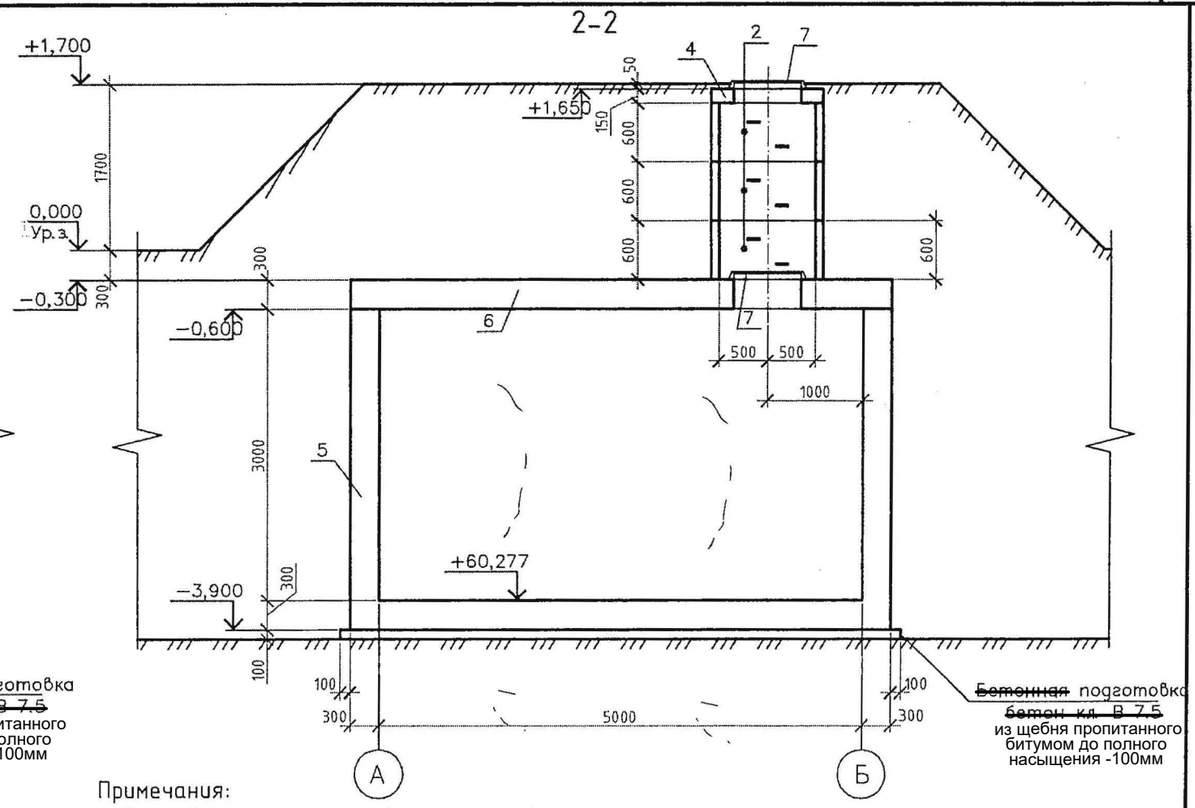

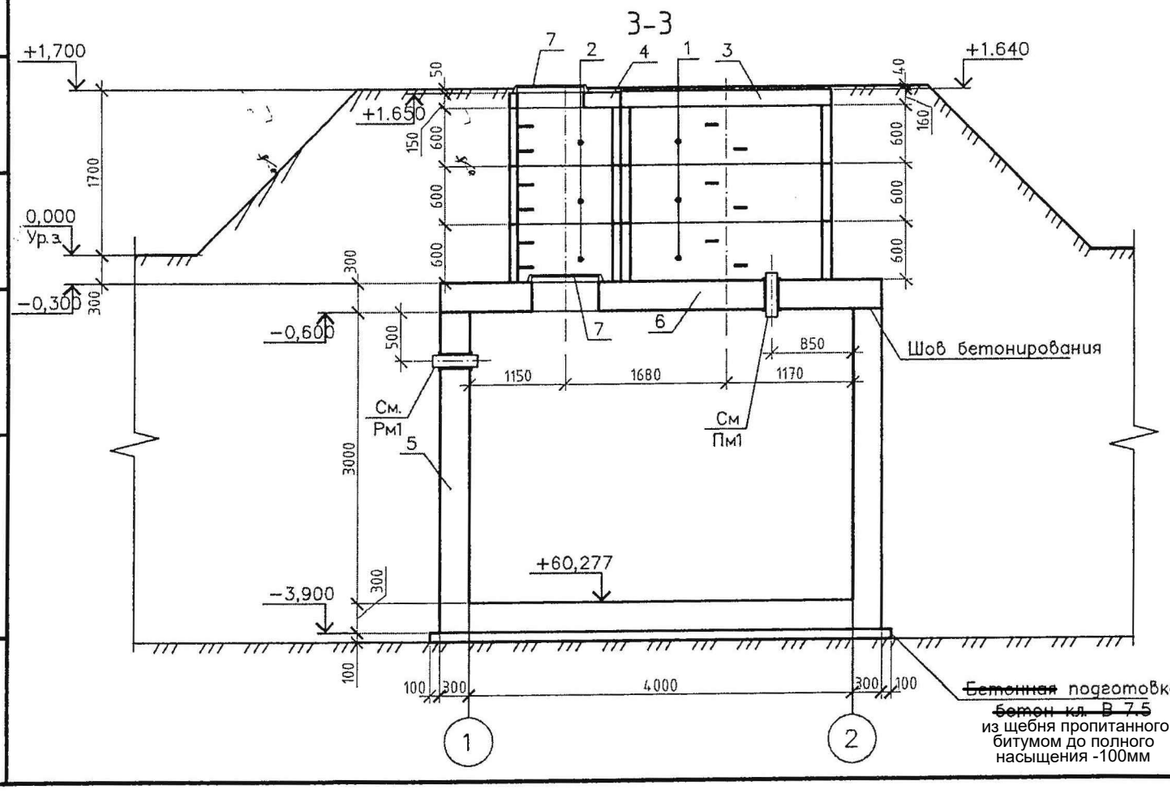

Примечания:

1. Данный лист читать совместно с л.4
2. Стеновые кольца и плиту перекрытия укладывать на цементно -песчаном растворе М-50 толщиной 10мм.
3. Под бетонной подготовкой следует выполнить щебеночную подготовку толщиной 50мм.
4. С внешней стороны по всему периметру резервуара следует выполнить обмазочную вертикальную гидроизоляцию из битумной мастики за 2 раза по огрунтованной поверхности.
5. С внутренней стороны резервуара по всему периметру следует выполнить гидроизоляцию с применением бетона с комплексной добавкой "ЛАХТА".
6. В стеновых кольцах предусмотрены лестничные скобы (скобы производятся в одном комплекте со стеновыми кольцами заводом -изготовителем).

Согласовано

Гл.Спец	Захарченко	11.09

Взам. инв. №

Подп. и дата

Инв. № подл.

Привязан 09-2026

Проверил	Бейсенбаев	
Исполнит.	Тажимурат	
Инв.№		

изм.	кол.	лист	док.	подпись	дата
Разработал		Кравченко			
Выполнил		Кравченко			
Проверил		Мищан			
ГИП		Мищан			
Н.Контр.		Бурая			

ТП РК 1-50 НС ~~II (IB~~, IIIA, ~~IVA, IVF~~) - 2009-АС
~~ТП РК 1-50 НС II 7С,8С,9С (IB,IIB,IIIA,IIIB,IVF)~~ - 2009-АС

Резервуары для воды емкостью до 50м³

Для ~~IB~~, IIIA, ~~IVA, IVF~~ климатических подрайонов с обычными геологическими условиями

Стадия	Лист	Листов
РП	5	

Резервуар для воды
Разрез 1-1; 2-2; 3-3

ЧП "ПРИВАТАГРОСЕРВИС" г. Харьков

Копировал

А3

Рм1 (опалубка)

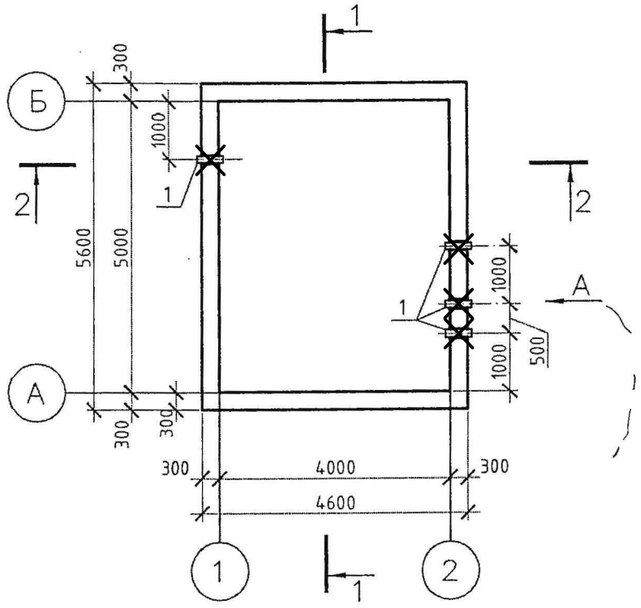

1-1 (опалубка)

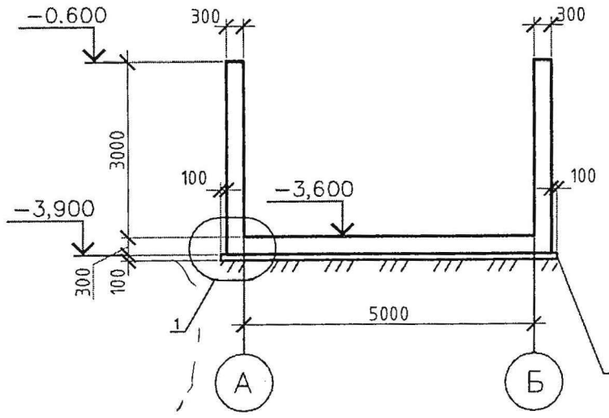

2-2 (опалубка)

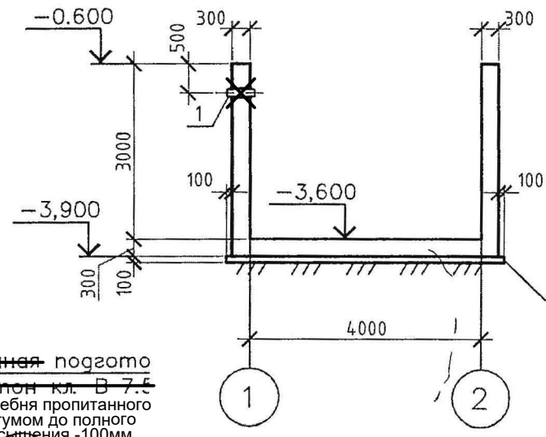

~~Бетонная~~ подгото
~~бетон кл. В 7.5~~
из щебня пропитанного
битумом до полного
насыщения -100мм

~~Бетонная~~ подгото
~~бетон кл. В 7.5~~
из щебня пропитанного
битумом до полного
насыщения -100мм

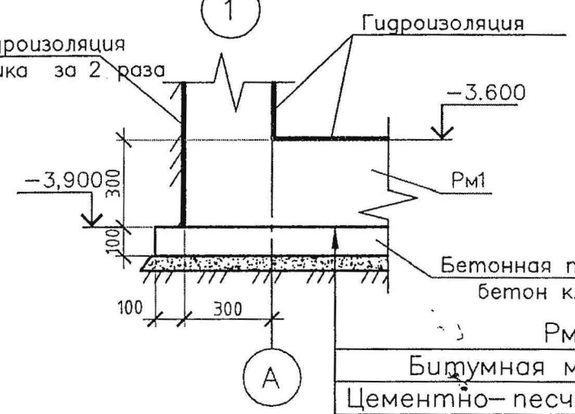

Вид А (опалубка)

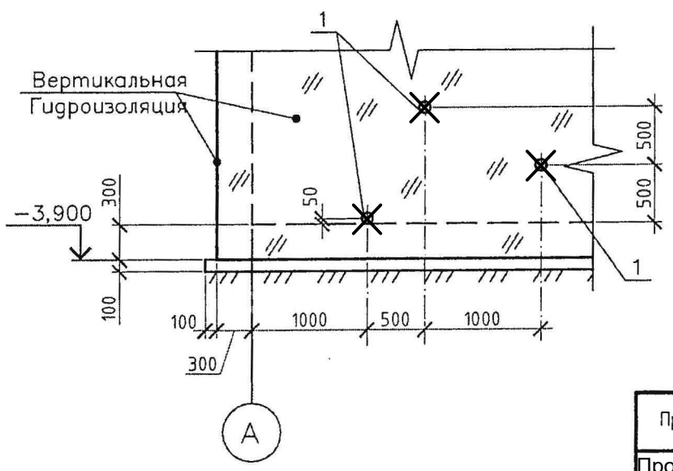

Примечания:

1. Данный лист читать совместно с л.7
2. Под бетонной подготовкой следует выполнить щебеночную подготовку толщиной 50мм.
3. С внешней стороны по всему периметру резервуара следует выполнить обмазочную вертикальную гидроизоляцию из битумной мастики за 2 раза по огрунтованной поверхности.
4. С внутренней стороны резервуара по всему периметру следует выполнить гидроизоляцию с использованием бетона с комплексной добавкой "ЛАХТА".

Согласовано
Гл.Спец Захарченк 11.09

Взам. инв. №
Подп. и дата
Инв. № подл.

							ТП РК 1-50 НС ~~II (IB,~~ IIIA, ~~IVA, IVГ)~~ - 2009-АС ~~ТП РК 1-50 НС II 7С,8С,9С (IB,IIB,IIIA,IIIB,IVГ)~~ - 2009-АС
							Резервуары для воды емкостью до 50м³
изм.	кол.	лист	док.	подпись	дата		
Разработал		Кравченко				Для ~~IB,~~ IIIA, ~~IVA, IVГ~~ климатических подрайонов с обычными геологическими условиями	Стадия: РП; Лист: 6; Листов:
Выполнил		Кравченко					
Проверил		Мищан					
ГИП		Мищан				Рм1 (опалубка)	ЧП "ПРИВАТАГРОСЕРВИС" г. Харьков
Н.Контр.		Бурая					

Привязан 09-2026

Проверил Бейсенбаев

Исполнит. Тажимурат

Инв.№

Копировал А3

Рм1 (армирование)

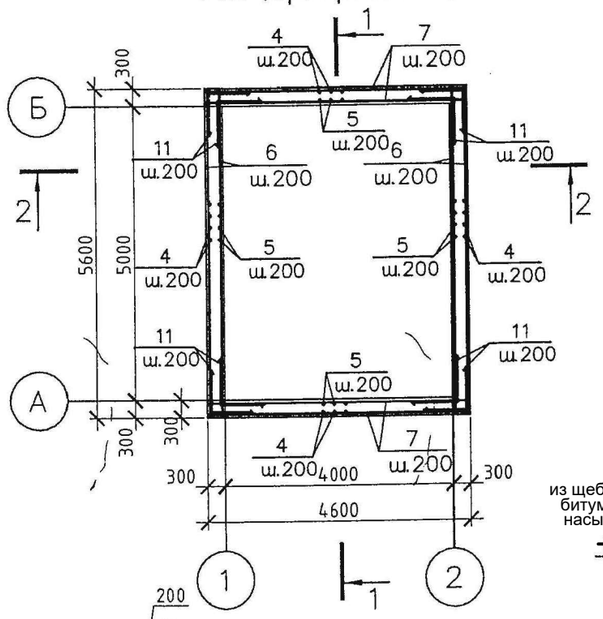

2-2 (армирование)

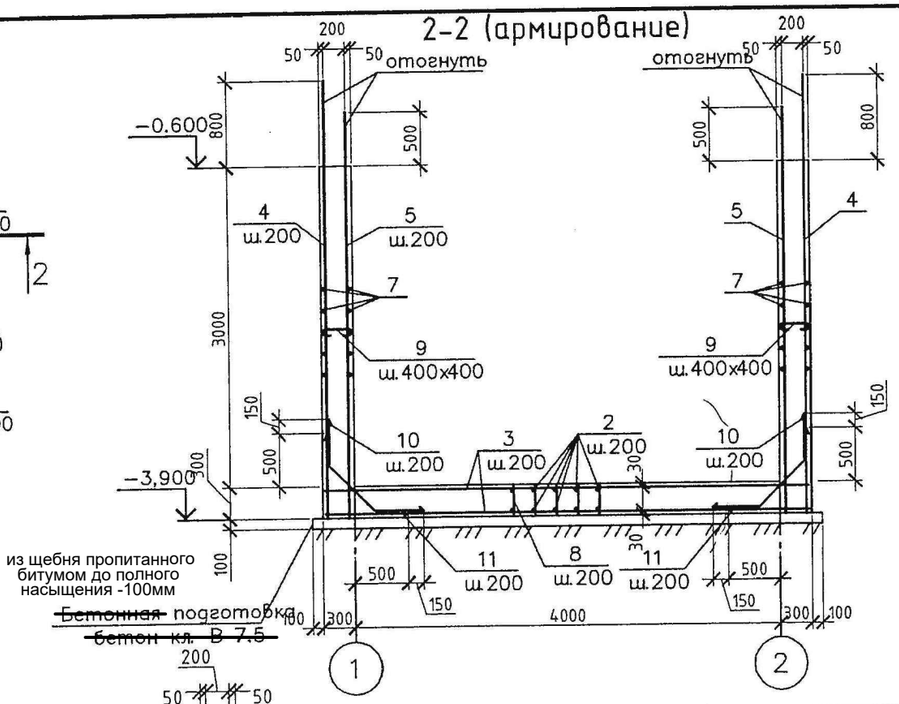

1-1 (армирование)

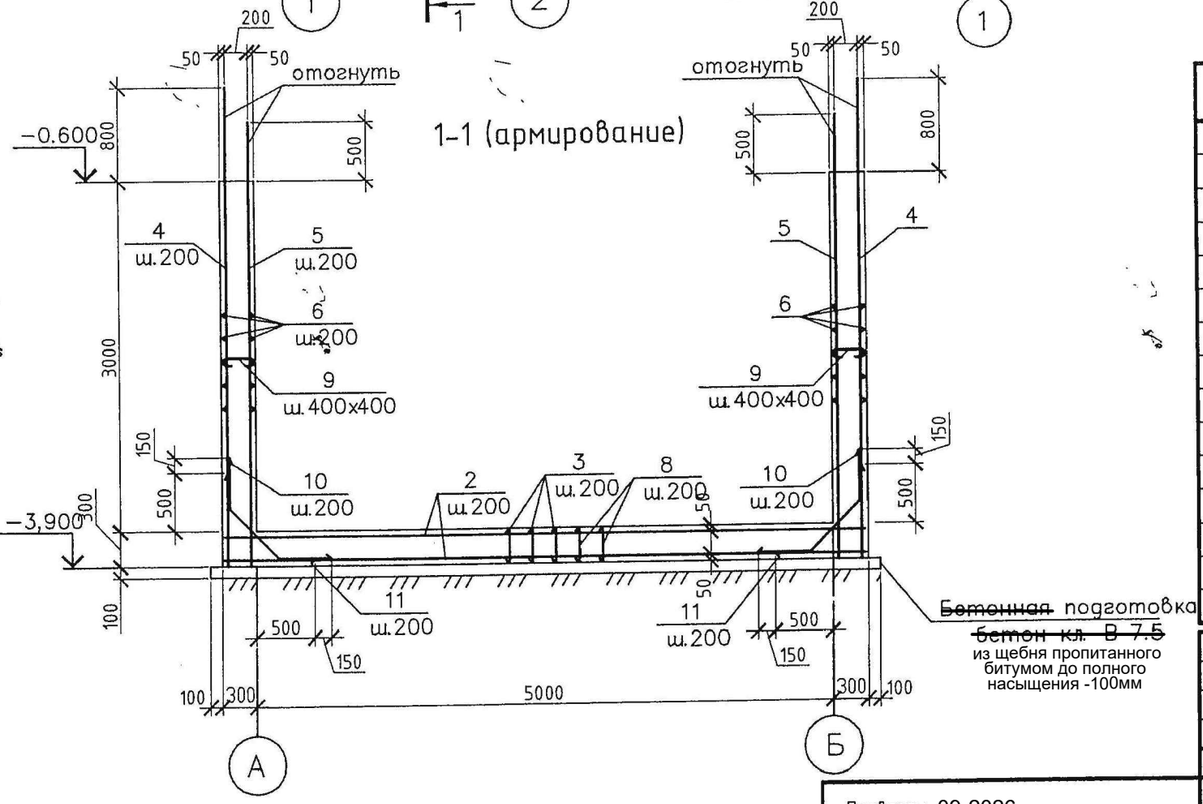

Ведомость деталей

Поз.	Эскиз
9	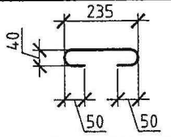
10	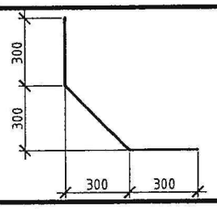
11	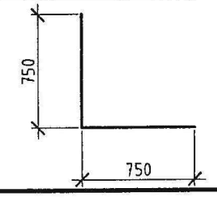

Спецификация Рм1

Поз.	Обозначение	Наименование		Кол.	Масса ед., кг	Примечание
		Конструкции металлические				
~~1~~	~~Серия 5.900-2~~	~~Сальник Ду 100 l=300~~		~~4~~	~~10.4~~	~~41.6~~
		Изделия арматурные				
2	ГОСТ 5781-82	Ø 16AIII	l=5580мм	48	8.81	422.9
3	ГОСТ 5781-82	Ø 16AIII	l=4580мм	58	7.3	423.4
4	ГОСТ 5781-82	Ø 16AIII	l=4200мм	106	6.32	670
5	ГОСТ 5781-82	Ø 16AIII	l=3800мм	102	6.00	612
6	ГОСТ 5781-82	Ø 10AIII	l=4580мм	60	2.82	169.2
7	ГОСТ 5781-82	Ø 10AIII	l=5580мм	60	3.44	206.4
8	ГОСТ 5781-82	Ø 6AI	l=280мм	500	0.11	30
9	ГОСТ 5781-82	Ø 6AI	l=375мм	350	0.14	28
10	ГОСТ 5781-82	Ø 10AIII	l=1030мм	106	0.63	66.8
11	ГОСТ 5781-82	Ø 10AIII	l=1500мм	226	0.92	207.9
		Материалы				
		Бетон кл.В25 W6, F100 на Шлак.Ц		м3		23.3

Примечания:
1. Данный лист читать совместно с л.6
2. Арматуру соединять вязальной проволокой.

Привязан 09-2026

Проверил	Бейсенбаев	
Исполнит.	Тажимурат	
Инв.№		

изм.	кол.	лист	док.	подпись	дата
Разработал		Кравченко			
Выполнил		Кравченко			
Проверил		Мищан			
ГИП		Мищан			
Н.Контр.		Бурая			

ТП РК 1-50 НС ~~II (IB,~~ IIIA, ~~IVA, IVF~~) - 2009-АС
~~ТП РК 1-50 НС II 7С,8С,9С (IB,IIB,IIIA,IIIB,IVF)~~ - 2009-АС

Резервуары для воды емкостью до 50м³

Для ~~IB,~~ IIIA, ~~IVA, IVF~~ климатических подрайонов с обычными геологическими условиями

Стадия	Лист	Листов
РП	~~7~~	

Рм1 (армирование)

ЧП "ПРИВАТАГРОСЕРВИС" г. Харьков

Согласовано: Гл.Спец Захарченко 11.09

Инв. № подл. | Подп. и дата | Взам. инв. №

Копировал А3

Пм1 (опалубка)

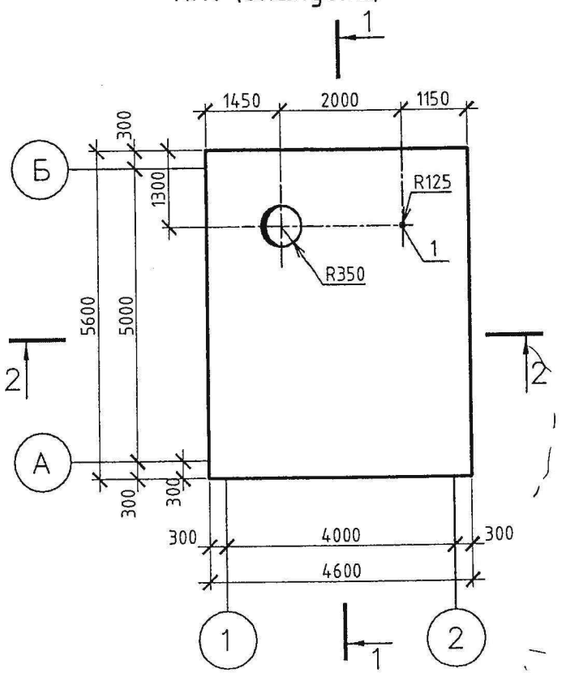

Пм1 (армирование)

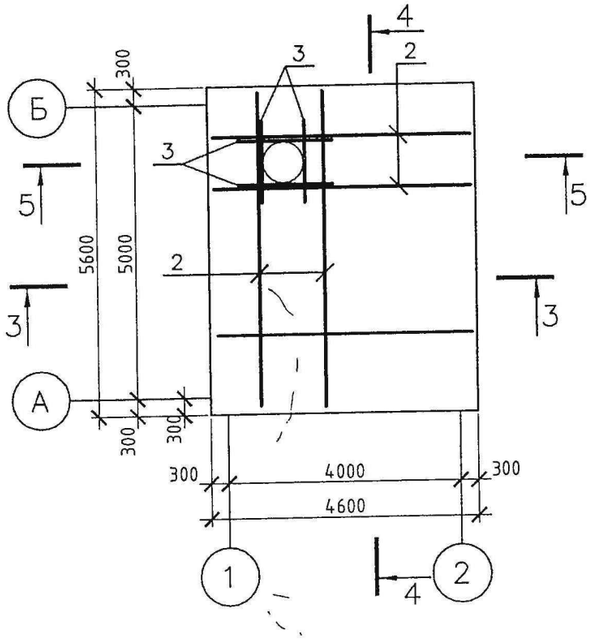

Спецификация Пм1

Поз.	Обозначение	Наименование		Кол.	Масса ед., кг	Приме-чание
		Конструкции металлические				
1	Серия 5.900-2	Сальник Ду-100 l=300		1	10.4	10.4
		Изделия арматурные				
2	ГОСТ 5881-82	Ø 16AIII	l=п.м	650	1.58	1027
3	ГОСТ 5881-82	Ø 16AIII	l=1500мм	24	2.37	56.88
4	ГОСТ 5881-82	Ø 6AI	l=280мм	644	0.11	38.64
		Материалы				
		Бетон кл.В25 W6, F100 на Шлак.Ц		м3		7.75

4-4 (армирование)

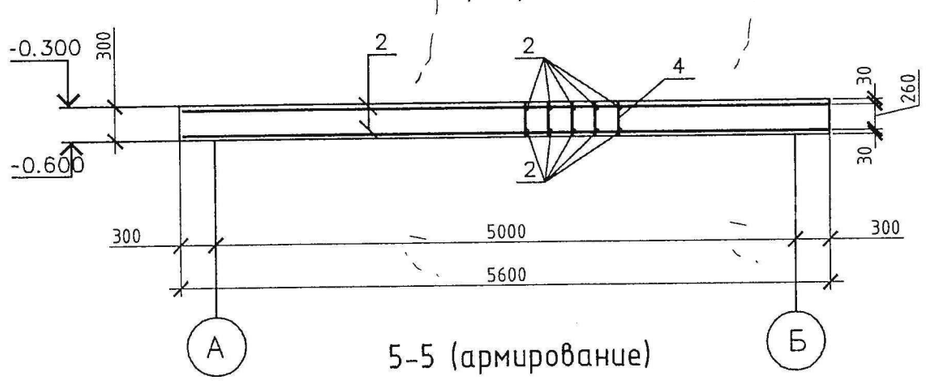

3-3 (армирование)

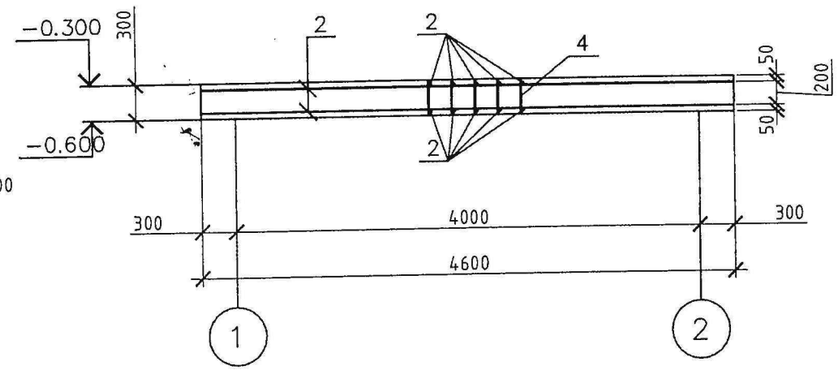

5-5 (армирование)

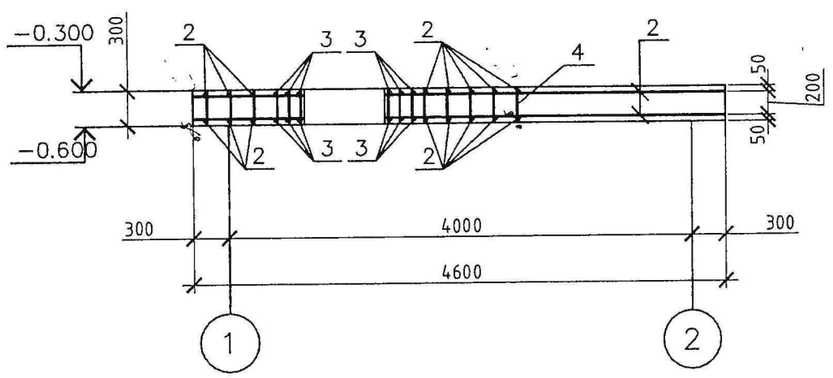

1-1 (опалубка)

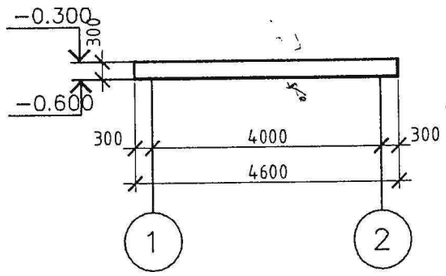

2-2 (опалубка)

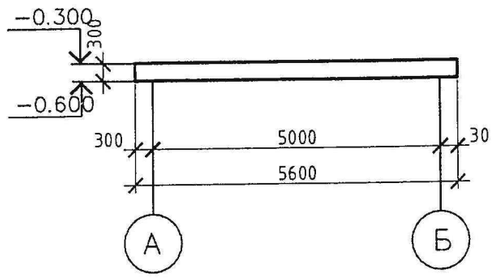

Примечания:
1. Данный лист читать совместно с л. 4
2.Арматуру соединять вязальной проволокой

Привязан 09-2026

Проверил	Бейсенбаев		
Исполнит	Тажимурат		
Инв.№			

изм.	кол.	лист	док.	подпись	дата
Разработал		Кравченко			
Выполнил		Кравченко			
Проверил		Мищан			
ГИП		Мищан			
Н.Контр.		Бурая			

ТП РК 1-50 НС ~~II (IB,~~ IIIA, ~~IVA, IVГ)~~ - 2009-АС
~~ТП РК 1-50 НС II 7С,8С,9С (IB,IIB,IIIA,IIIB,IVГ)~~ - 2009-АС

Резервуары для воды емкостью до 50м³

Для ~~IB,~~ IIIA,~~IVA, IVГ~~ климатических подрайонов с обычными геологическими условиями

Стадия	Лист	Листов
РП	8	

Пм1 (опалубка) ; (армирование)

ЧП "ПРИВАТАГРОСЕРВИС" г. Харьков

Согласовано: Гл.Спец Захарченко 11.09

Взам. инв. № | Подп. и дата | Инв. № подл.

Копировал

А3

Колодец подающего трубопровода

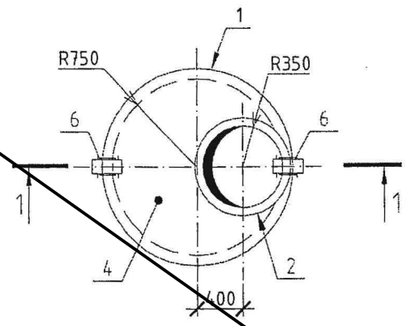

4 - 4

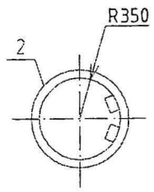

2 - 2

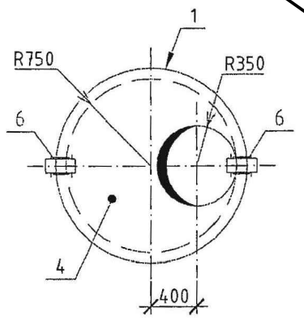

3 - 3

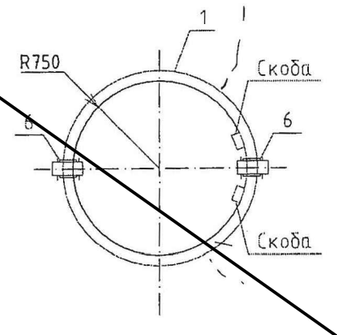

1 - 1

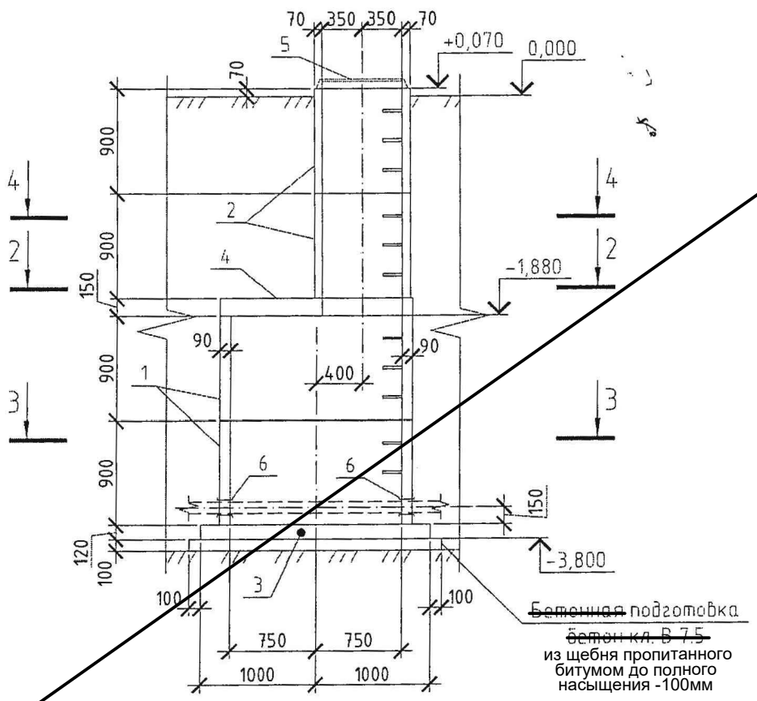

~~Бетонная~~ подготовка
~~бетон кл. В 7,5~~
из щебня пропитанного битумом до полного насыщения -100мм

Спецификация на подающий трубопровод

Поз.	Обозначение	Наименование	Кол.	Масса ед., кг	Приме-чание
		Сборные железобетонные элементы			
1	ГОСТ 8020-90 (Серия 3.900.1-14.)	Кольцо стеновое КС.С15.9	2	1000	
2	ГОСТ 8020-90 (Серия 3.900.1-14.)	Кольцо стеновое КС.С7.9	2	380	
3	ГОСТ 8020-90 (Серия 3.900.1-14.)	Плита днища Пн15	1	950	
4	ГОСТ 8020-90 (Серия 3.900.1-14.)	Плита перекрытия 1ПП15-1	1	580	
		Конструкции металлические			всех кг.
5	ГОСТ 3665-89	Люк чугунный ТВ	1	132	
6	Серия 5.900-2	Сальник Ду-100 l=200	2		16.4

Примечания:
1. Данный лист читать совместно с л. 1;2.
2. Стеновые кольца и плиту перекрытия укладывать на цементно -песчаном растворе М-50 толщиной 10мм.
3. С внешней стороны по всему периметру колодца следует выполнить обмазочную вертикальную гидроизоляцию из битумной мастики за 2 раза по огрунтованной поверхности.
4. В стеновых кольцах предусмотрены лестничные скобы (скобы производятся в одном комплекте со стеновыми кольцами заводом -изготовителем).
5. Для установки сальников в стеновом кольце необходимо пробить отверстие диаметром 250мм. Сальник зачеканить бетоном кл.В10 на мелком заполнителе.

Согласовано
Гл.Спец Захарченко 11.09

Взам. инв. №
Подп. и дата
Инв. № подл.

							ТП РК 1-50 НС II ~~(IB,~~ IIIA, ~~IVA, IVF)~~ - 2009-АС ~~ТП РК 1-50 НС II 7С,8С,9С (IB,IIB,IIIA,IIIB,IVF)~~ - 2009-АС
							Резервуары для воды емкостью до 50м³
изм.	кол.	лист	док.	подпись	дата		
Привязан 09-2026		Разработал		Кравченко			~~Для IB,~~ IIIA, ~~IVA, IVF~~ климатических подрайонов с обычными геологическими условиями
Проверил Бейсенбаев		Выполнил		Кравченко			Стадия: РП; Лист: 9; Листов:
Исполнит. Тажимурат		Проверил		Мищан			
		ГИП		Мищан			Колодец подающего трубопровода
Инв.№		Н.Контр.		Бурая			ЧП "ПРИВАТАГРОСЕРВИС" г. Харьков

Копировал А3

Колодец спускного и переливного трубопровода

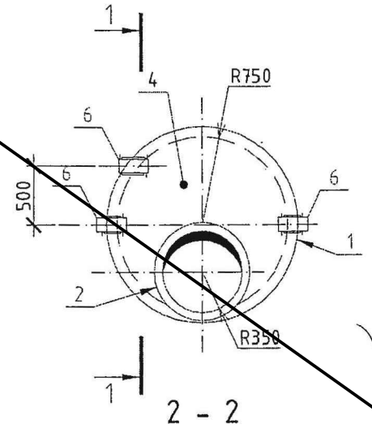

2 - 2

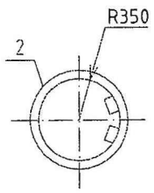

3 - 3

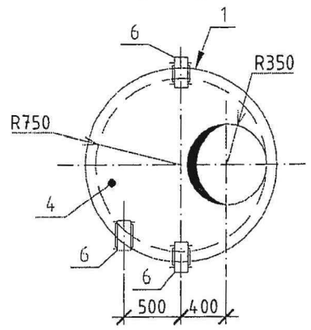

1 - 1

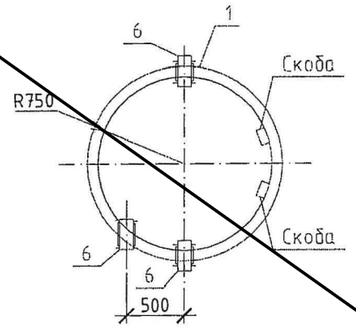

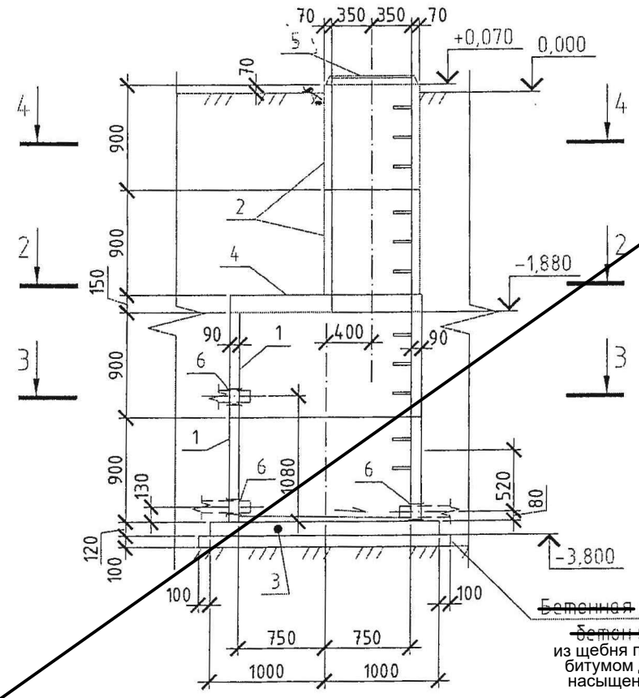

Бетонная подготовка
Бетон кл. В 7,5
из щебня пропитанного битумом до полного насыщения -100мм

Спецификация на спускной и переливной трубопровод

Поз.	Обозначение	Наименование	Кол.	Масса ед., кг	Приме-чание
		Сборные железобетонные элементы			
1	ГОСТ 8020-90 (Серия 3.900.1-14.)	Кольцо стеновое КС.С15.9	2	1000	
2	ГОСТ 8020-90 (Серия 3.900.1-14.)	Кольцо стеновое КС.С7.9	2	380	
3	ГОСТ 8020-90 (Серия 3.900.1-14.)	Плита днища ПН15	1	950	
4	ГОСТ 8020-90 (Серия 3.900.1-14.)	Плита перекрытия 1ПП15-1	1	580	
		Конструкции металлические			всех кг.
5	ГОСТ 3665-89	Люк чугунный ТВ	1	132	
6	Серия 5.900-2	Сальник Ду-100 l=200	3	8.2	24.6

Примечания:

1. Данный лист читать совместно с л. 1;2.
2. Стеновые кольца и плиту перекрытия укладывать на цементно -песчаном растворе М-50 толщиной 10мм.
3. С внешней стороны по всему периметру колодца следует выполнить обмазочную вертикальную гидроизоляцию из битумной мастики за 2 раза по огрунтованной поверхности.
4. С внутренней стороны по всему периметру колодца следует выполнить штукатурку цементно-песчаным раствором М-50 с добавлением жидкого стекла состава 1:1-20мм (или гидроизоляцию глубокого проникновения "пенетрон").
5. На днище колодца следует выполнить стяжку на цементно -песчаном растворе с добавлением жидкого стекла состава 1:1 с уклоном в сторону приемной трубы.
6. В стеновых кольцах предусмотрены лестничные скобы (скобы производятся в одном комплекте со стеновыми кольцами заводом -изготовителем).
7. Для установки сальников в стеновом кольце необходимо пробить отверстие диаметром 250мм. Сальник зачеканить бетоном кл.В10 на мелком заполнителе.

Согласовано:
Гл.Спец Захарченко 11.09

Взам. инв. №

Подп. и дата

Инв. № подл.

Привязан 09-2026

Проверил	Бейсенбаев			Разработал	Кравченко		
Исполнит.	Тажимурат			Выполнил	Кравченко		
				Проверил	Мищан		
				ГИП	Мищан		
				Н.Контр.	Бурая		

Инв.№

изм.	кол.	лист	док.	подпись	дата

ТП РК 1-50 НС II ~~IB~~, IIIA, ~~IVA, IVF~~) - 2009-АС
~~ТП РК 1-50 НС II 7С,8С,9С (IB,IIB,IIIA,IIIB,IVF)~~ - 2009-АС

Резервуары для воды емкостью до 50м³

Для ~~IB~~, IIIA,~~IVA, IVF~~ климатических подрайонов с обычными геологическими условиями

Стадия	Лист	Листов
РП	10	

Колодец спускного и переливного трубопроводов

ЧП "ПРИВАТАГРОСЕРВИС" г. Харьков

Копировал

А3

Колодец отводящего трубопровода

2 - 2

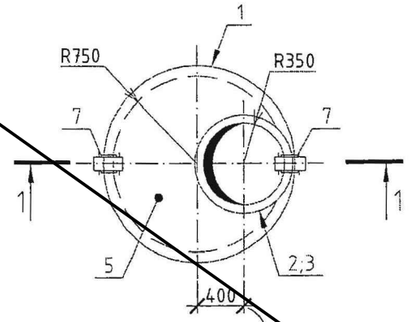

4 - 4

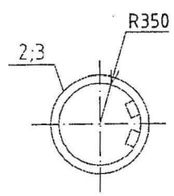

3 - 3

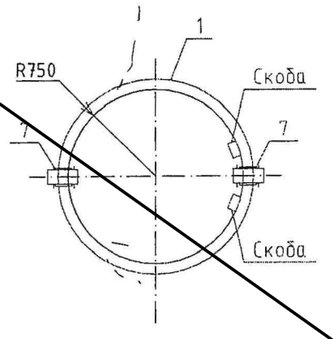

1 - 1

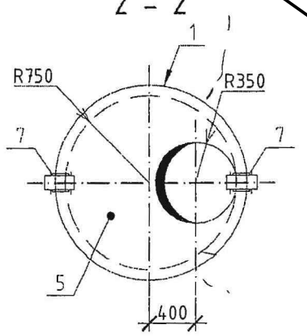

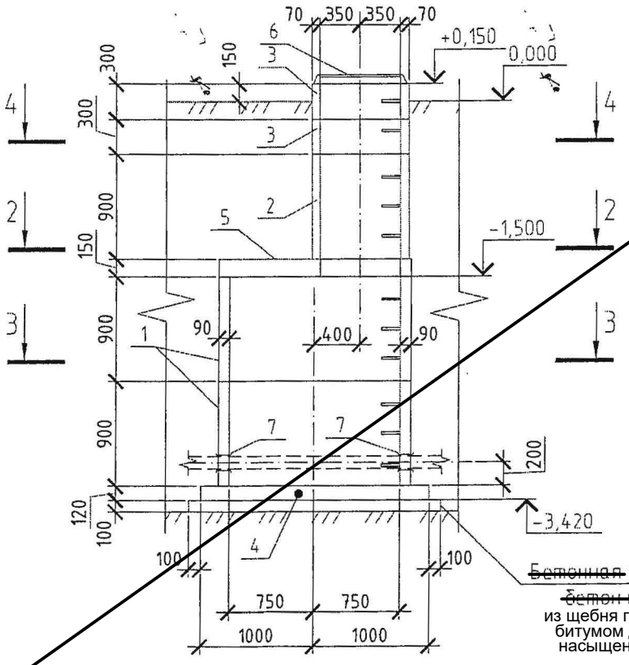

~~Бетонная~~ подготовка
~~бетон кл. В 7,5~~
из щебня пропитанного битумом до полного насыщения -100мм

Спецификация на отводящий трубопровод

Поз.	Обозначение	Наименование	Кол.	Масса ед., кг	Примечание
		Сборные железобетонные элементы			
1	ГОСТ 8020-90 (Серия 3.900.1-14.)	Кольцо стеновое КС.С15.9	2	1000	
2	ГОСТ 8020-90 (Серия 3.900.1-14.)	Кольцо стеновое КС.С7.9	1	380	
3	ГОСТ 8020-90 (Серия 3.900.1-14.)	Кольцо стеновое КС.С7.3	2	130	
4	ГОСТ 8020-90 (Серия 3.900.1-14.)	Плита днища Пн15	1	950	
5	ГОСТ 8020-90 (Серия 3.900.1-14.)	Плита перекрытия 1ПП15-1	1	580	
		Конструкции металлические			всех кг.
6	ГОСТ 3665-89	Люк чугунный ТВ	1	132	
7	Серия 5.900-2	Сальник Ду-100 l=200	2	8.2	16.4

Примечания:
1. Данный лист читать совместно с л. 1;2.
2. Стеновые кольца и плиту перекрытия укладывать на цементно -песчаном растворе М-50 толщиной 10мм.
3. С внешней стороны по всему периметру колодца следует выполнить обмазочную вертикальную гидроизоляцию из битумной мастики за 2 раза по огрунтованной поверхности.
4. В стеновых кольцах предусмотрены лестничные скобы (скобы производятся в одном комплекте со стеновыми кольцами заводом -изготовителем).
5. Для установки сальников в стеновом кольце необходимо пробить отверстие диаметром 250мм. Сальник зачеканить бетоном кл.В10 на мелком заполнителе.

Согласовано
Гл.Спец Захарченко 11.09

Взам. инв. №
Подп. и дата
Инв. № подл.

							ТП РК 1-50 НС II ~~IB,~~ IIIA, ~~IVA, IVF~~) - 2009-АС ~~ТП РК 1-50 НС II 7С,8С,9С (IB,IIB,IIIA,IIIB,IVF)~~ - 2009-АС
							Резервуары для воды емкостью до 50м³
изм.	кол.	лист	док.	подпись	дата		
Привязан 09-2026		Разработал	Кравченко			Для ~~IB,~~IIIA,~~IVA,IVF~~ климатических подрайонов с обычными геологическими условиями	Стадия: РП; Лист: 11; Листов:
Проверил Бейсенбаев		Выполнил	Кравченко				
Исполнит. Тажимурат		Проверил	Мищан				
		ГИП	Мищан			Колодец отводящего трубопровода	ЧП "ПРИВАТАГРОСЕРВИС" г. Харьков
Инв.№		Н.Контр.	Бурая				

Копировал А3

План котлована 0.000 – 39.80

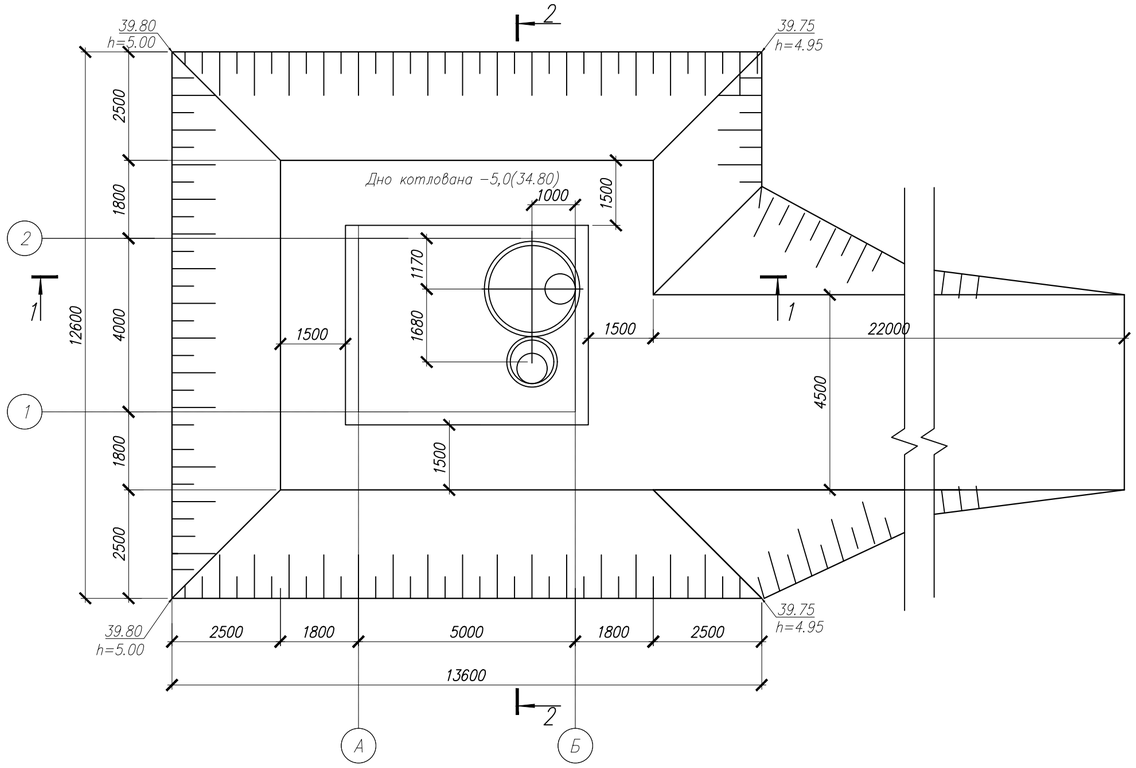

Разрез 1–1

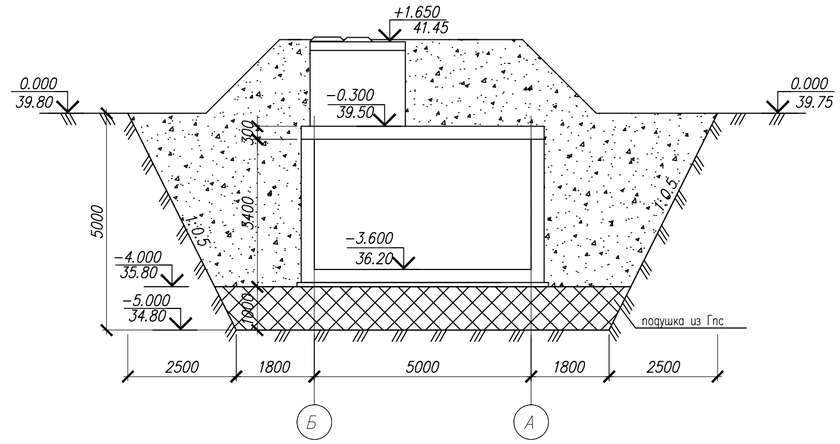

Разрез 2–2

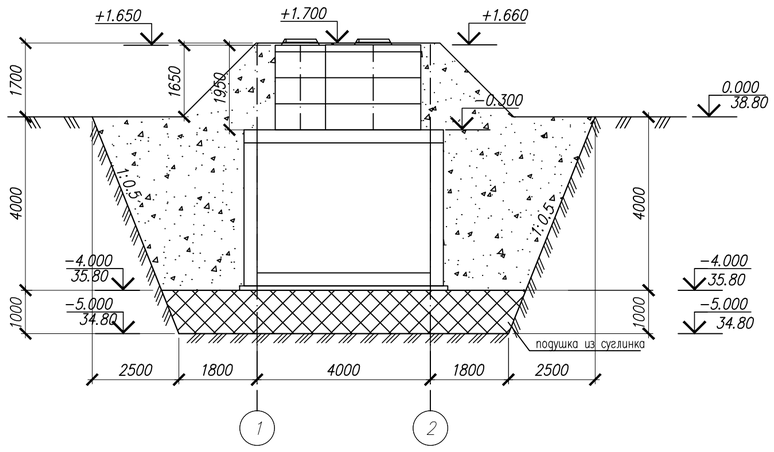

Примечание

1.За относительную отметку 0.000 принята отметка верха уровни земли, что соответствует абсолютной отметке по генплану 39.80.

2. Отрывка котлована производиться до отметки -5.000(34.80).

3.Фундаменты залегают на искусственное основание из песка. Дно котлована укатать тяжелыми катками до плотности природного состояний.

4.Обратную засыпку пазух фундаментов выполнить из местного однородного грунта с послойным уплотнением слоями не более 20 см до плотности сухого уплотненного грунта, не менее 1,65 т/м. Производство работ вести в соответствии с требованиями: СНиП РК 1.03-06-2002 "Строительное производство. Организация строительства предприятий, зданий и сооружений". СП РК 1.03-106-2012 "Охрана труда и техника безопасности в строительстве". СН 5.01-01-2013 "Земляные сооружения, основания и фундаменты". Не допускается затопление котлована поверхностными водами.

5.Антипросадочные мероприятия выполнены в соответствии с требованиями СП РК 5.01-102-2013 «Основания зданий и сооружений». Проектирование оснований фундаментов выполнено согласно МСП 5.01-102-2002.

6.Инженерно-геологические данные площадки строительства см. Общие данные л. АС-2. До начала земляных работ на площадке снять растительный слой толщиной 0,1-0,2м, его использование для обратной засыпки и устроиства подушки категорический запрещается.

7. Подушка из ГПС толщиной 1,0м.Подушка в уплотненном состоянии должна иметь следующие параметры: плотность р=1.40т/м3, угол внутреннего трения φI = 29град, удельное сцепления CI=11кПа, модуль деформации Е = 8,0 МПа;

Ниже дна котлована естественный грунт уплотнить ручными трамбовками до отказа.

Внимание!

1. К устройству фундаментов приступать только после лабораторного заключения грунтов.

2.После подготовки дна котлована составить акт освидетельствования скрытых работ о соответствии существующих характеристик грунтов основания принятым в проекте. В случае несоответствие грунтов принятых в рабочих чертежах уведомит автора проекта.

3.Получить разрешение ГАСК на производство строительных работ к строительным работам допускаются строительные организации ,имеющие лицензию на право осуществления строительства работ.

4.Насыпной грунт и строительный мусор категорически запрещено использовать в качестве подготовки под полы и при обратной засыпке пазух траншей под фундамент.

5.Все отклонения от проекта необходимо согласовать с авторами проекта.

Наименование	Ед. изм.	Кол.
Отрывка котлована	м3	569,77
Обратная засыпка	м3	400,67
Подушка изГПС	м3	73,79
Площадь верха котлована Площадь дна котлована	м2 м2	171,36 65,36
Въезд и выезд в котлован	м3	302,50

Изм.	Кол.уч.	Лист	N док.	Подпись	Дата	09–2026 АС		
						Корректировка проектно–сметной документации "Капитальный ремонт ППП№18 ОЧС, Каратобинского района, ДЧС ЗКО по адресу ЗКО Каратобинский район с Каратобе ул. С. Датова 45"		
Проверил		Бейсенбаев			08.26	Резервуар накопитель	Стадия: РП	Лист: 1 / Листов: 1
Разработал		Тажимурат			08.26	План котлована 0.000 – 373.60 Разрез 1–1 и Разрез 2–2	ТОО"Инженерные коммуникации" г. Атырау– 2026 г.	
Н.контроль		Бейсенбаев			08.26			

Согласовано:

Взам. инв. N

Подпись и дата

Инв. N подл.

Формат А2