Инженерная графика CAD

Ra 1,6 (√)

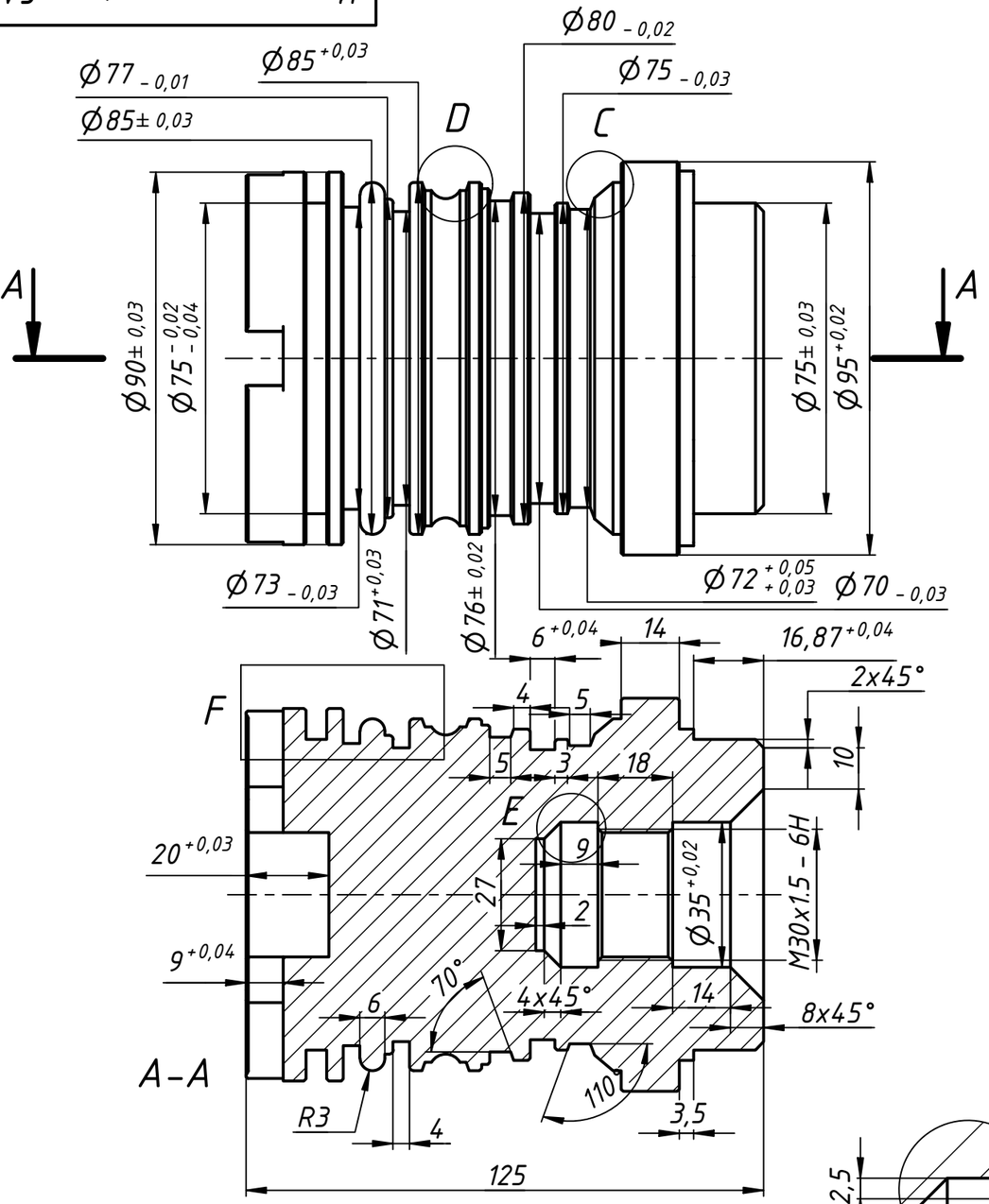

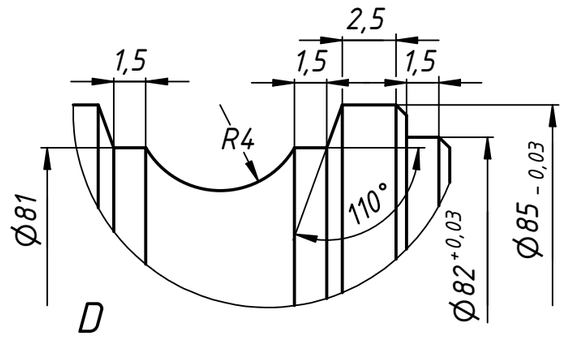

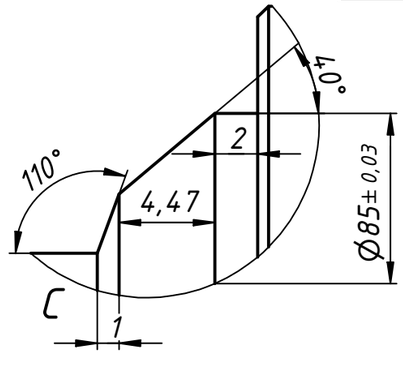

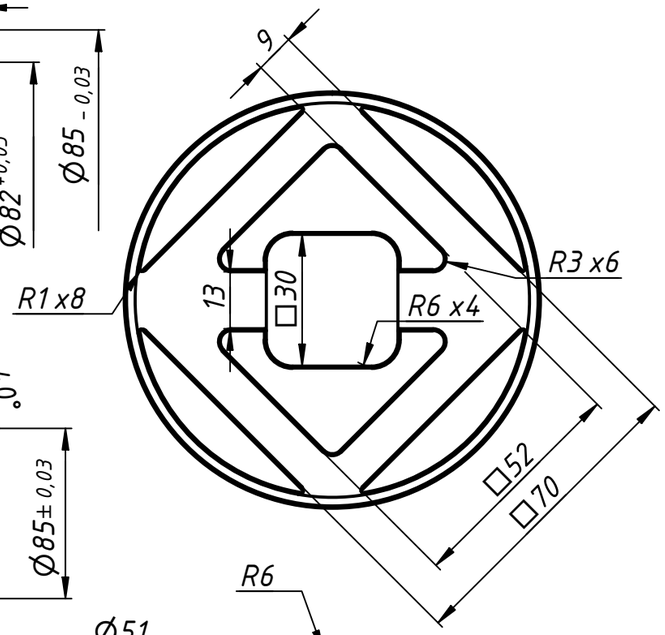

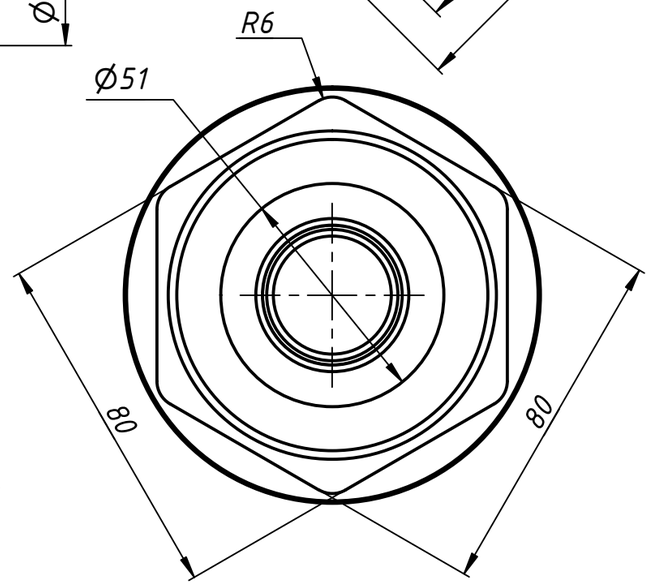

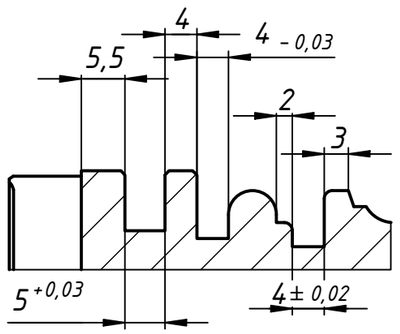

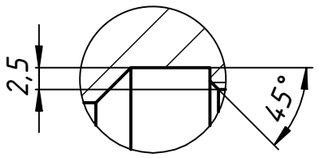

E

1. Неуказанные предельные отклонения размеров ±0,05.
2. Фаски без указания размера 0,5x45°.
3. Острые кромки притупить.

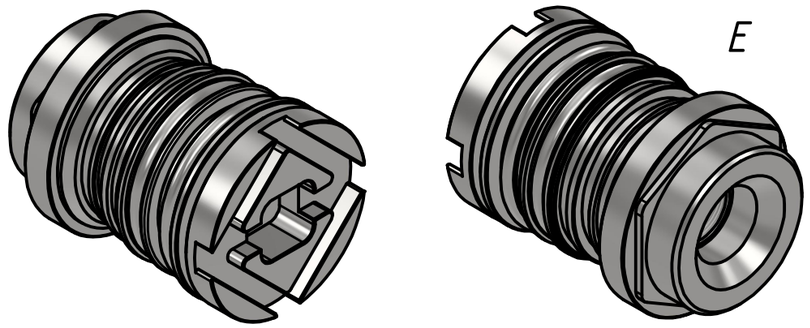

Изм.	Лист	№ докум.	Подп.	Дата
Разраб.		Кривушин.А		04.09.2025
Пров.				
Т. контр.				
Нач.отд.				
Н. контр.				
Утв.				

Инженерная графика CAD

Задание 4

Лит.	Масса	Масштаб
	4,4	1 : 1,4

Лист | Листов 1

Круг $\frac{d100x127}{Д16\ ГОСТ\ 4784\ -97}$

ПКМиТ

Перв. примен.
Справ. №
Подп. и дата
Инв. № дубл.
Взам. инв. №
Подп. и дата
Инв. № подл.