РЕСПУБЛИКА КАЗАХСТАН

ТОО "КАРАГАНДАКАЗДОРПРОЕКТ"

РАБОЧИЙ ПРОЕКТ

«РЕКОНСТРУКЦИЯ ПОДЪЕЗДНОЙ АВТОМОБИЛЬНОЙ ДОРОГИ К ИНДУСТРИАЛЬНОЙ ЗОНЕ Г. САРАНЬ, КАРАГАНДИНСКОЙ ОБЛАСТИ»

460-АД

ТОМ 4. РАБОЧИЕ МАТЕРИАЛЫ
КНИГА 5. ПЕРЕСЕЧЕНИЯ И ПРИМЫКАНИЯ. ОБУСТРОЙСТВО
АЛЬБОМ 2. ЧЕРТЕЖИ

г. КАРАГАНДА 2025г

РЕСПУБЛИКА КАЗАХСТАН

ТОО «КАРАГАНДАКАЗДОРПРОЕКТ»

«РЕКОНСТРУКЦИЯ ПОДЪЕЗДНОЙ АВТОМОБИЛЬНОЙ ДОРОГИ К ИНДУСТРИАЛЬНОЙ ЗОНЕ Г. САРАНЬ, КАРАГАНДИНСКОЙ ОБЛАСТИ»

460-АД

ТОМ 4. РАБОЧИЕ МАТЕРИАЛЫ
КНИГА 5. ПЕРЕСЕЧЕНИЯ И ПРИМЫКАНИЯ. ОБУСТРОЙСТВО
АЛЬБОМ 2. ЧЕРТЕЖИ

Директор	***Камалетдинов Р.М.***
Главный инженер	***Сержантов С.А.***
ГИП	***Тарановский В.В.***

Государственная лицензия №14001272 от 03.02.2014г.

Заказчик: ГУ «Управление пассажирского транспорта и автомобильных дорог Карагандинской области»

г. КАРАГАНДА 2025г

Объект: «Реконструкция подъездной автомобильной дороги к индустриальной зоне г. Сарань, Карагандинской области»

Номер тома	Обозначение	Наименование	Примечание
1	2	3	4
1	460-ПП	**Паспорт**	
	А. Автомобильная дорога		
2	460-ОПЗ	**Общая пояснительная записка**	
3	460-МС	**Материалы согласований**	
4	460-АД	**Рабочие материалы**	
		Книга 1. Чертежи	
		Книга 2. Ведомости	
		Книга 3. Поперечные профили земляного полотна	
		Книга 4. Искусственные сооружения (трубы)	
		Книга 5. Пересечения и примыкания Альбом 1. Ведомости Альбом 2. Чертежи	
5	460-ИС	**Инженерные сети**	
	460-ЭС	**Книга 1.** Линии электропередач	
	460-НСС	**Книга 2.** Линии связи	
6	460-СВОР	**Сводная ведомость объемов работ**	
		Книга 1. Дорожная часть	
		Книга 2. Искусственные сооружения (трубы)	
	Б. Путепровод через ж/д на ПК 33+35		
7	460-ПЗ	Пояснительная записка	
8	460-ИС	**Книга 1.**Чертежи	
		Книга 2. Сводная ведомость объёмов работ	
	В. Мост через р.Жосалы на ПК 37+10		
9	460-ПЗ	Пояснительная записка	
10	460-ИС	**Книга 1.** Чертежи	
		Книга 2. Сводная ведомость объёмов работ	
	Г. Мост через р.Карагандинка на ПК 53+50		
11	460-ПЗ	Пояснительная записка	
12	460-ИС	**Книга 1.** Чертежи	
		Книга 2. Сводная ведомость объёмов работ	
13	460-РООС	**Раздел охраны окружающей среды**	
14	460-ОС	**Организация строительства**	
15	460-СД	**Сметная документация**	
Отчет по инженерно-топографическим изысканиям			
Отчет по инженерно-геологическим изысканиям			
Отчет по инженерно-гидрологическим изысканиям			

						460-СП	
Изм.	Кол.уч	Лист	№док	Подпись	Дата		
Исполнил		Зарлық			10.25	Состав рабочего проекта	Стадия: РП; Лист: 1; Листов: 1
Проверил		Дегтярева И.			10.25		
ГИП		Тарановский			10.25		ТОО «КарагандаКаздорпроект»

Ведомость рабочих чертежей основного комплекта

Лист	Наименование	Примечание
1	Общие данные	1 лист
2-20	План обустройства М 1:1000	19 листов
21-33	Разбивочный план М 1:1000	13 листов
34-37	Продольные профили съездов	4 листа
38-41	Опоры дорожных знаков	4 листа
42-44	Знаки индивидуального проектирования	3 листа
45	Ограждения на автомобильных дорогах	1 лист
46-49	Схема установки снегозащитного ограждения	4 листа
50	Схема устройства тротуаров	1 лист
51	Вертикальная планировка парковочной площадки	1 лист
52	Виды разметки	1 лист
54	Спецификация АД	8 листов

Ведомость ссылочных и прилагаемых документов

Обозначение	Наименование	Примечание
Ссылочные документы		
ВН РК 3ю1-001-2024	Автомобильные дороги	
СН РК 1.02-03-2011	Порядок разработки, согласования, утверждения и состав проектной документации на строительство	
СН РК 3.03-04-2014 СП РК 3.03-104-2014	Проектирование нежестких дорожных одежд	
3.501-1-144	Типовой проект сборных водопропускных труб для автомобильных дорог. Круглые трубы	
3.501.1-156	Типовой проект. Укрепление русел, конусов и откосов насыпи у малых и средних мостов и водопропускных труб	
3.501-1-177.93	Типовой проект сборных водопропускных труб для автомобильных дорог. Прямоугольные трубы	
№04-08	Типовой проект. Звенья труб	
Прилагаемые документы		
СВОР	Ведомость объемов работ	Том 5

1. Разработка проектно-сметной документации по объекту "Реконструкция подъездной автомобильной дороги к Индустриальной зоне г .Сарань, Карагандинской области" разработана на основании инженерно-топографической съемки проведенной в мае 2025г.;
2. Система координат и высот - СК 1942г. Балтийская;
3. Исходный репер ТТ-1 Н-513,19м; координаты X =5526513,701, Y=343135,113.

Проект разработан в соответствии с заданием на проектирование и требованиям государственных нормативов действующих на территории Республики Казахстан .

Главный инженер проекта : Тарановский В.В.

						460-АД		
						Реконструкция подъездной автомобильной дороги к Индустриальной зоне г. Сарань, Карагандинской области		
Изм.	Кол.	Лист	№док	Подпись	Дата			
Исполнил		Терликбаев			11.25	Автомобильная дорога	Стадия	Лист	Листов
Проверил		Глухов			11.25		РП	1	
ГИП		Тарановский			11.25				
						Общие данные	ТОО "КарагандаКаздорпроект" ГСЛ №14.001272		

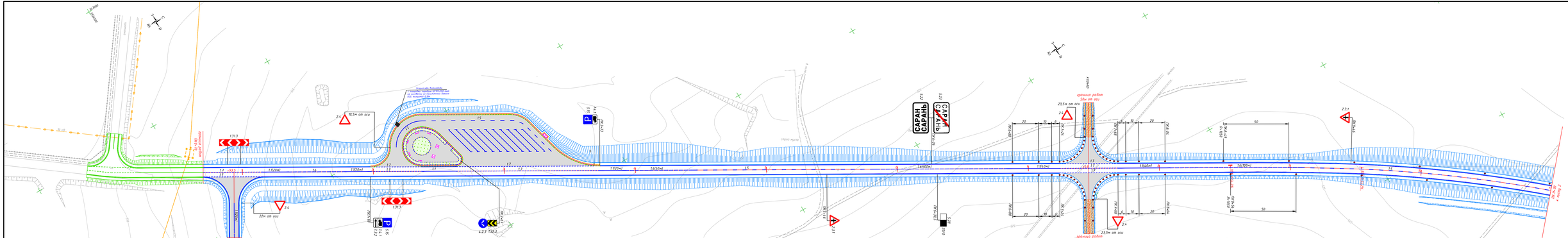
САРАН
САРАНЬ
Устройство водоотвода с площадки
с применением бетонного поребрика БР 100.20.8, устроенного на основании из
монолитного бетона В20, толщиной 0,10м
Бортовой камень
БР 100.20.8
Бортовой камень
БР 100.20.8
Монолитный бетон
В20 F300, толщиной 0,10м
Подготовка из песка отсева дробления
толщиной 1=0,10м
22м от оси
23,5м от оси
18,5м от оси
кромка работ
50м от оси
Пункт назначения
Пункт назначения
Пункт назначения

Изм.	Кол.уч.	Лист	№док	Подпись	Дата
Исполнил		Терликбаев			10.25
Проверил		Глухов			10.25
ГИП		Тарановский			10.25

460-АД

Реконструкция подъездной автомобильной дороги к Индустриальной зоне г.Сарань, Карагандинской области

Автомобильная дорога
План обустройства

стадия	лист	листов
РП	3	

Участок ПК11+00 – ПК23+00
1:1000

ТОО
"КарагандаКаздорпроект"
ГСЛ № 14001272

ФОРМАТ А4

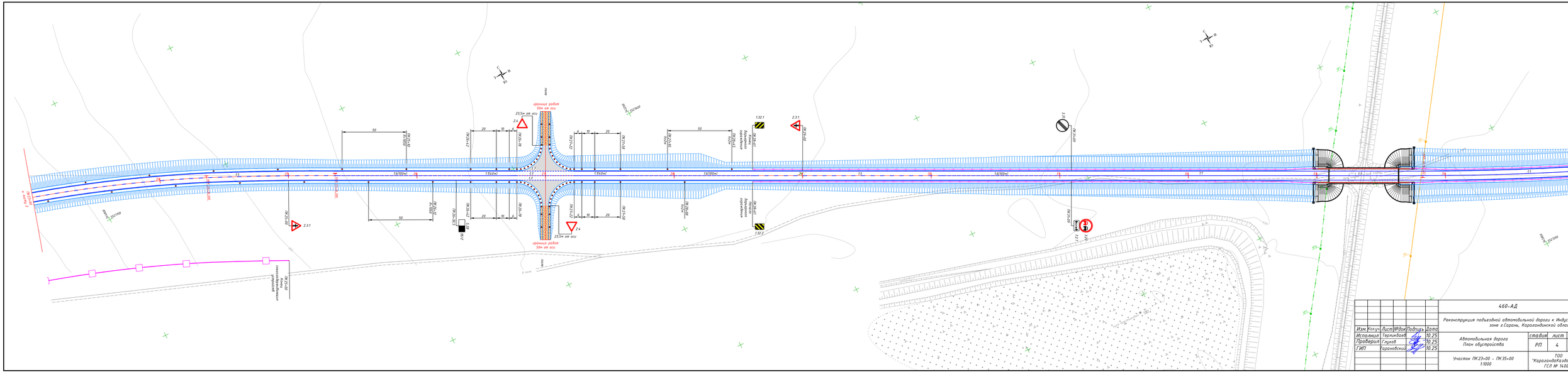
граница работ
50м от оси
23,5м от оси
ПК 24+27
ПК 24+18
ПК 24+00
ПК 23+82
ПК 23+73
ПК 23+55
ПК 25+45
ПК 25+27
ПК 25+18
ПК 25+00
ПК 24+82
ПК 24+73
ПК 24+55
ПК 26+45
ПК 26+27
ПК 26+18
ПК 26+00
ПК 25+82
ПК 25+73
ПК 25+55
ПК 27+45
ПК 27+27
ПК 27+18
ПК 27+00
ПК 26+82
ПК 26+73
ПК 26+55
ПК 28+45
ПК 28+27
ПК 28+18
ПК 28+00
ПК 27+82
ПК 27+73
ПК 27+55
ПК 29+45
ПК 29+27
ПК 29+18
ПК 29+00
ПК 28+82
ПК 28+73
ПК 28+55
ПК 30+45
ПК 30+27
ПК 30+18
ПК 30+00
ПК 29+82
ПК 29+73
ПК 29+55
ПК 31+45
ПК 31+27
ПК 31+18
ПК 31+00
ПК 30+82
ПК 30+73
ПК 30+55
ПК 32+45
ПК 32+27
ПК 32+18
ПК 32+00
ПК 31+82
ПК 31+73
ПК 31+55
ПК 33+45
ПК 33+27
ПК 33+18
ПК 33+00
ПК 32+82
ПК 32+73
ПК 32+55
ПК 34+45
ПК 34+27
ПК 34+18
ПК 34+00
ПК 33+82
ПК 33+73
ПК 33+55
ПК 35+00
ПК 34+82
ПК 34+73
ПК 34+55
ПК 23+00
ПК 23+18
ПК 23+27
ПК 23+45
50
20
10
4
16(100м)
15(40м)
2.31
2.4
1.32.1
1.32.2
Знаки дорожные конусные
Конус
Знак
Ограждение дорожное
Ограждение дорожное сигнальное
Ограждение дорожное барьерное
Ограждение дорожное барьерное сигнальное
Ограждение дорожное барьерное сигнальное
Ограждение дорожное барьерное сигналь

Изм.	Кол.уч.	Лист	№док	Подпись	Дата	460-АД
						Реконструкция подъездной автомобильной дороги к Индустриальной зоне г.Сарань, Карагандинской области
Исполнил		Терликбаев			10.25	Автомобильная дорога План обустройства
Проверил		Глухов			10.25	стадия: РП; лист: 5; листов:
ГИП		Тарановский			10.25	Участок ПК35+00 – ПК47+00 1:1000
						ТОО "КарагандаКаздорпроект" ГСЛ № 14001272

ФОРМАТ А4

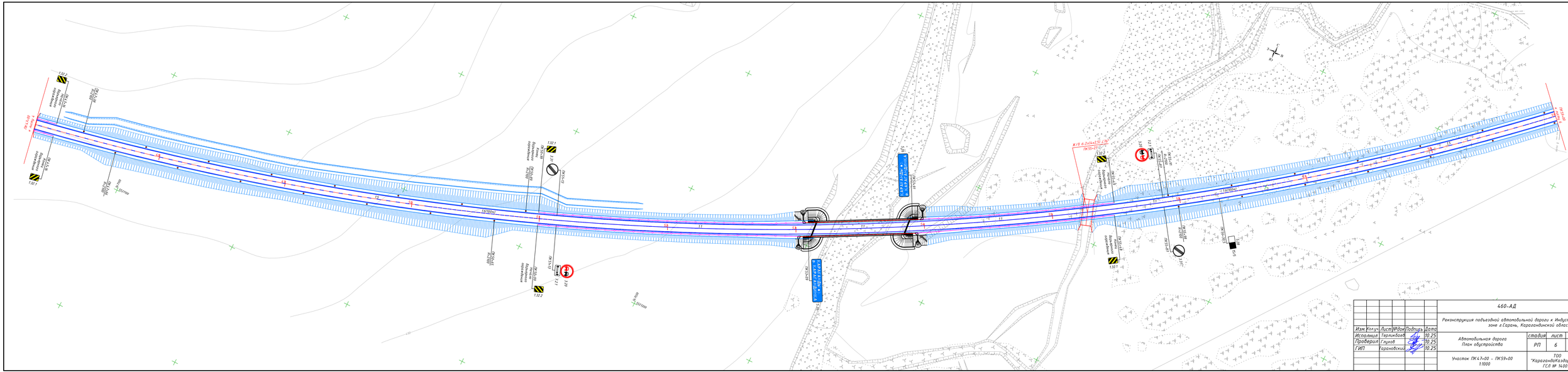
ПК47+00
ПК47+00.00
ПК47+00.00
ПК47+00.

						460-АД		
						Реконструкция подъездной автомобильной дороги к Индустриальной зоне г.Сарань, Карагандинской области		
Изм.	Кол.уч.	Лист	№док	Подпись	Дата			
Исполнил		Терликбаев			10.25	Автомобильная дорога План обустройства	стадия	лист	листов
Проверил		Глухов			10.25		РП	7	
ГИП		Тарановский			10.25				
						Участок ПК59+00 - ПК71+00 1:1000	ТОО "КарагандаКаздорпроект" ГСЛ № 14001272		

ФОРМАТ А4

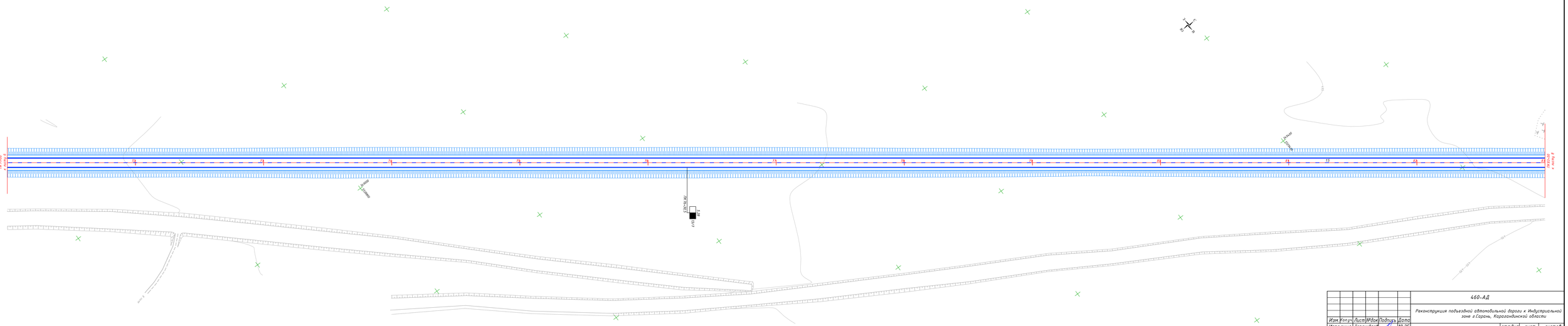

						460-АД	
						Реконструкция подъездной автомобильной дороги к Индустриальной зоне г.Сарань, Карагандинской области	
Изм.	Кол.уч.	Лист	№док.	Подпись	Дата		
Исполнил		Терликбаев			10.25	Автомобильная дорога План обустройства	стадия: РП; лист: 8; листов:
Проверил		Глухов			10.25		
ГИП		Караковский			10.25		
						Участок ПК71+00 – ПК83+00 1:1000	ТОО "КарагандаКаздорпроект" ГСЛ № 14001172

ФОРМАТ А4

Изм.	Кол.уч.	Лист	№док	Подпись	Дата
Исполнил		Терликбаев			10.25
Проверил		Глухов			10.25
ГИП		Тарановский			10.25

460-АД		
Реконструкция подъездной автомобильной дороги к Индустриальной зоне г.Сарань, Карагандинской области		
Автомобильная дорога План обустройства	стадия	лист	листов
	РП	9	
Участок ПК83+00 – ПК95+00 1:1000	ТОО "КарагандаКаздорпроект" ГСЛ № 14001272		

ФОРМАТ А4

Изм.	Кол.уч.	Лист	№док	Подпись	Дата	460-АД		
						Реконструкция подъездной автомобильной дороги к Индустриальной зоне г.Сарань, Карагандинской области		
Исполнил		Терликбаев			10.25	Автомобильная дорога План обустройства	стадия	лист	листов
Проверил		Глухов			10.25		РП	10	
ГИП		Тарановский			10.25	Участок ПК 95+00 – ПК 107+50 1:1000	ТОО "КарагандаКаздорпроект" ГСЛ № 14001272	

ФОРМАТ А4

Изм.	Кол.уч.	Лист	№док	Подпись	Дата	
Исполнил		Терликбаев			10.25	
Проверил		Глухов			10.25	
ГИП		Тарановский			10.25	

460-АД

Реконструкция подъездной автомобильной дороги к Индустриальной зоне г.Сарань, Карагандинской области

	стадия	лист	листов
Автомобильная дорога План обустройства	РП	11	

Участок ПК 107+50 – ПК 119+00
1:1000

ТОО "КарагандаКаздорпроект" ГСЛ № 14001272

ФОРМАТ А4

						460-АД		
						Реконструкция подъездной автомобильной дороги к Индустриальной зоне г.Сарань, Карагандинской области		
Изм.	Кол.уч.	Лист	№док	Подпись	Дата			
Исполнил		Терликбаев			10.25	Автомобильная дорога План обустройства	стадия	лист	листов
Проверил		Глухов			10.25		РП	12	
ГИП		Тарановский			10.25				
						Участок ПК 119+00 – ПК 131+00 1:1000	ТОО "КарагандаКаздорпроект" ГСЛ № 14001272		

ФОРМАТ А4

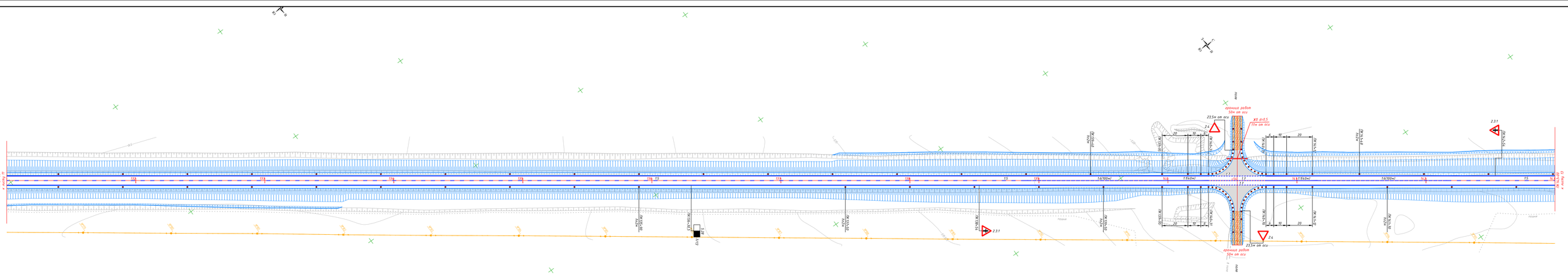

					460-АД
					Реконструкция подъездной автомобильной дороги к Индустриальной зоне г.Сарань, Карагандинской области
Изм.	Кол.уч.	Лист	№док.	Подпись	Дата
Исполнил		Терликбаев			10.25
Проверил		Глухов			10.25
ГИП		Тарановский			10.25
Автомобильная дорога План обустройства				стадия	лист	листов
				РП	13	
Участок ПК 131+00 – ПК 143+00 1:1000				ТОО "КарагандаКаздорпроект" ГСЛ № 14001272	

ФОРМАТ А4

Изм.	Кол.уч.	Лист	№док	Подпись	Дата
Исполнил		Терликбаев			10.25
Проверил		Глухов			10.25
ГИП		Тарановский			10.25

460-АД

Реконструкция подъездной автомобильной дороги к Индустриальной зоне г.Сарань, Карагандинской области

Автомобильная дорога План обустройства	стадия	лист	листов
	РП	14	

Участок ПК 143+00 – ПК 151+00
1:1000

ТОО "КарагандаКаздорпроект" ГСЛ № 14001272

ФОРМАТ А4

Изм.	Кол.уч.	Лист	№док	Подпись	Дата	460-АД		
						Реконструкция подъездной автомобильной дороги к Индустриальной зоне г.Сарань, Карагандинской области		
Исполнил		Терликбаев			10.25	Автомобильная дорога План обустройства	стадия	лист	листов
Проверил		Глухов			10.25		РП	15	
ГИП		Тарановский			10.25				
						Участок ПК 151+00 – ПК 163+00 1:1000	ТОО "КарагандаКаздорпроект" ГСЛ № 14001272		

ФОРМАТ А4

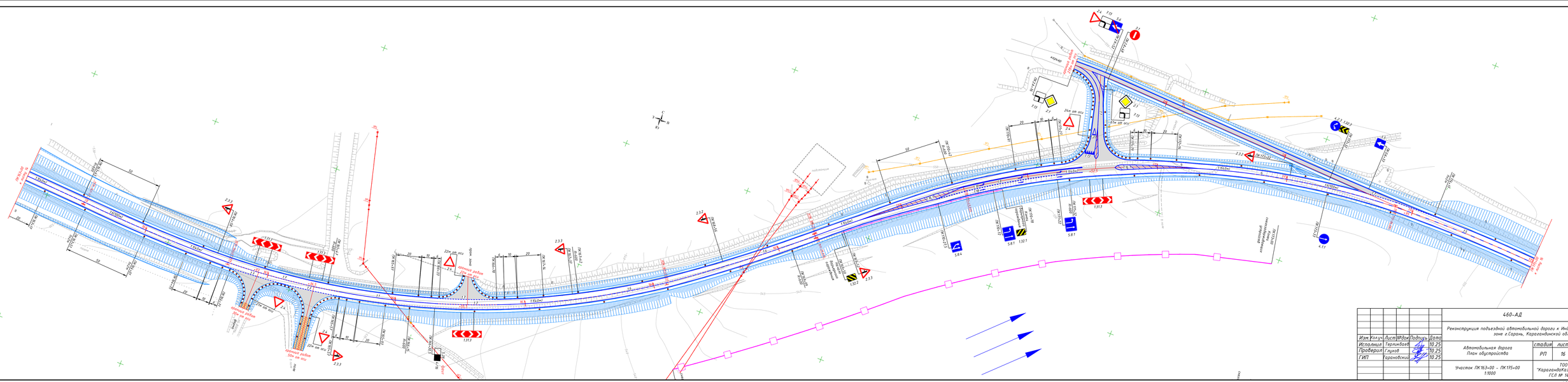
ПК 163+00
ПК 164+00
ПК 165+00
ПК 166+00
ПК 167+00
ПК 168+00
ПК 169+00
ПК 170+00
ПК 171+00
ПК 172+00
ПК 173+00
ПК 174+00
ПК 175+00
Участок работ 50м на эту
Участок работ 50м на эту
Участок работ 50м на эту

						460-АД		
						Реконструкция подъездной автомобильной дороги к Индустриальной зоне г.Сарань, Карагандинской области		
Изм.	Кол.уч.	Лист	№док	Подпись	Дата			
Исполнил	Терликбаев				10.25	Автомобильная дорога План обустройства	стадия	лист	листов
Проверил	Глухов				10.25		РП	17	
ГИП	Тарановский				10.25				
						Участок ПК 175+00 - ПК 185+00 1:1000	ТОО "КарагандаКаздорпроект" ГСЛ № 14001272		

ФОРМАТ А4

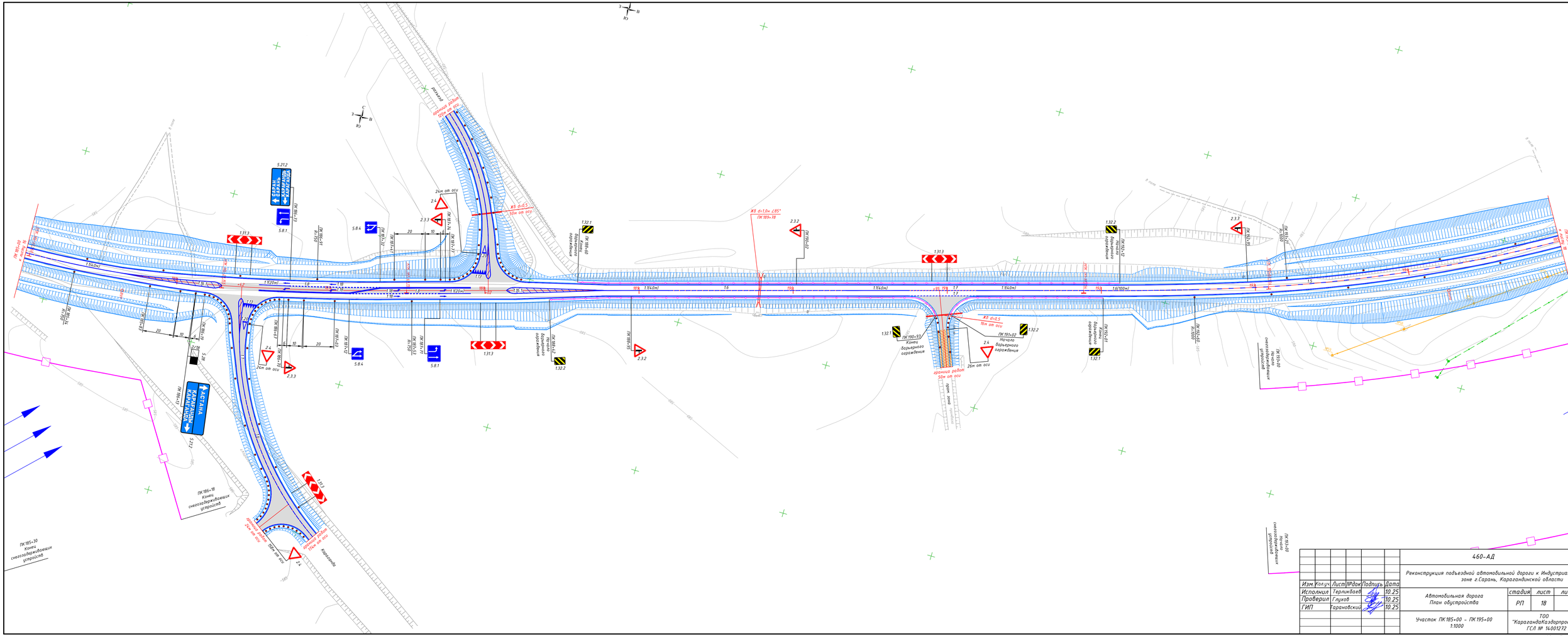
ПК 185+00 Начало участка
ПК 185+18 Конец снегозадерживающих устройств
ПК 185+20 Конец снегозадерживающих устройств
ПК 195+00 Конец участка
ПК 193+60 Начало снегозадерживающих устройств
ПК 193+80 Конец снегозадерживающих устройств
ПК 185+60
ПК 189+78
ПК 190+93 Конец барьерного ограждения
ПК 191+02 Начало барьерного ограждения
ПК 192+17
ПК 192+69
ПК 193+00
Караганда
Аэропорт
Индустриальная зона
Карагандинский аэропорт
Аэропорт Караганда
Индустриальная зона
Карагандинский аэропорт
Караганда
Аэропорт

Изм.	Кол.уч.	Лист	№док	Подпись	Дата
Исполнил		Терликбаев			10.25
Проверил		Глухов			10.25
ГИП		Тарановский			10.25

460-АД			
Реконструкция подъездной автомобильной дороги к Индустриальной зоне г.Сарань, Карагандинской области			
Автомобильная дорога План обустройства	стадия	лист	листов
	РП	19	
Участок ПК195+00 - ПК207+00 1:1000	ТОО "КарагандаКаздорпроект" ГСЛ № 14001272		

ФОРМАТ А4

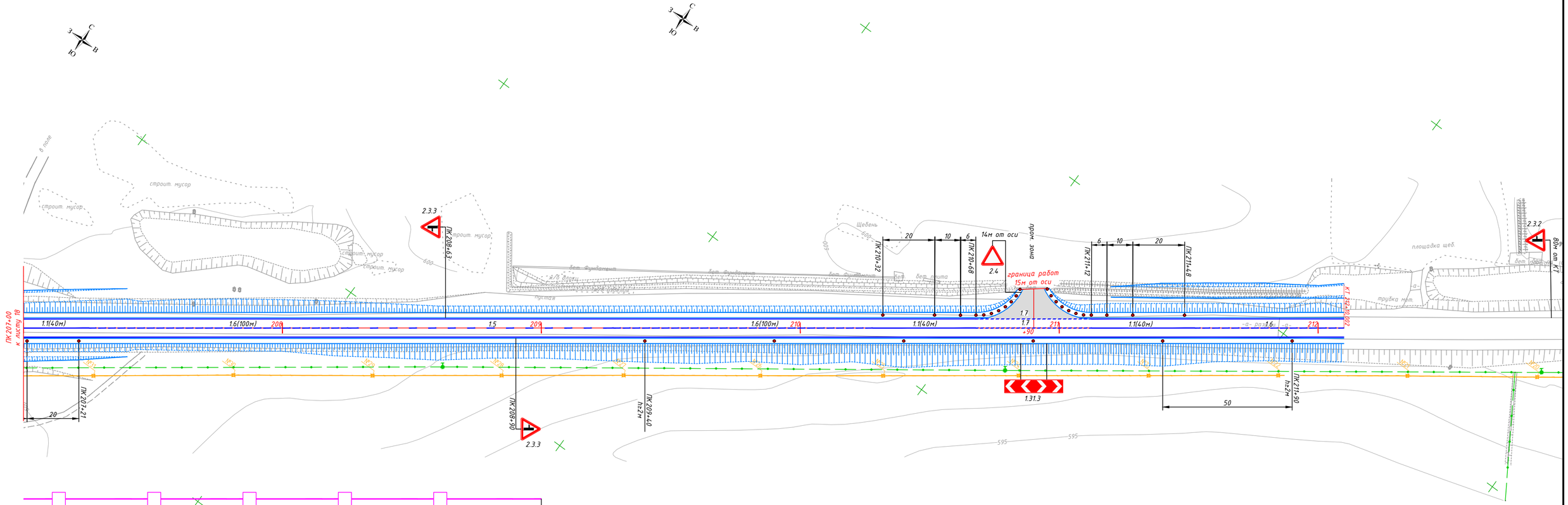

						460-АД	
						Реконструкция подъездной автомобильной дороги к Индустриальной зоне г.Сарань, Карагандинской области	
Изм.	Кол.уч.	Лист	№док	Подпись	Дата		
Исполнил		Терликбаев			10.25	Автомобильная дорога План обустройства	стадия: РП; лист: 20; листов:
Проверил		Глухов			10.25		
ГИП		Тарановский			10.25		
						Участок ПК207+00 - ПК212+10 1:1000	ТОО "КарагандаКаздорпроект" ГСЛ № 14001272

ФОРМАТ А4

Координаты круговой кривой №1

N	X	Y
1	5526649.35	343203.20
2	5526647.26	343206.08
3	5526643.31	343209.11
4	5526638.59	343210.69
5	5526633.62	343210.63
6	5526628.93	343208.95

тангенс, B, R15, R50, круговая кривая №1, круговая кривая №2

Парковка лево 1+98-3+73

Координаты круговой кривой №2

N	X	Y
1	5526781.46	343294.47
2	5526777.23	343291.81
3	5526773.28	343288.74
4	5526769.66	343285.29
5	5526766.41	343281.50
6	5526763.54	343277.40
7	5526761.10	343273.04
8	5526759.11	343268.46
9	5526757.78	343264.40

Координаты круговой кривой №1

N	X	Y
1	5527114.88	343458.47
2	5527111.92	343462.48
3	5527108.06	343465.63
4	5527103.54	343467.73
5	5527098.63	343468.65
6	5527093.66	343468.33
7	5527088.92	343466.78
8	5527087.66	343466.13

ПК 7+46 лево

Координаты круговой кривой №2

N	X	Y
1	5527126.47	343487.89
2	5527125.26	343487.16
3	5527121.47	343483.92
4	5527118.60	343479.84
5	5527116.82	343475.18
6	5527116.26	343470.23
7	5527116.93	343465.29
8	5527118.81	343460.67

Координаты круговой кривой №1

N	X	Y
1	5526513,91	343152,49
2	5526517,87	343155,43
3	5526521,03	343159,29
4	5526523,13	343163,81
5	5526524,04	343168,71
6	5526523,72	343173,69
7	5526522,17	343178,43
8	5526521,52	343179,69

ПК 0+93,5 право

Координаты круговой кривой №2

N	X	Y
1	5526527,629	343183,1123
2	5526530,591	343179,1003
3	5526534,454	343175,9459
4	5526538,977	343173,8451
5	5526543,879	343172,9286
6	5526548,855	343173,2534
7	5526553,597	343174,7993
8	5526554,855	343175,4475

Координаты круговой кривой №1

N	X	Y
1	5527084.23	343472.24
2	5527085.44	343472.97
3	5527089.24	343476.21
4	5527092.11	343480.29
5	5527093.89	343484.95
6	5527094.45	343489.90
7	5527093.78	343494.84
8	5527091.90	343499.46

ПК 7+46 право

Координаты круговой кривой №2

N	X	Y
1	5527095.80	343501.69
2	5527098.79	343497.65
3	5527102.65	343494.50
4	5527107.17	343492.40
5	5527112.07	343491.48
6	5527117.05	343491.81
7	5527121.79	343493.35
8	5527123.03	343494.03

Изм.	Кол.уч.	Лист	№док	Подпись	Дата
Исполнил		Терликбаев			11.25
Проверил		Глухов			11.25
ГИП		Тарановский			11.25

460-АД

Реконструкция подъездной автомобильной дороги к Индустриальной зоне г.Сарань, Карагандинской области

Автомобильная дорога

стадия	лист	листов
РП	21	

Разбивочный план
ПК0+70 – ПК9+00
1:1000

ТОО "КарагандаКаздорпроект" ГСЛ № 14001272

ФОРМАТ А4

Координаты круговой кривой №1

N	X	Y
1	5527606.59	345128.40
2	5527602.39	345125.70
3	5527599.00	345122.05
4	5527596.61	345117.67
5	5527595.38	345112.84
6	5527595.39	345107.85
7	5527596.63	345103.02
8	5527597.20	345101.72

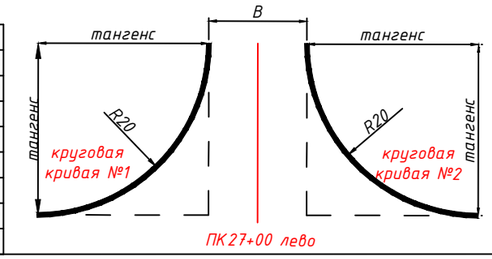

Координаты круговой кривой №2

N	X	Y
1	5527577.96	345141.85
2	5527578.62	345140.60
3	5527581.61	345136.60
4	5527585.49	345133.48
5	5527590.03	345131.41
6	5527594.94	345130.52
7	5527599.91	345130.88
8	5527604.64	345132.46

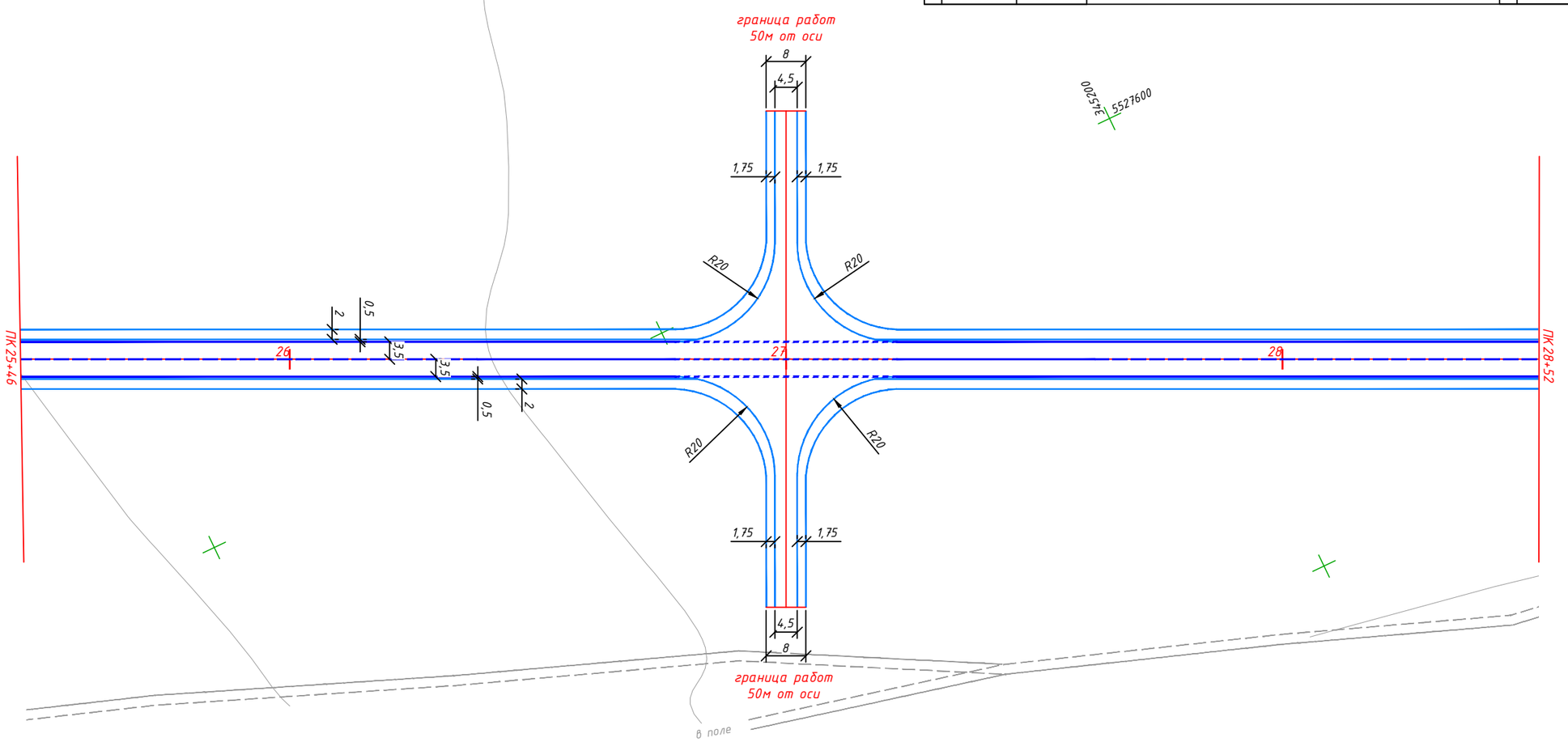

Координаты круговой кривой №1

N	X	Y
1	5527590.88	345098.70
2	5527590.23	345099.95
3	5527587.24	345103.94
4	5527583.35	345107.07
5	5527578.82	345109.14
6	5527573.91	345110.02
7	5527568.93	345109.67
8	5527564.20	345108.09

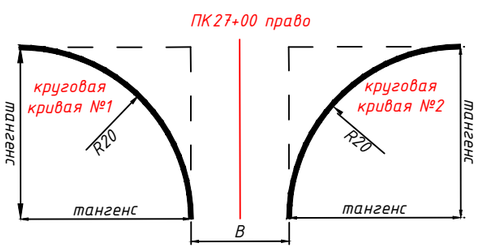

Координаты круговой кривой №2

N	X	Y
1	5527562.26	345112.15
2	5527566.45	345114.85
3	5527569.85	345118.50
4	5527572.23	345122.88
5	5527573.46	345127.71
6	5527573.46	345132.70
7	5527572.22	345137.53
8	5527571.65	345138.83

Изм.	Кол.уч.	Лист	№док	Подпись	Дата
Исполнил		Терликбаев			10.25
Проверил		Глухов			10.25
ГИП		Тарановский			10.25

460-АД

Реконструкция подъездной автомобильной дороги к Индустриальной зоне г.Сарань, Карагандинской области

Автомобильная дорога	стадия	лист	листов
	РП	22	

Разбивочный план
ПК25+46 – ПК28+52
1:1000

ТОО "КарагандаКаздорпроект"
ГСЛ № 14001272

ФОРМАТ А4

Координаты круговой кривой №1

N	X	Y
1	5527884.90	348260.97
2	5527883.83	348262.20
3	5527879.98	348265.37
4	5527875.47	348267.49
5	5527870.57	348268.42
6	5527865.59	348268.12
7	5527860.84	348266.59
8	5527856.62	348263.94

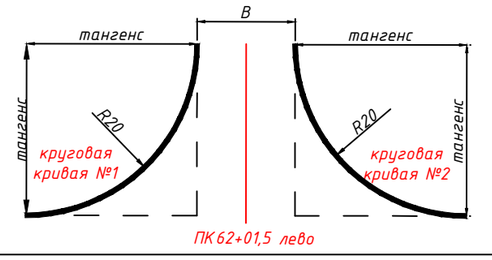

Координаты круговой кривой №2

N	X	Y
1	5527891.68	348292.03
2	5527890.44	348290.97
3	5527887.23	348287.16
4	5527885.07	348282.67
5	5527884.08	348277.78
6	5527884.33	348272.80
7	5527885.80	348268.03
8	5527888.41	348263.78

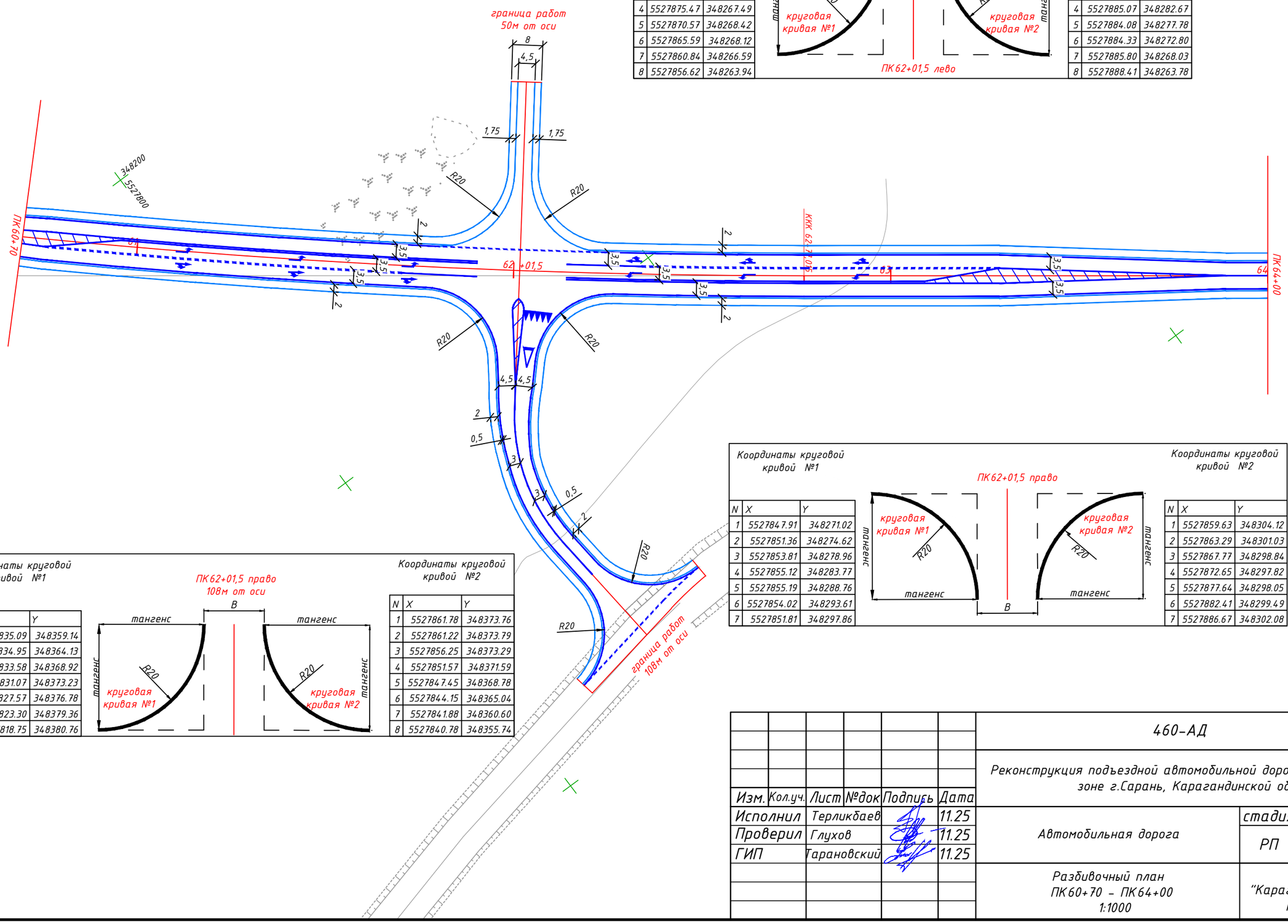

Координаты круговой кривой №1

N	X	Y
1	5527847.91	348271.02
2	5527851.36	348274.62
3	5527853.81	348278.96
4	5527855.12	348283.77
5	5527855.19	348288.76
6	5527854.02	348293.61
7	5527851.81	348297.86

Координаты круговой кривой №2

N	X	Y
1	5527859.63	348304.12
2	5527863.29	348301.03
3	5527867.77	348298.84
4	5527872.65	348297.82
5	5527877.64	348298.05
6	5527882.41	348299.49
7	5527886.67	348302.08

Координаты круговой кривой №1

N	X	Y
1	5527835.09	348359.14
2	5527834.95	348364.13
3	5527833.58	348368.92
4	5527831.07	348373.23
5	5527827.57	348376.78
6	5527823.30	348379.36
7	5527818.75	348380.76

Координаты круговой кривой №2

N	X	Y
1	5527861.78	348373.76
2	5527861.22	348373.79
3	5527856.25	348373.29
4	5527851.57	348371.59
5	5527847.45	348368.78
6	5527844.15	348365.04
7	5527841.88	348360.60
8	5527840.78	348355.74

Изм.	Кол.уч.	Лист	№док	Подпись	Дата
Исполнил		Терликбаев			11.25
Проверил		Глухов			11.25
ГИП		Тарановский			11.25

460-АД

Реконструкция подъездной автомобильной дороги к Индустриальной зоне г.Сарань, Карагандинской области

Автомобильная дорога

стадия	лист	листов
РП	23	

Разбивочный план
ПК60+70 - ПК64+00
1:1000

ТОО "КарагандаКаздорпроект"
ГСЛ № 14001272

ФОРМАТ А4

Координаты круговой кривой №1

N	X	Y
1	5530401.09	350649.21
2	5530396.21	350648.21
3	5530391.72	350646.04
4	5530387.91	350642.82
5	5530385.01	350638.76
6	5530383.21	350634.11
7	5530382.62	350629.16
8	5530382.68	350627.75

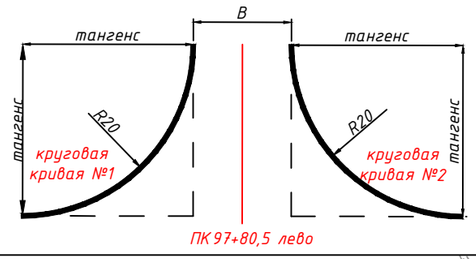

Координаты круговой кривой №2

N	X	Y
1	5530379.29	350672.12
2	5530379.44	350670.71
3	5530380.78	350665.91
4	5530383.27	350661.58
5	5530386.75	350658.01
6	5530391.00	350655.41
7	5530395.77	350653.94
8	5530400.75	350653.70

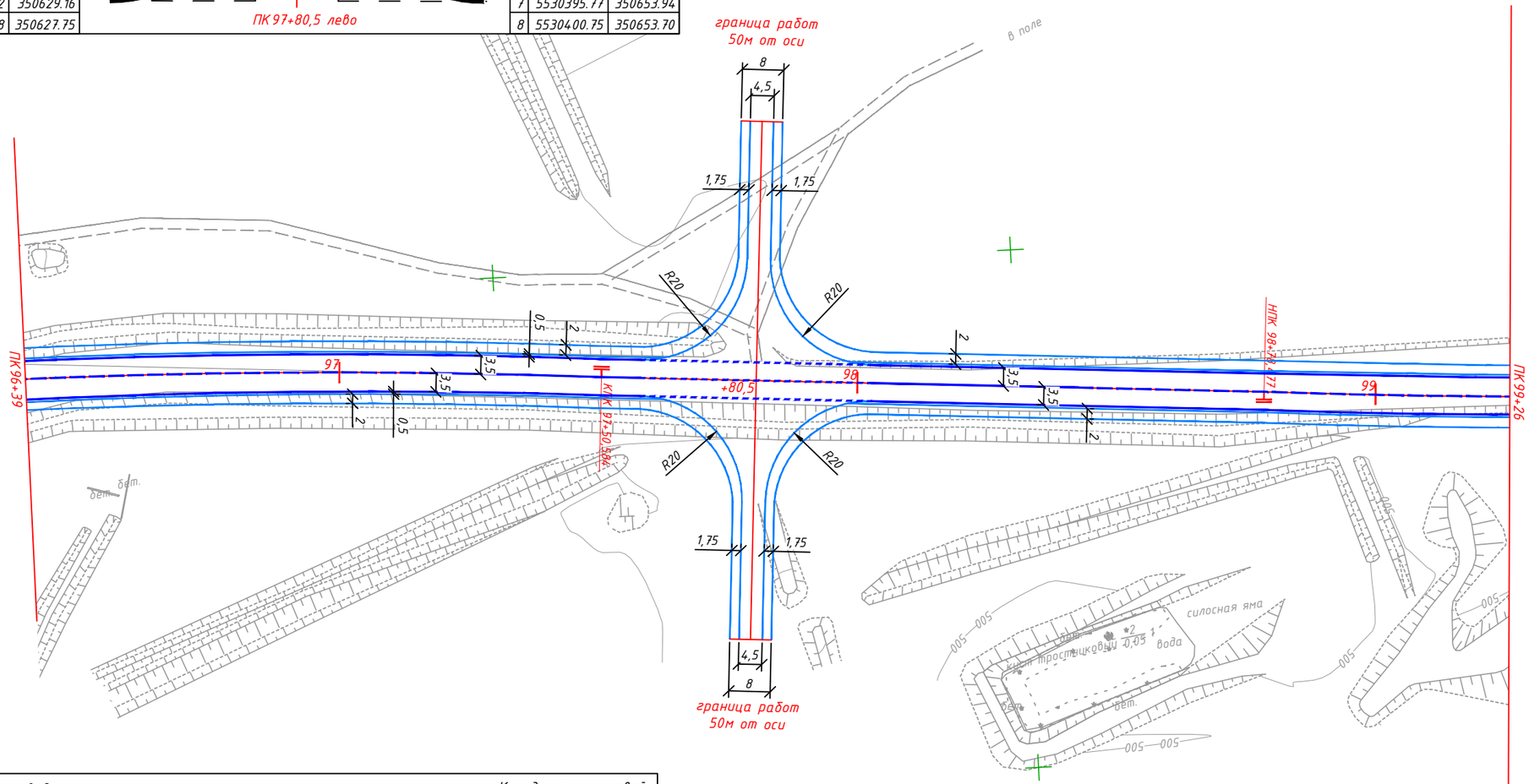

Координаты круговой кривой №1

N	X	Y
1	5530375.70	350627.21
2	5530374.70	350632.10
3	5530372.52	350636.59
4	5530369.31	350640.40
5	5530365.25	350643.29
6	5530360.60	350645.09
7	5530355.64	350645.69
8	5530354.23	350645.63

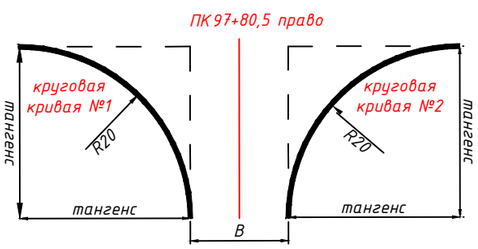

Координаты круговой кривой №2

N	X	Y
1	5530353.89	350650.12
2	5530355.29	350650.28
3	5530360.10	350651.62
4	5530364.42	350654.10
5	5530367.99	350657.58
6	5530370.60	350661.84
7	5530372.06	350666.60
8	5530372.31	350671.58

Изм.	Кол.уч.	Лист	№док	Подпись	Дата
Исполнил		Терликбаев			11.25
Проверил		Глухов			11.25
ГИП		Тарановский			11.25

460-АД

Реконструкция подъездной автомобильной дороги к Индустриальной зоне г.Сарань, Карагандинской области

Автомобильная дорога	стадия	лист	листов
	РП	24	

Разбивочный план
ПК 96+39 – ПК 99+26
1:1000

ТОО "КарагандаКаздорпроект"
ГСЛ № 14001272

ФОРМАТ А4

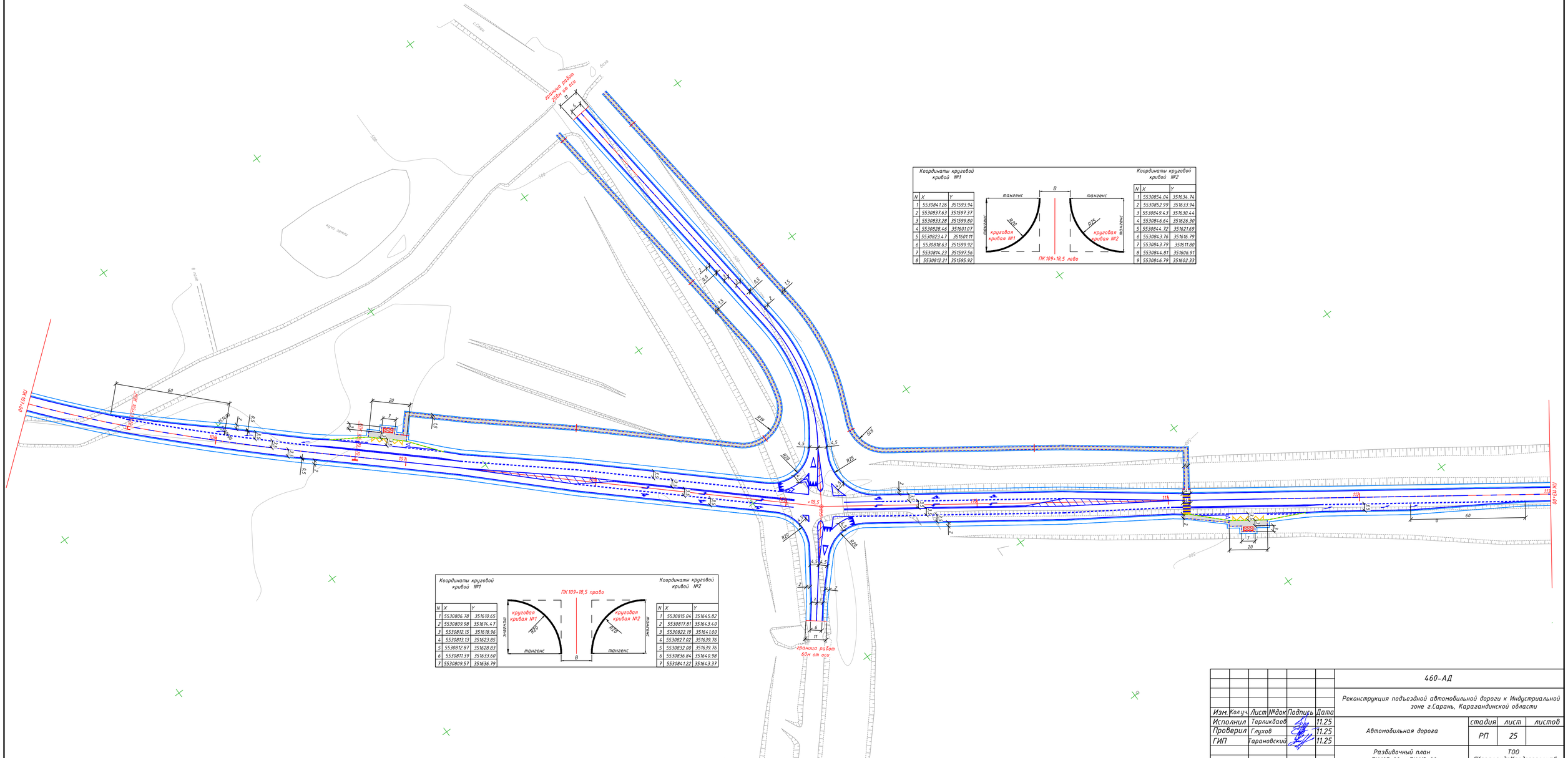

Координаты круговой кривой №1

N	X	Y
1	5530841.26	351593.94
2	5530837.63	351597.37
3	5530833.28	351599.80
4	5530828.46	351601.07
5	5530823.47	351601.11
6	5530818.63	351599.92
7	5530814.23	351597.56
8	5530812.21	351595.92

Координаты круговой кривой №2

N	X	Y
1	5530854.04	351634.74
2	5530852.99	351633.94
3	5530849.43	351630.44
4	5530846.64	351626.30
5	5530844.72	351621.69
6	5530843.76	351616.79
7	5530843.79	351611.80
8	5530844.81	351606.91
9	5530846.79	351602.33

Координаты круговой кривой №1

N	X	Y
1	5530806.78	351610.65
2	5530809.98	351614.47
3	5530812.15	351618.96
4	5530813.13	351623.85
5	5530812.87	351628.83
6	5530811.39	351633.60
7	5530809.57	351636.79

Координаты круговой кривой №2

N	X	Y
1	5530815.04	351645.82
2	5530817.81	351643.40
3	5530822.19	351641.00
4	5530827.02	351639.76
5	5530832.00	351639.76
6	5530836.84	351640.98
7	5530841.22	351643.37

						460-АД	
						Реконструкция подъездной автомобильной дороги к Индустриальной зоне г.Сарань, Карагандинской области	
Изм.	Колич.	Лист	№док.	Подпись	Дата		
Исполнил		Терликбаев			11.25	Автомобильная дорога	стадия: РП; лист: 25; листов:
Проверил		Глухов			11.25		
ГИП		Тарановский			11.25		
						Разбивочный план ПК 107+00 – ПК 113+00 1:1000	ТОО "КарагандаКаздорпроект" ГСЛ № 14001272

ФОРМАТ А4

Координаты круговой кривой №1

N	X	Y
1	5533384.12	353433.81
2	5533380.72	353437.46
3	5533376.53	353440.16
4	5533371.80	353441.74
5	5533366.82	353442.10
6	5533361.91	353441.21
7	5533357.38	353439.14
8	5533356.20	353438.36

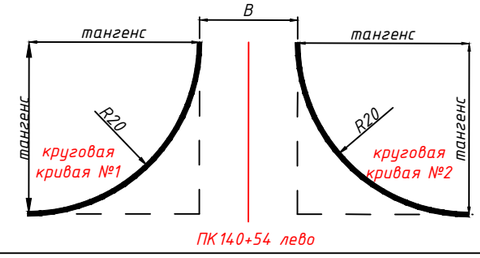

Координаты круговой кривой №2

N	X	Y
1	5533392.32	353464.35
2	5533388.66	353460.96
3	5533385.96	353456.77
4	5533384.39	353452.03
5	5533384.03	353447.06
6	5533384.91	353442.15
7	5533386.98	353437.62
8	5533387.77	353436.44

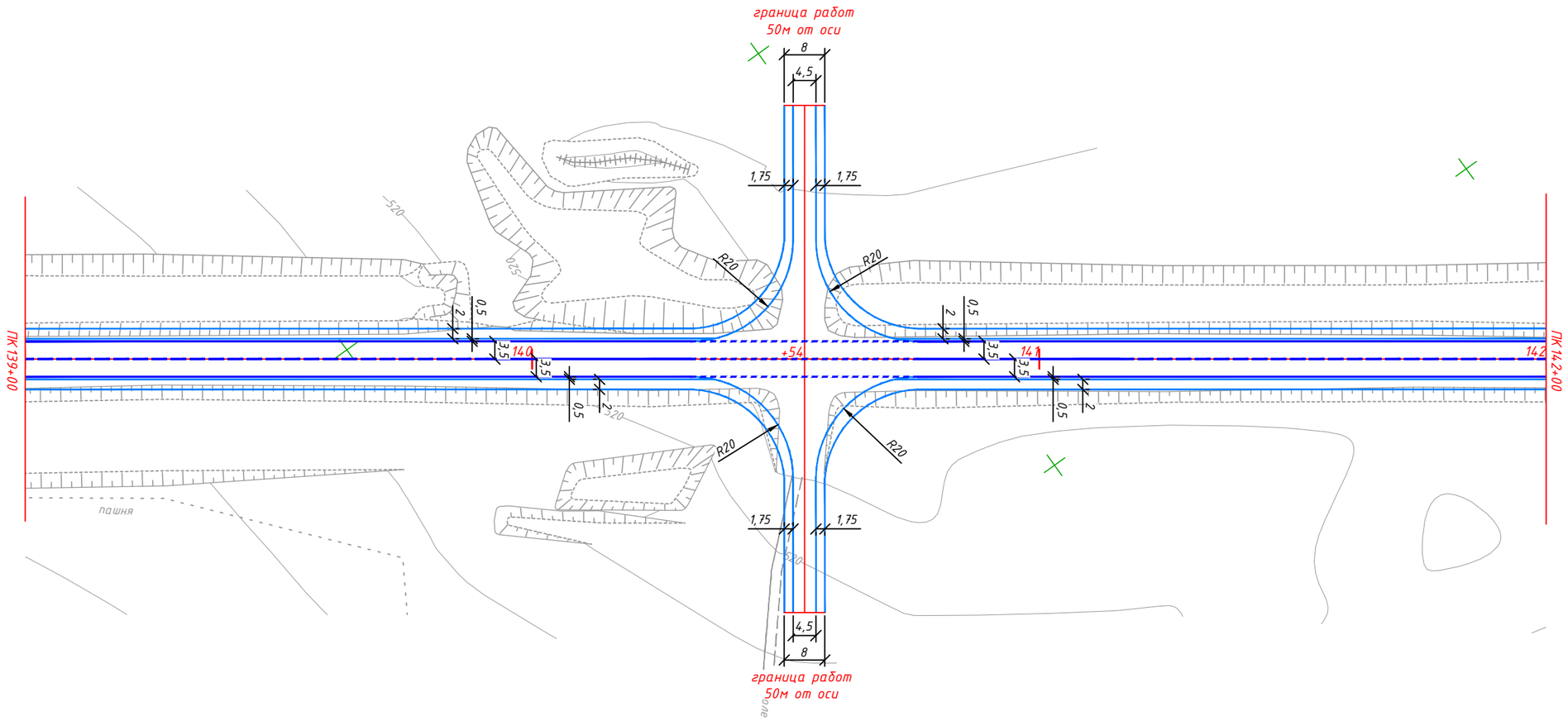

Координаты круговой кривой №1

N	X	Y
1	5533352.11	353444.04
2	5533355.76	353447.43
3	5533358.46	353451.63
4	5533360.04	353456.36
5	5533360.40	353461.33
6	5533359.51	353466.24
7	5533357.44	353470.78
8	5533356.66	353471.95

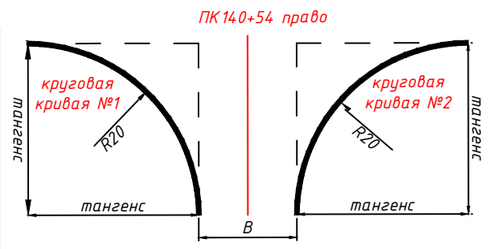

Координаты круговой кривой №2

N	X	Y
1	5533360.31	353474.58
2	5533361.18	353473.46
3	5533364.82	353470.06
4	5533369.20	353467.67
5	5533374.03	353466.43
6	5533379.01	353466.42
7	5533383.85	353467.65
8	5533388.23	353470.04

Изм.	Кол.уч.	Лист	№док	Подпись	Дата
Исполнил		Терликбаев			11.25
Проверил		Глухов			11.25
ГИП		Тарановский			11.25

460-АД

Реконструкция подъездной автомобильной дороги к Индустриальной зоне г.Сарань, Карагандинской области

Автомобильная дорога	стадия	лист	листов
	РП	26	

Разбивочный план ПК 139+00 – ПК 142+00 1:1000

ТОО "КарагандаКаздорпроект" ГСЛ № 14001272

ФОРМАТ А4

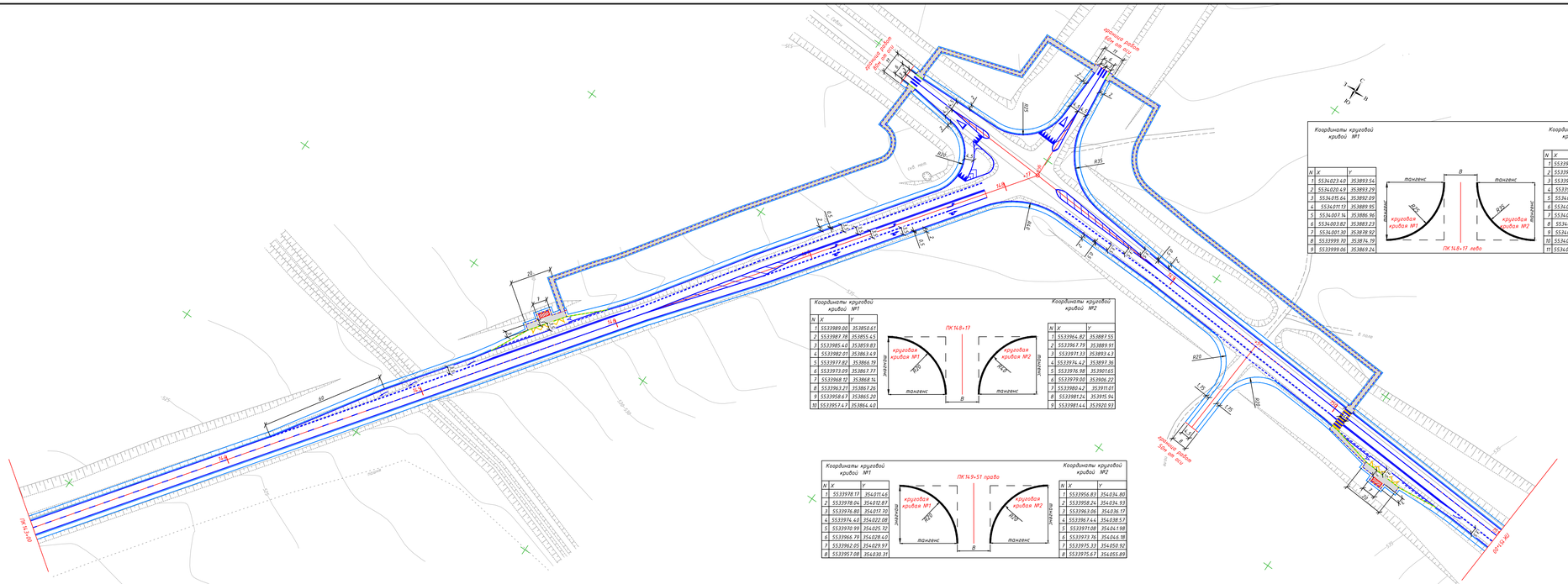

						460-АД	
						Реконструкция подъездной автомобильной дороги к Индустриальной зоне г.Сарань, Карагандинской области	
Изм.	Кол.уч.	Лист	№док.	Подпись	Дата		
Исполнил		Терликбаев			11.25	Автомобильная дорога	стадия: РП; лист: 27; листов:
Проверил		Гацуков			11.25		
ГИП		Тарановский			11.25		
						Разбивочный план ПК 143+00 – ПК 151+00 1:1000	ТОО "Карагандакздорпроект" ГСЛ № 14001272

ФОРМАТ А4

Координаты круговой кривой №1

N	X	Y
1	5533984.64	354439.01
2	5533983.23	354438.88
3	5533978.40	354437.63
4	5533974.03	354435.23
5	5533970.39	354431.83
6	5533967.70	354427.63
7	5533966.14	354422.89
8	5533965.80	354417.91

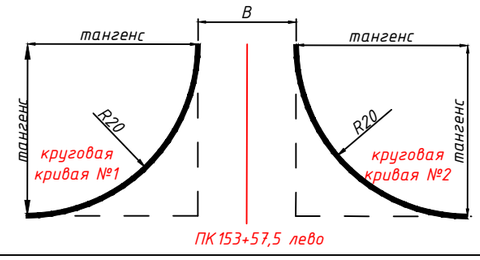

Координаты круговой кривой №2

N	X	Y
1	5533963.30	354462.34
2	5533964.20	354457.44
3	5533966.28	354452.91
4	5533969.42	354449.03
5	5533973.42	354446.06
6	5533978.04	354444.16
7	5533982.97	354443.47
8	5533984.39	354443.50

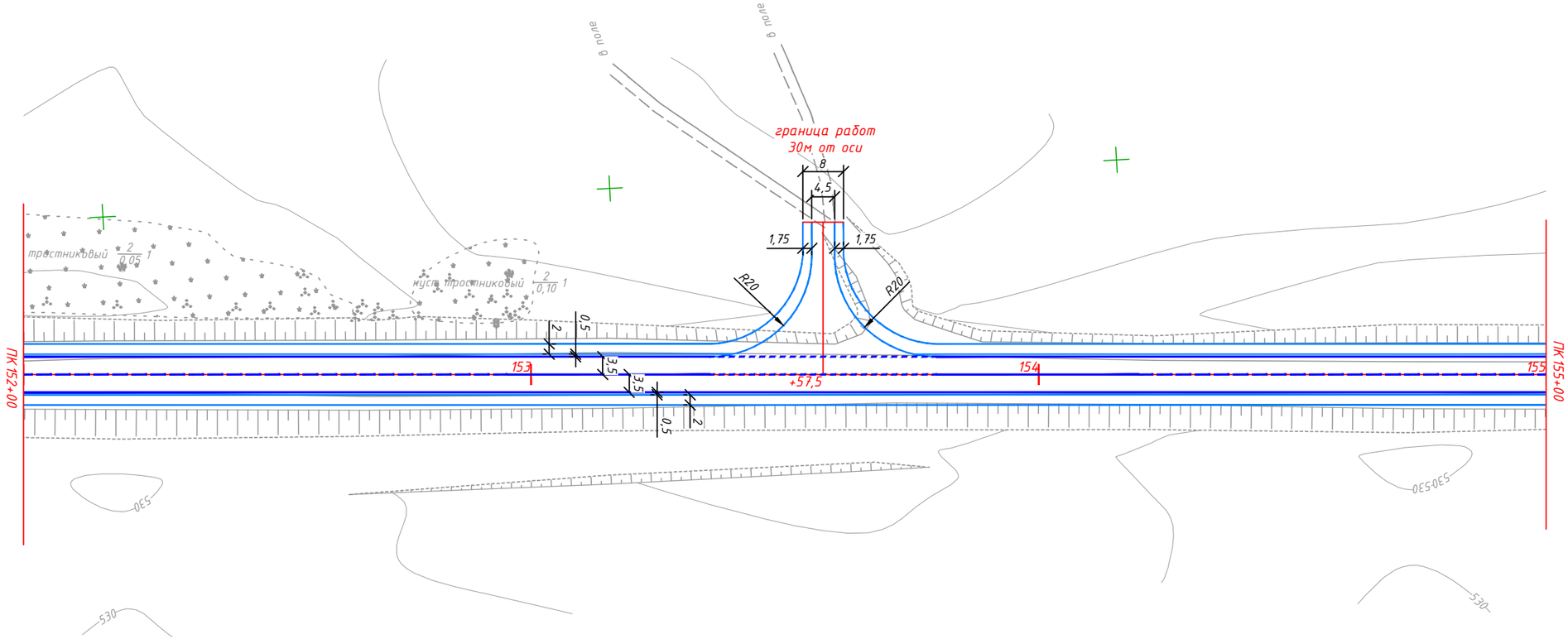

						460-АД	
						Реконструкция подъездной автомобильной дороги к Индустриальной зоне г.Сарань, Карагандинской области	
Изм.	Кол.уч.	Лист	№док	Подпись	Дата		
Исполнил		Терликбаев			11.25	Автомобильная дорога	стадия: РП; лист: 28; листов:
Проверил		Глухов			11.25		
ГИП		Тарановский			11.25		
						Разбивочный план ПК 152+00 – ПК 155+00 1:1000	ТОО "КарагандаКаздорпроект" ГСЛ № 14001272

ФОРМАТ А4

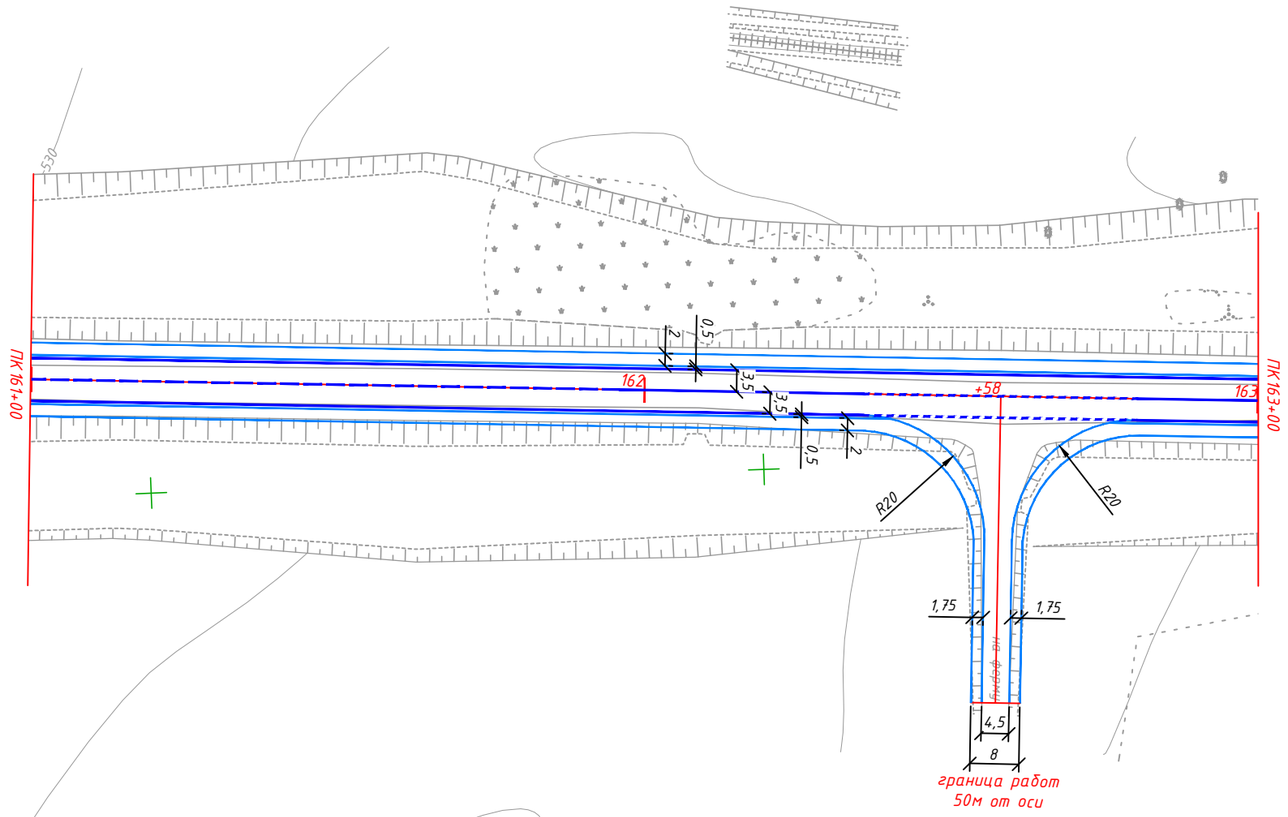

Координаты круговой кривой №1

N	X	Y
1	5533908.17	355316.65
2	5533908.04	355318.06
3	5533906.80	355322.89
4	5533904.40	355327.26
5	5533900.99	355330.90
6	5533896.79	355333.59
7	5533892.06	355335.15
8	5533887.08	355335.50

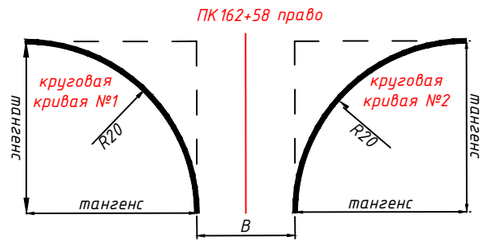

Координаты круговой кривой №2

N	X	Y
1	5533886.83	355339.99
2	5533891.73	355340.89
3	5533896.26	355342.97
4	5533900.14	355346.11
5	5533903.11	355350.11
6	5533905.01	355354.73
7	5533905.70	355359.67
8	5533905.67	355361.08

Изм.	Кол.уч.	Лист	№док	Подпись	Дата
Исполнил		Терликбаев			11.25
Проверил		Глухов			11.25
ГИП		Тарановский			11.25

460-АД

Реконструкция подъездной автомобильной дороги к Индустриальной зоне г.Сарань, Карагандинской области

Автомобильная дорога	стадия	лист	листов
	РП	29	

Разбивочный план
ПК 161+00 – ПК 163+00
1:1000

ТОО "КарагандаКаздорпроект"
ГСЛ № 14001272

ФОРМАТ А4

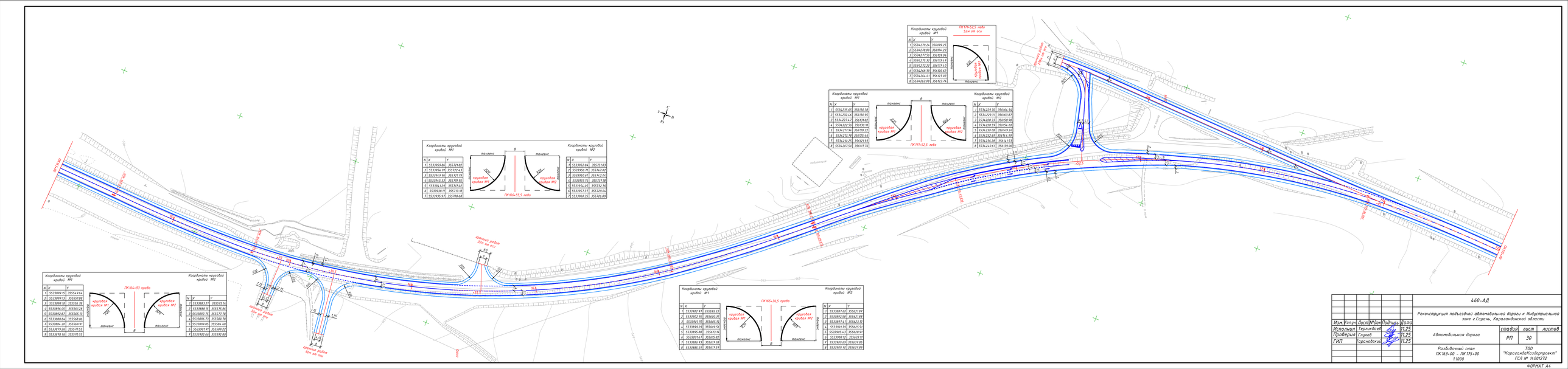
Координаты круговой кривой №1
Координаты круговой кривой №2
ПК 164+55,5 лево
ПК 177+52,5 лево
ПК 165+36,5 право
ПК 164+93 право
тангенс
круговая кривая №1
круговая кривая №2
Начало работ 32м от оси
Конец работ 32м от оси
Начало работ 50м от оси
Конец работ 50м от оси
Начало работ 50м от оси
Конец работ 50м от оси
Начало работ 32м от оси
Конец работ 32м от оси
Начало работ 50м от оси
Конец работ 50м от оси
Начало работ 50м от оси
Конец работ 50м от оси
Начало работ 50м от оси
Конец работ 50

Координаты круговой кривой №1

N	X	Y
1	5534277.34	356881.10
2	5534272.68	356879.31
3	5534268.38	356876.78
4	5534264.56	356873.56
5	5534261.32	356869.75
6	5534258.77	356865.47
7	5534256.95	356860.81
8	5534255.94	356855.92
9	5534255.75	356850.93
10	5534255.75	356850.89

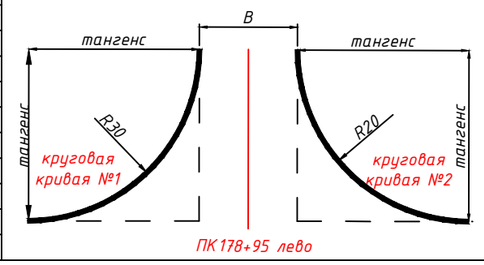

Координаты круговой кривой №2

N	X	Y
1	5534253.17	356906.02
2	5534253.25	356904.89
3	5534254.38	356900.03
4	5534256.68	356895.60
5	5534260.00	356891.88
6	5534264.14	356889.10
7	5534268.84	356887.43
8	5534273.80	356886.97
9	5534278.73	356887.75

						460-АД		
						Реконструкция подъездной автомобильной дороги к Индустриальной зоне г.Сарань, Карагандинской области		
Изм.	Кол.уч.	Лист	№док	Подпись	Дата			
Исполнил		Терликбаев			11.25	Автомобильная дорога	стадия: РП	лист: 31	листов:
Проверил		Глухов			11.25				
ГИП		Тарановский			11.25				
						Разбивочный план ПК 177+00 – ПК 180+00 1:1000	ТОО "КарагандаКаздорпроект" ГСЛ № 14001272	

ФОРМАТ А4

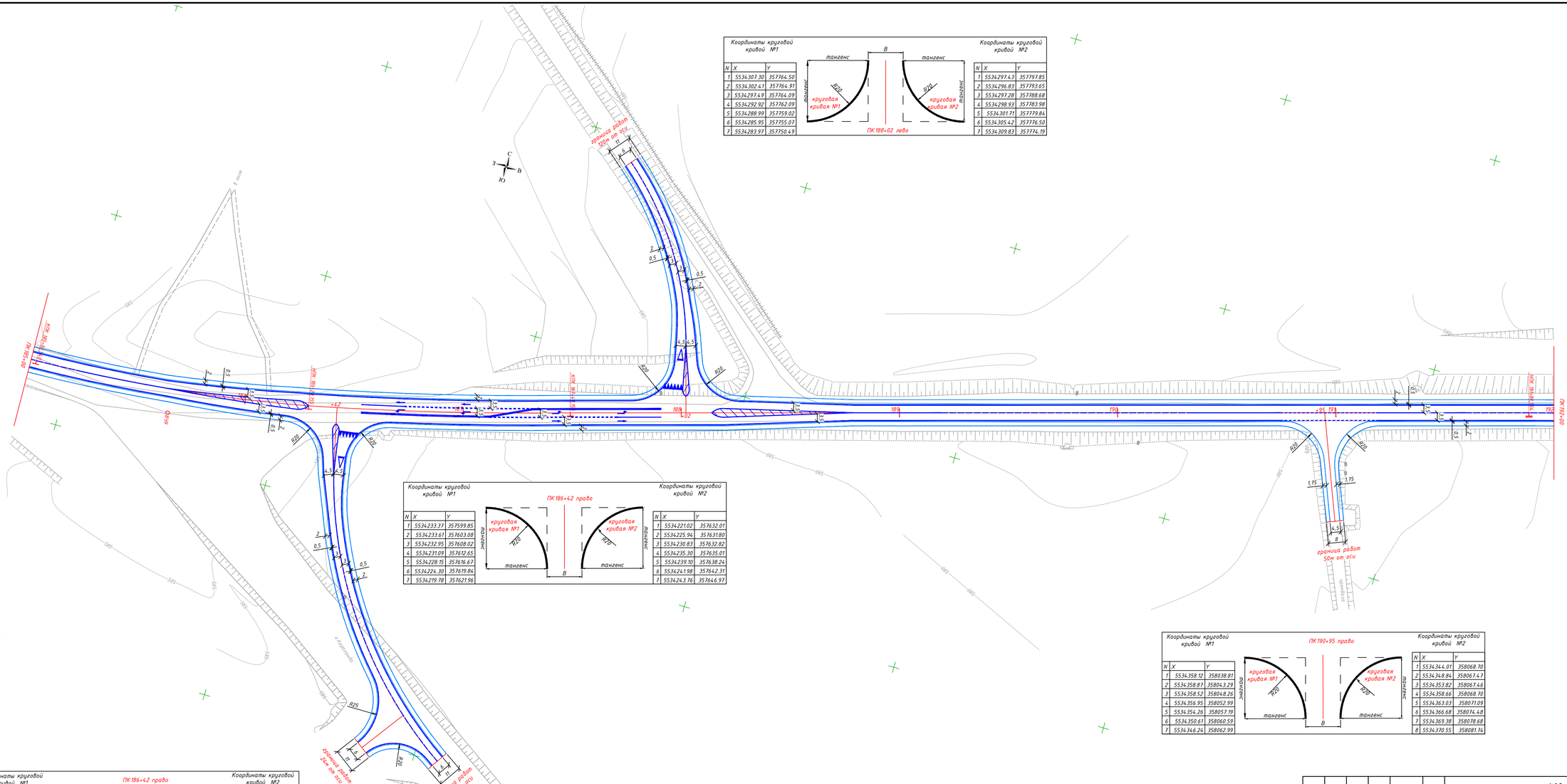

Координаты круговой кривой №1

N	X	Y
1	5534307.30	357764.50
2	5534302.41	357764.91
3	5534297.49	357764.09
4	5534292.92	357762.09
5	5534288.99	357759.02
6	5534285.95	357755.07
7	5534283.97	357750.49

Координаты круговой кривой №2

N	X	Y
1	5534297.43	357797.85
2	5534296.83	357793.65
3	5534297.28	357788.68
4	5534298.93	357783.98
5	5534301.71	357779.84
6	5534305.42	357776.50
7	5534309.83	357774.19

Координаты круговой кривой №1

N	X	Y
1	5534233.37	357599.85
2	5534233.61	357603.08
3	5534232.95	357608.02
4	5534231.09	357612.65
5	5534228.15	357616.67
6	5534224.30	357619.84
7	5534219.78	357621.96

Координаты круговой кривой №2

N	X	Y
1	5534221.02	357632.01
2	5534225.94	357631.80
3	5534230.83	357632.82
4	5534235.30	357635.01
5	5534239.10	357638.24
6	5534241.98	357642.31
7	5534243.76	357646.97

Координаты круговой кривой №1

N	X	Y
1	5534358.12	358038.81
2	5534358.87	358043.29
3	5534358.52	358048.26
4	5534356.95	358052.99
5	5534354.26	358057.19
6	5534350.61	358060.59
7	5534346.24	358062.99

Координаты круговой кривой №2

N	X	Y
1	5534344.01	358068.70
2	5534348.84	358067.47
3	5534353.82	358067.46
4	5534358.66	358068.70
5	5534363.03	358071.09
6	5534366.68	358074.48
7	5534369.38	358078.68
8	5534370.55	358081.74

Координаты круговой кривой №1

N	X	Y
1	5534129.96	357671.76
2	5534125.96	357674.75
3	5534121.45	357676.88
4	5534116.60	357678.07
5	5534111.61	357678.28
6	5534106.68	357677.49
7	5534102.01	357675.74
8	5534098.49	357673.62

Координаты круговой кривой №2

N	X	Y
1	5534094.99	357678.49
2	5534095.98	357679.24
3	5534099.45	357682.81
4	5534101.93	357687.14
5	5534103.27	357691.94
6	5534103.37	357696.93
7	5534102.24	357701.79
8	5534099.94	357706.21

						460-АД	
						Реконструкция подъездной автомобильной дороги к Индустриальной зоне г.Сарань, Карагандинской области	
Изм.	Колич.	Лист	№док.	Подпись	Дата		
Исполнил		Терликбаев			11.25	Автомобильная дорога	стадия: РП; лист: 32; листов:
Проверил		Глухов			11.25		
ГИП		Тарановский			11.25		
						Разбивочный план ПК 185+00 – ПК 192+00 1:1000	ТОО "КарагандаКаздорпроект" ГСЛ № 14001272

ФОРМАТ А4

Координаты круговой кривой №1

N	X	Y
1	5535059.02	359154.28
2	5535054.66	359156.10
3	5535049.84	359157.97
4	5535044.85	359158.01
5	5535040.01	359156.81
6	5535035.62	359154.45
7	5535031.96	359151.07
8	5535031.01	359149.96

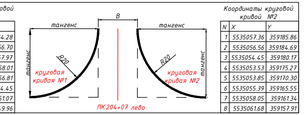

Координаты круговой кривой №2

N	X	Y
1	5535057.36	359185.86
2	5535056.56	359184.69
3	5535054.45	359180.17
4	5535053.53	359175.27
5	5535053.85	359170.30
6	5535055.39	359165.55
7	5535058.05	359161.34
8	5535061.68	359157.91

Координаты круговой кривой №1

N	X	Y
1	5535454.47	359708.69
2	5535449.43	359709.02
3	5535444.53	359708.11
4	5535440.01	359706.07
5	5535436.14	359702.86
6	5535434.48	359700.87

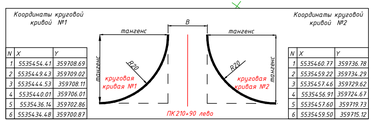

Координаты круговой кривой №2

N	X	Y
1	5535460.77	359736.78
2	5535459.22	359734.29
3	5535457.46	359729.62
4	5535456.91	359724.67
5	5535457.60	359719.73
6	5535459.50	359715.12

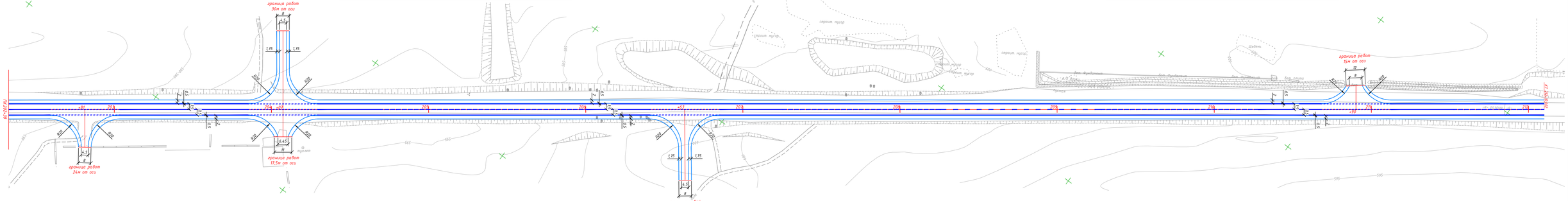
граница работ 30м от оси
граница работ 24м от оси
граница работ 17,5м от оси
граница работ 45м от оси
граница работ 15м от оси
ПК 202+81
ПК 204+07
ПК 206+63
ПК 210+90
строит. мусор
Тех. проезд
Тех. подъезд
Тех. подъезд
Тех. подъ

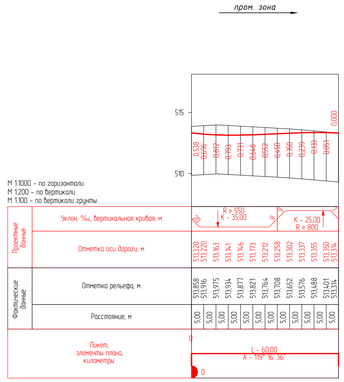

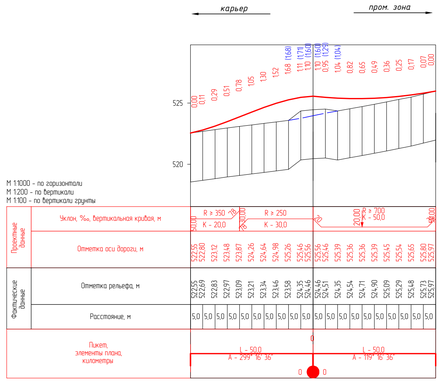

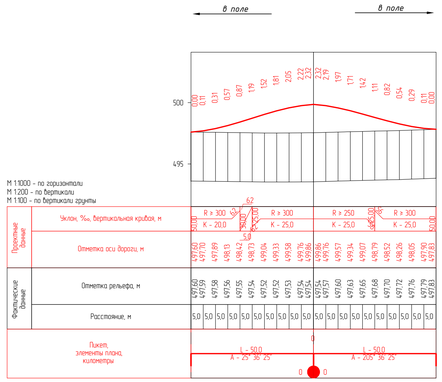

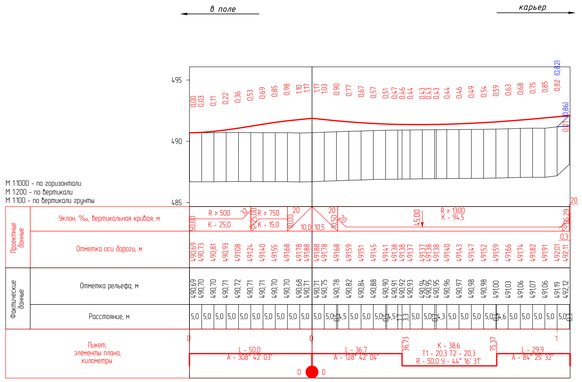
в поле
карьер
495
490
485
0.00
0.07
0.22
0.36
0.53
0.69
0.85
0.98
1.08
1.17
1.23
1.23
1.19
1.13
1.03
0.90
0.77
0.67
0.57
0.51
0.47
0.46
0.46
0.43
0.43
0.44
0.46
0.49
0.54
0.59
0.65
0.68
0.75
0.85
0.82 (0.82)
1.11 (1.11)
0.82
0.54
0.29
0.11
0.00
М 1:1000 – по горизонтали
М 1:200 – по вертикали
М 1:100 – по вертикали уклоны
Проектные данные
Уклон, ‰, вертикальная кривая, м
R = 500
K = 25.0
R = 350
K = 15.0
R = 1000
K = 94.5
Отметка оси дороги, м
490.03
490.41
490.93
491.24
491.40
491.55
491.68
491.78
491.88
491.96
491.99
491.96
491.88
491.78
491.68
491.55
491.40
491.24
491.08
490.93
490.72
490.71
490.71
490.71
490.70
490.70
490.70

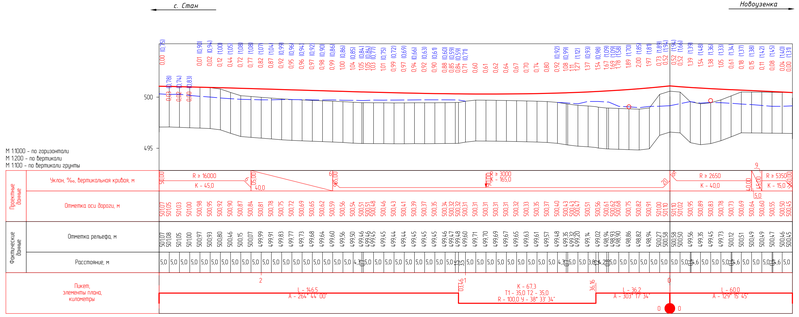

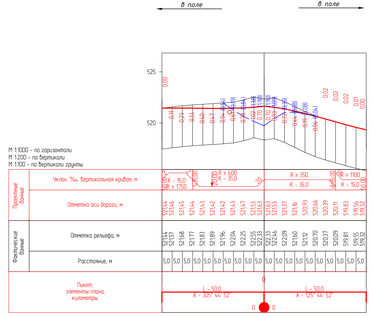

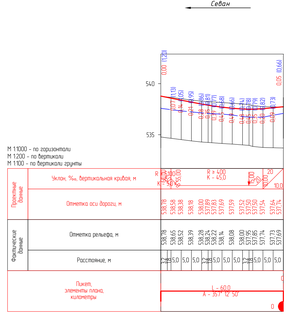

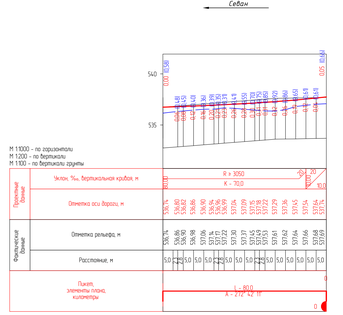

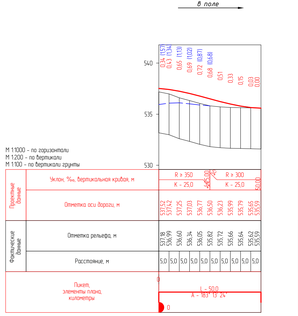

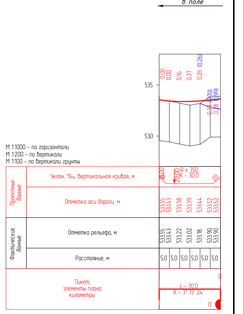

								460-АД	
								Реконструкция подъездной автомобильной дороги к Индустриальной зоне г. Сарань, Карагандинской области	
Изм.	Кол.уч.	Лист	№док.	Подпись	Дата				
Исполнил		Терликбаев			10.25			Автомобильная дорога	стадия: РП; лист: 35; листов:
Проверил		Глухов			10.25				
ГИП		Тарановский			10.25			Продольный профиль пересечений и примыканий	ТОО "Карагандакгипротранс" ГСЛ № 16001272

ФОРМАТ А3х4

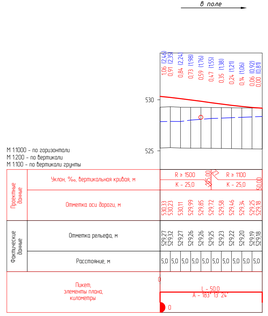
в поле
М 1:1000 – по горизонтали
М 1:200 – по вертикали
М 1:100 – по вертикали грунты
Проектные данные
Уклон, ‰, вертикальная кривая, м
Отметка оси дороги, м
Фактические данные
Отметка рельефа, м
Расстояние, м
Пикет, элементы плана, километры
ПК162+58

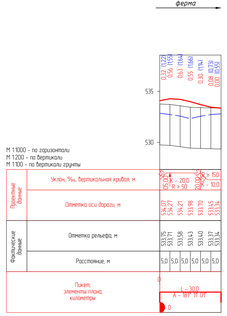
ферма
М 1:1000 – по горизонтали
М 1:200 – по вертикали
М 1:100 – по вертикали грунты
Проектные данные
Уклон, ‰, вертикальная кривая, м
Отметка оси дороги, м
Фактические данные
Отметка рельефа, м
Расстояние, м
Пикет, элементы плана, километры
ПК164+93

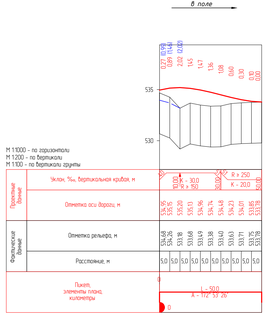
в поле
М 1:1000 – по горизонтали
М 1:200 – по вертикали
М 1:100 – по вертикали грунты
Проектные данные
Уклон, ‰, вертикальная кривая, м
Отметка оси дороги, м
Фактические данные
Отметка рельефа, м
Расстояние, м
Пикет, элементы плана, километры
ПК165+36.5

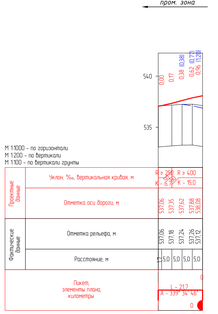
пром. зона
М 1:1000 – по горизонтали
М 1:200 – по вертикали
М 1:100 – по вертикали грунты
Проектные данные
Уклон, ‰, вертикальная кривая, м
Отметка оси дороги, м
Фактические данные
Отметка рельефа, м
Расстояние, м
Пикет, элементы плана, километры
ПК166+55.5

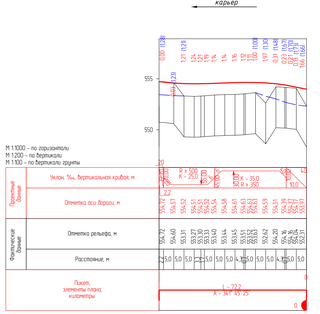
карьер
М 1:1000 – по горизонтали
М 1:200 – по вертикали
М 1:100 – по вертикали грунты
Проектные данные
Уклон, ‰, вертикальная кривая, м
Отметка оси дороги, м
Фактические данные
Отметка рельефа, м
Расстояние, м
Пикет, элементы плана, километры
ПК171+52.5

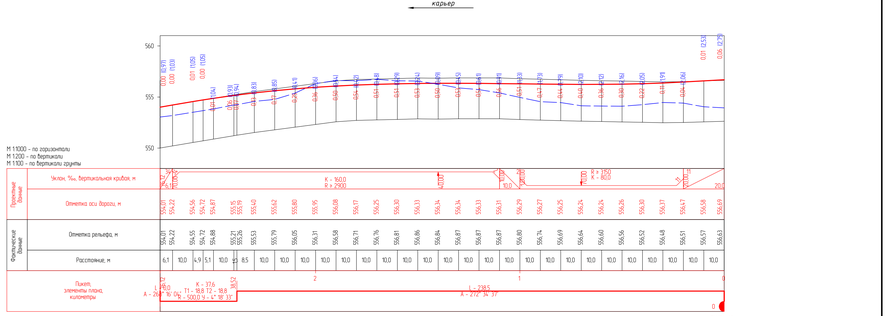
карьер
М 1:1000 – по горизонтали
М 1:200 – по вертикали
М 1:100 – по вертикали грунты
Проектные данные
Уклон, ‰, вертикальная кривая, м
Отметка оси дороги, м
Фактические данные
Отметка рельефа, м
Расстояние, м
Пикет, элементы плана, километры
ПК174+18

| | | |

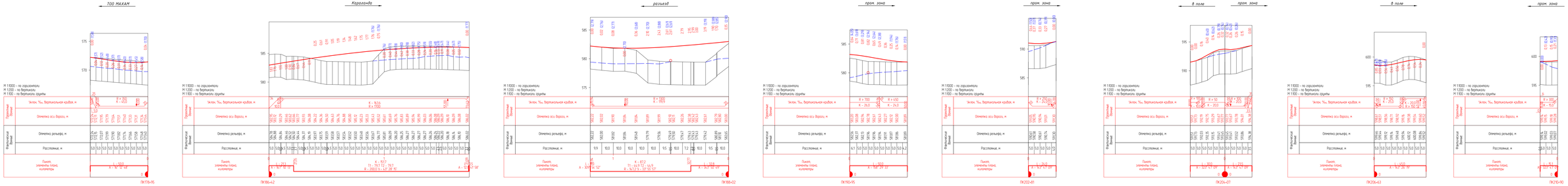

						460-АД
						Реконструкция подъездной автомобильной дороги к Индустриальной зоне г. Сарань, Карагандинской области
Изм.	Кол.уч.	Лист	№док.	Подпись	Дата	
Исполнил	Терлыкбаев				10.25	Автомобильная дорога
Проверил	Глухов				10.25	
ГИП	Тарановский				10.25	
						Продольный профили пересечений и примыканий

стадия	лист	листов
РП	37	

ТОО "Карагандаказдорпроект"
ГСЛ № 14001272

ФОРМАТ А3х4

Вид А-А

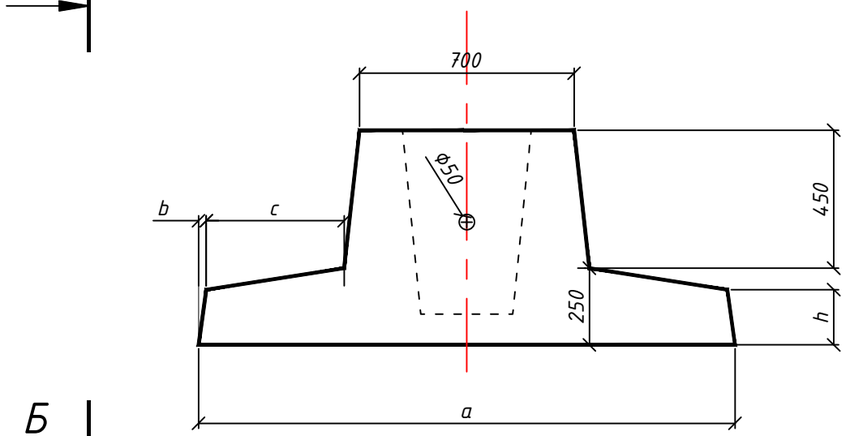

Вид Б-Б

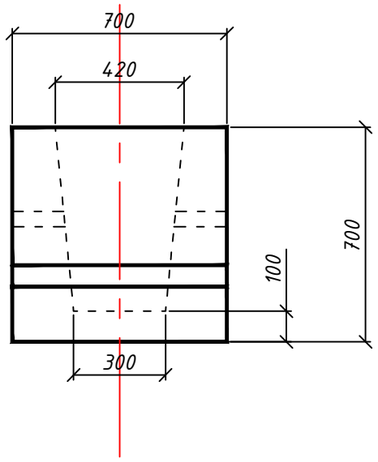

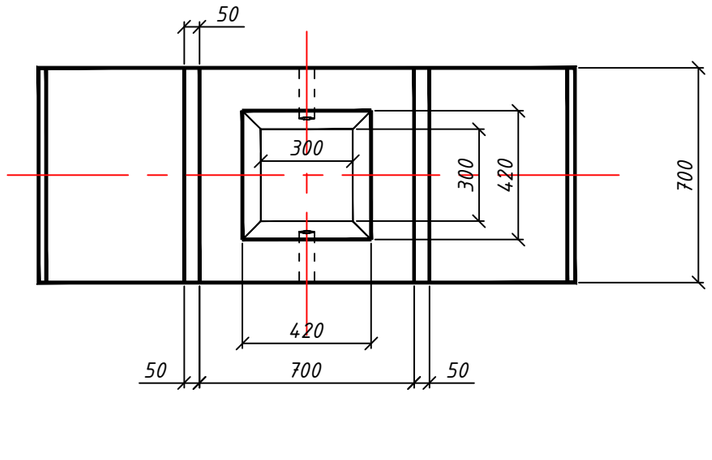

Разрез по оси фундамента

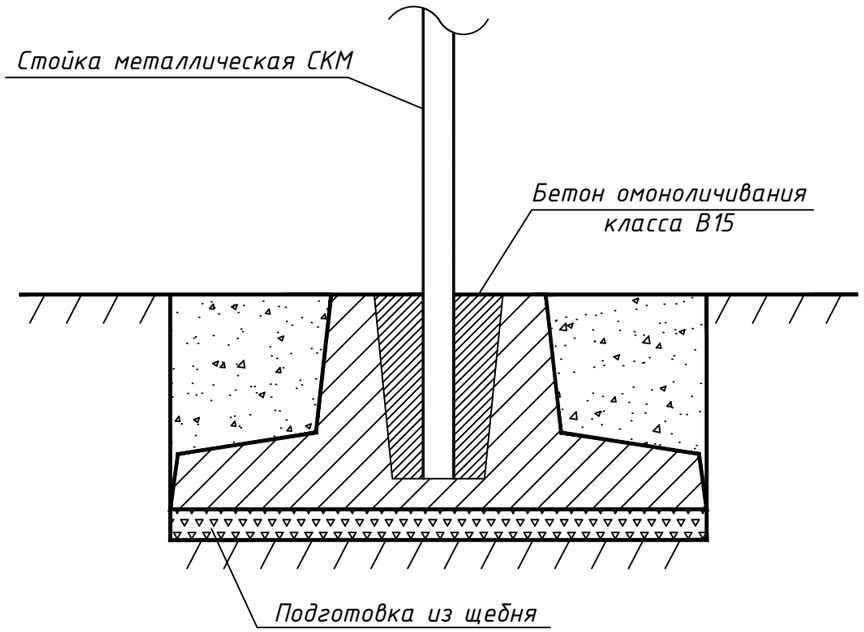

ВНИМАНИЕ!

В местах пересечения участков производства земляных работ с подземными коммуникациями, работы производить следует в присутствии хозяев коммуникаций

Примечание

Работы по устройству фундаментов заводского изготовления типа Ф1-Ф3, для стоек типа СКМ, устанавливаемых в пределах земляного полотна автомобильной дороги (островки безопасности, разделительная полоса и т.д.), следует производить на этапе производства земляных работ.

Чертеж выполнен на основе типового проекта "Опоры дорожных знаков на автомобильных дорогах", серия 3.503.9-80, выпуск 1

Номенклатура фундаментов

Марка фундамента	Размеры, мм				Масса	Расход материалов		Подготовка, м³	Омоноличивание бетон В15, м³
	a	b	c	h	т	Бетон, м³	Сталь, кг		
Ф1	1100	30	120	230	0,85	0,35	6,70	0,117	0,078
Ф2	1750	25	450	180	1,06	0.44	7,31	0,175	0,078
Ф3	2750	15	960	100	1,31	0,54	10,56	0,265	0,078

						460-АД		
						"Реконструкция подъездной автомобильной дороги к Индустриальной зоне г.Сарань, Карагандинской области"		
Изм.	Кол.уч.	Лист	№док	Подпись	Дата			
Исполнил		Терликбаев			11.25	Автомобильная дорога	стадия	лист	листов
Проверил		Глухов			11.25		РП	38	
ГИП		Тарановский			11.25				
						Устройство фундаментов тип Ф1-Ф3	ТОО "КарагандаКаздорпроект" ГСЛ № 14001272	

ДОРОЖНЫЕ ЗНАКИ, КРОМЕ УКАЗАТЕЛЕЙ
И ЗНАКОВ 1.31.1 – 1.31.3

1 – 1

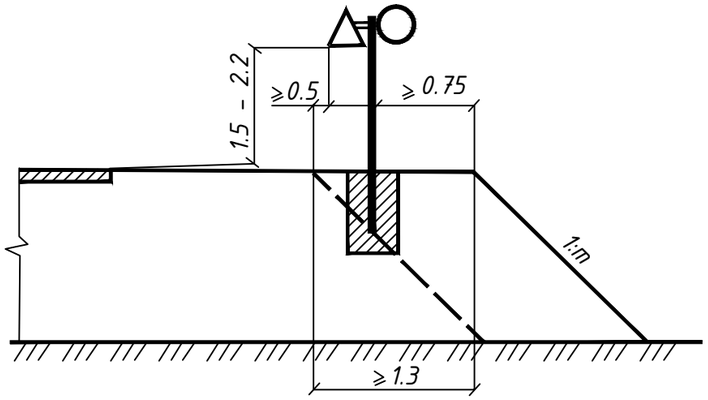

УКАЗАТЕЛИ

2 – 2

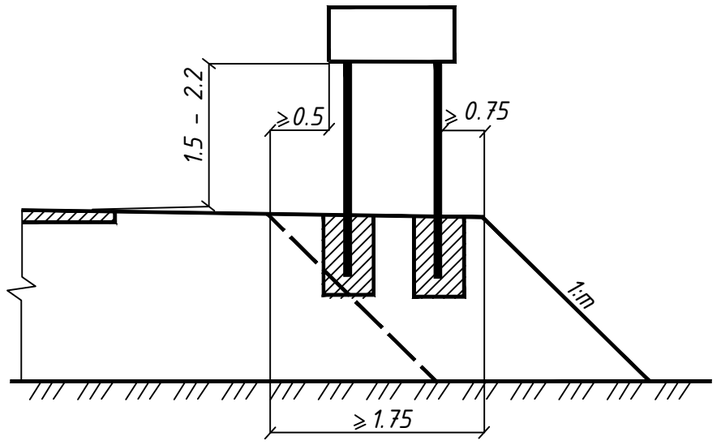

ЗНАКИ 1.31.1 – 1.31.3

3 – 3

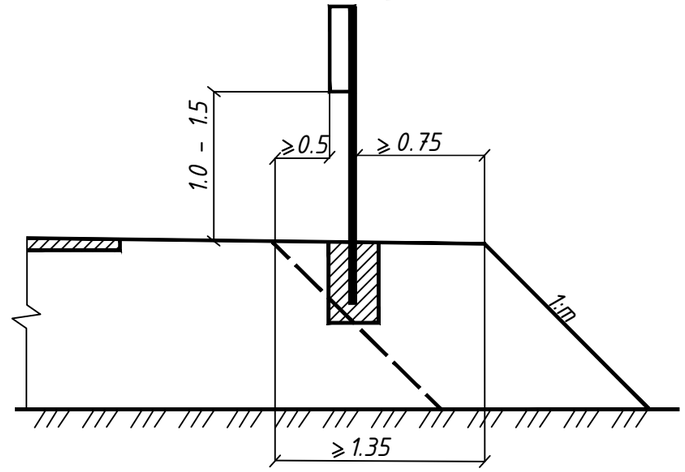

Знаки 1.31.4 – 1.31.5 должны быть установлены на высоте от 1,0 м до 1,5 м

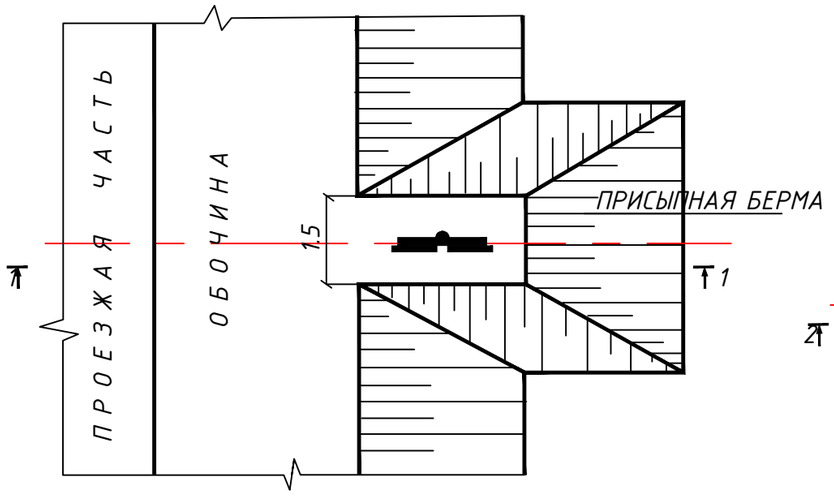

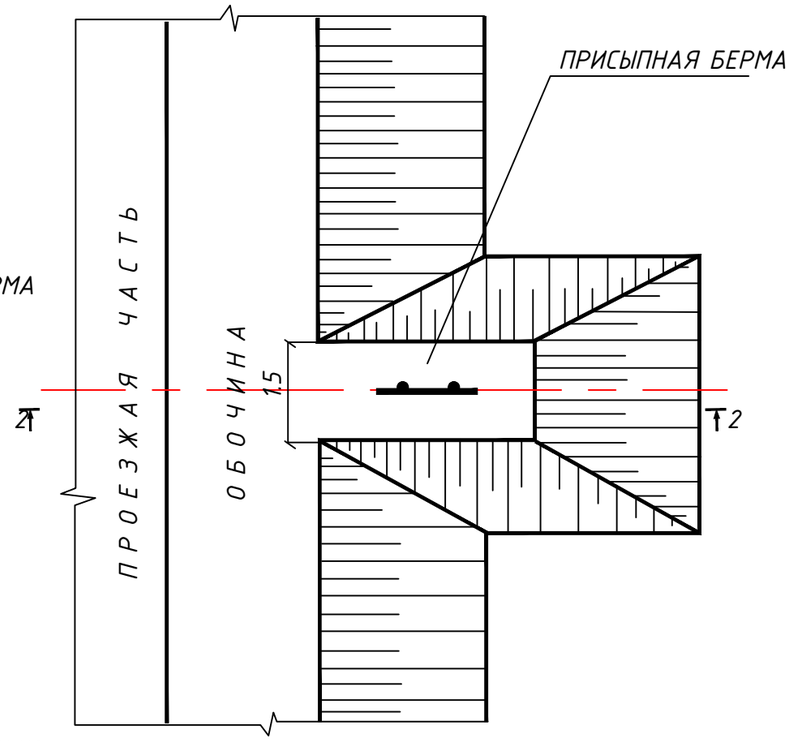

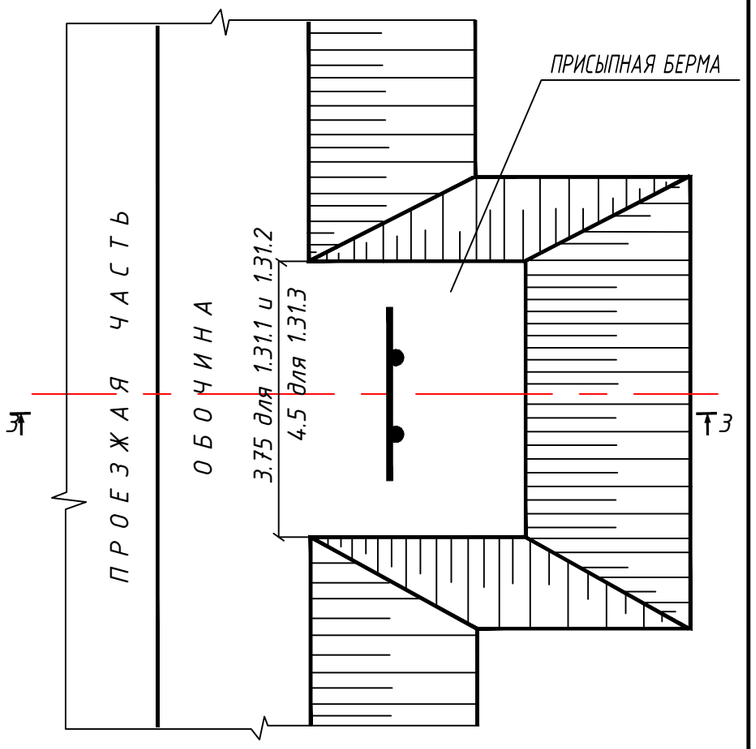

Фундаменты Ф1–Ф3

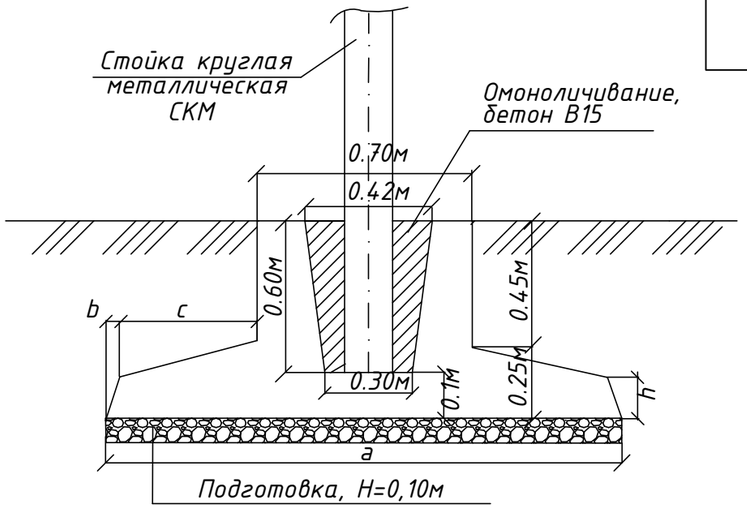

Фундаменты Ф1–Ф3. Номенклатура

Марка фундамента	Размеры, мм				Масса Т	Расход материалов		Подготовка, м3	Омоноличивание, бетон В15 м3
	a	b	c	h		бетон, м3	сталь, кг		
Ф–1	1100	30	120	230	0.85	0.35	6.70	0.17	0.078
Ф–2	1750	25	450	180	1.06	0.44	7.31	0.24	0.078
Ф–3	2750	15	960	100	1.31	0.54	10.56	0.35	0.078

Типовой проект 3.503.9–80
Опоры дорожных знаков на автомобильных дорогах.
Схемы размещения дорожных знаков на присыпных бермах земполотна.

Лист 39

Эскиз и номенклатура металлических стоек

ЭСКИЗ	Марка металл. стойки	Диаметр d, мм	Толщ. стенки s, мм	Высота стойки L, м	Вес -кг-	H -м-
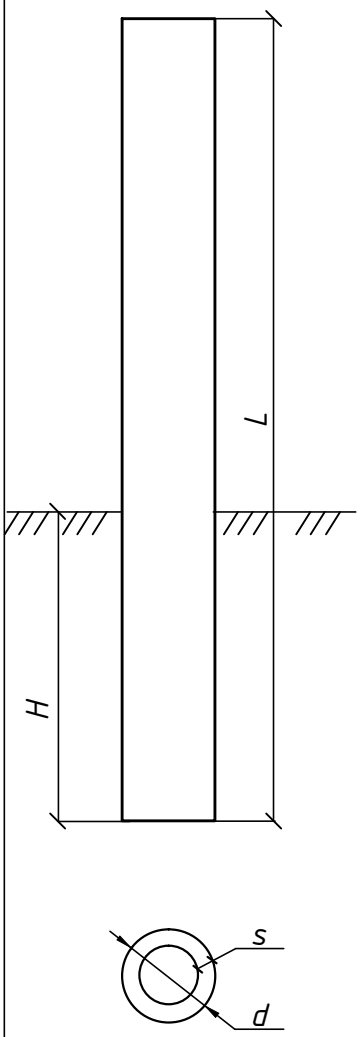	СКМ-1.20	40	3	2.0	5.5	1.0
	СКМ-1.25			2.5	6.9	
	СКМ-1.30			3.0	8.2	
	СКМ-1.35			3.5	9.6	
	СКМ-1.40			4.0	11.0	
	СКМ-1.45			4.5	12.3	
	СКМ-2.20	53	3	2.0	7.4	1.2
	СКМ-2.30			3.0	11.1	
	СКМ-2.35			3.5	13.0	
	СКМ-2.40			4.0	14.8	
	СКМ-2.45			4.5	16.7	
	СКМ-2.50			5.0	18.5	
	СКМ-3.30	70	3	3.0	14.9	1.2
	СКМ-3.35			3.5	17.4	
	СКМ-3.40			4.0	19.8	
	СКМ-3.45			4.5	22.3	
	СКМ-3.50			5.0	24.8	
	СКМ-4.30	102	3	3.0	22.0	1.5
	СКМ-4.35			3.5	25.6	
	СКМ-4.40			4.0	29.3	
	СКМ-4.45			4.5	32.9	
	СКМ-4.50			5.0	36.6	
	СКМ-4.55			5.5	40.3	
	СКМ-5.30	102	5	3.0	35.9	1.5
	СКМ-5.35			3.5	41.9	
	СКМ-5.40			4.0	47.8	
	СКМ-5.45			4.5	53.8	
	СКМ-5.55			5.5	65.8	
	СКМ-6.40	152	4	4.0	58.4	1.5
	СКМ-6.45			4.5	65.7	
	СКМ-6.55			5.5	80.3	
	СКМ-6.65			6.5	94.9	
	СКМ-7.55	178	6	5.5	140.0	1.5
	СКМ-7.65			6.5	165.4	

СХЕМА-1

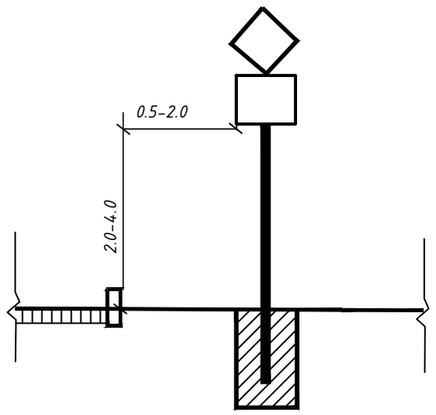

СХЕМА-2

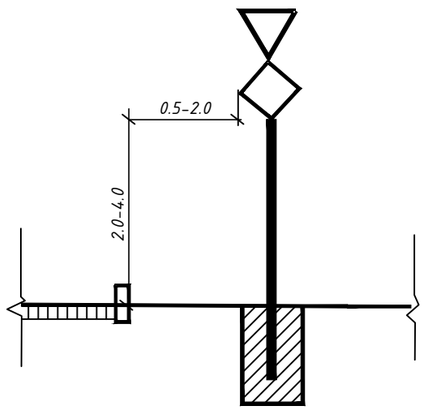

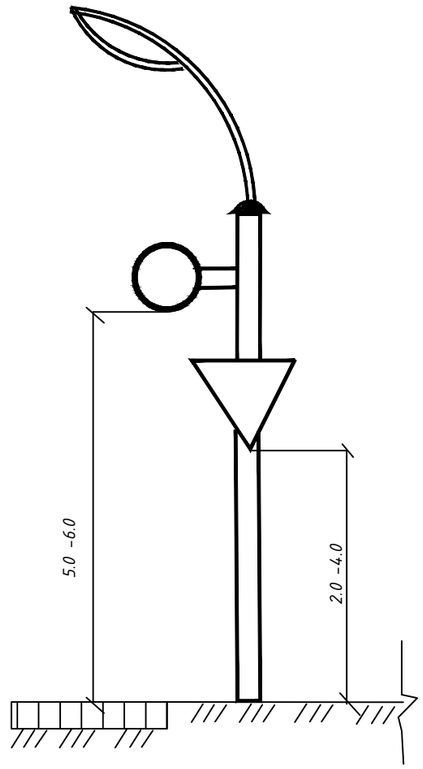

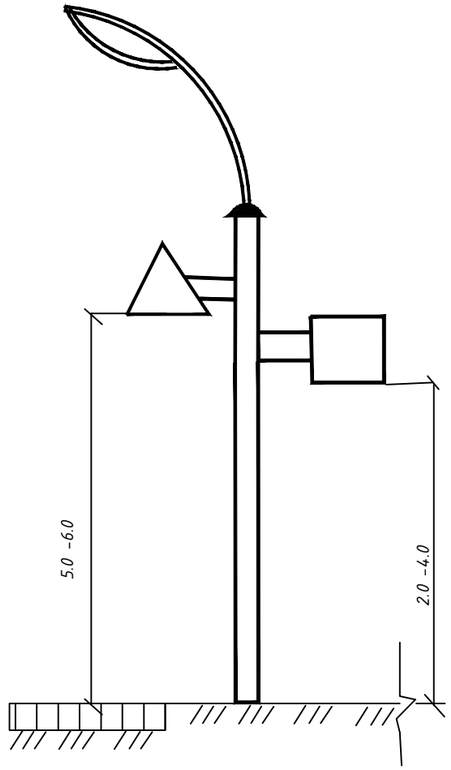

СХЕМА-3

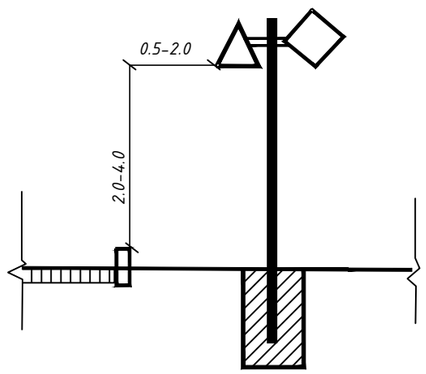

СХЕМА-4

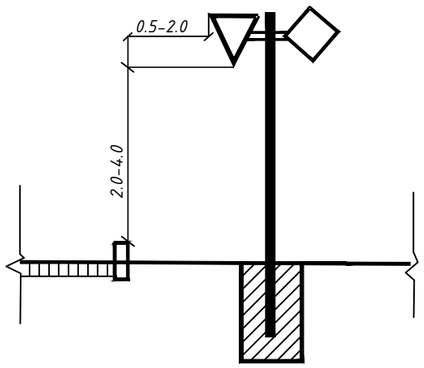

Установка на островках безопасности

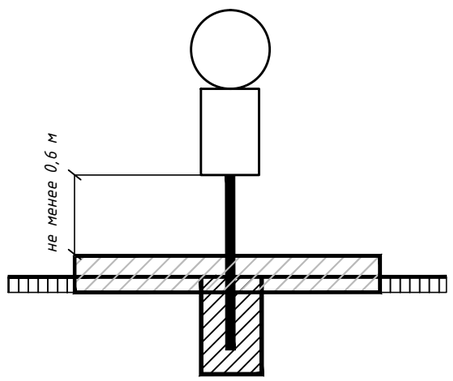

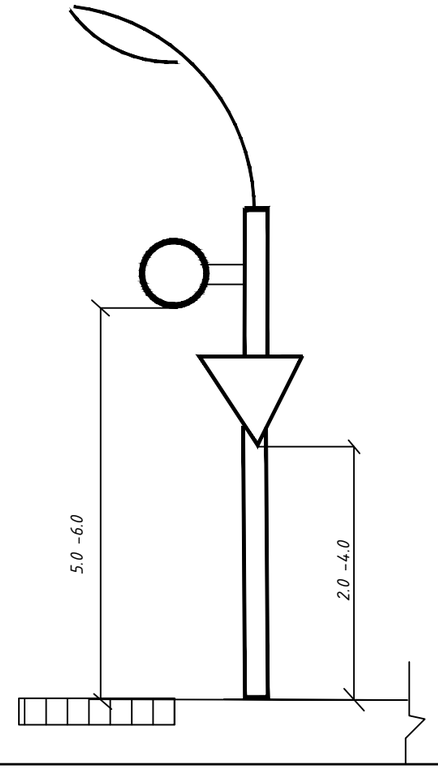

Типовой проект 3.503.9–80

Опоры дорожных знаков на автомобильных дорогах.

Опоры дорожных знаков, устанавливаемых у бровки земляного полотна. Выпуск 1

Лист 41

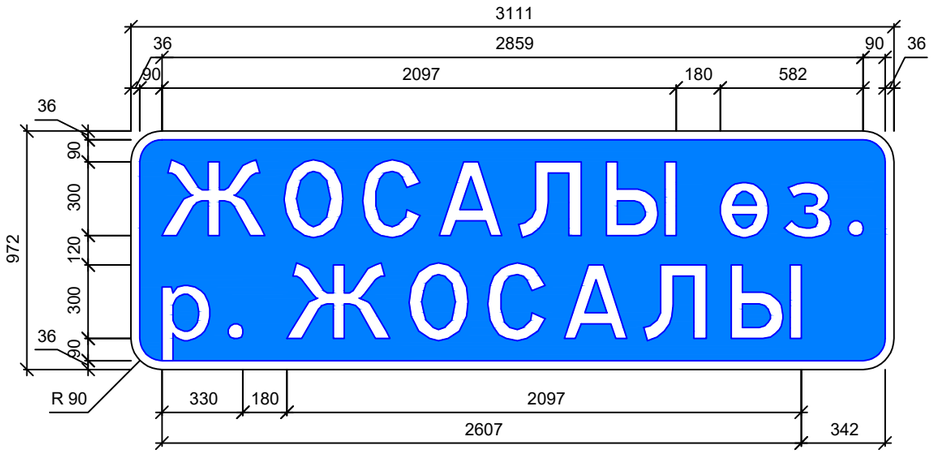

Примечание
ПК
Номер знака: 5.26
Щит: 3111 x 972 мм
Фон: Синий
Площадь: 3.02 кв м
Масштаб: 1 : 25
Количество: 2

Таблица используемых букв и символов

Буква или символ	Высота прописной буквы	Ширина литерной площадки	Левый полу-пробел	Правый полу-пробел	Сокр. литерная площадка
.	300	129	36	33	нет
А	300	339	42	42	нет
Ж	300	486	33	33	нет
з	300	255	30	36	нет
Л	300	330	27	48	нет
о	300	270	39	36	нет
О	300	327	45	42	нет
р	300	282	48	39	нет
С	300	309	39	36	нет
Ы	300	393	54	54	нет
ө	300	270	39	36	нет

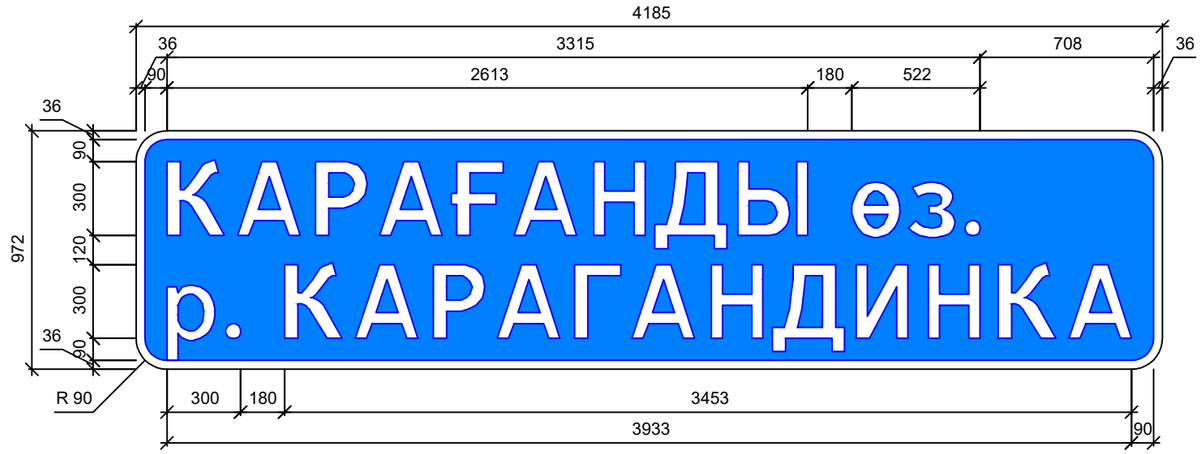

Примечание
ПК
Номер знака: 5.26
Щит: 4185 x 972 мм
Фон: Синий
Площадь: 4.07 кв м
Масштаб: 1 : 25
Количество: 2

Таблица используемых букв и символов

Буква или символ	Высота прописной буквы	Ширина литерной площадки	Левый полу-пробел	Правый полу-пробел	Сокр. литерная площадка
.	300	99	21	18	да
А	300	309	27	27	да
Г	300	240	33	18	да
Д	300	300	0	6	да
з	300	225	15	21	да
И	300	294	42	42	да
К	300	297	36	27	да
Н	300	291	42	39	да
ө	300	240	24	21	да
р	300	252	33	24	да
Р	300	270	36	24	да
Ы	300	363	39	39	да
Ғ	300	240	33	18	да

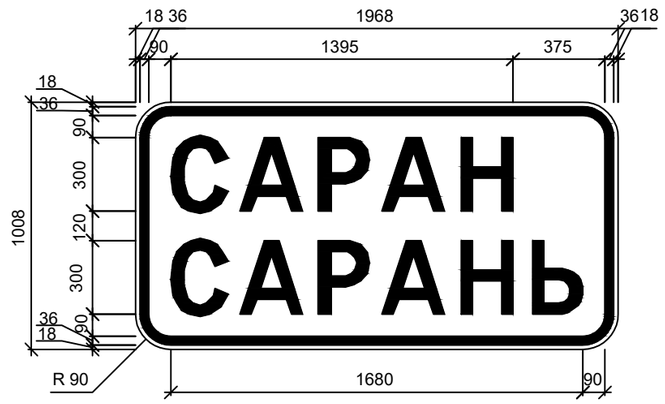

Примечание
ПК6+26
Номер знака: 5.22
Щит: 1968 x 1008 мм
Фон: Белый
Площадь: 1.98 кв м
Масштаб: 1 : 25
Количество: 1

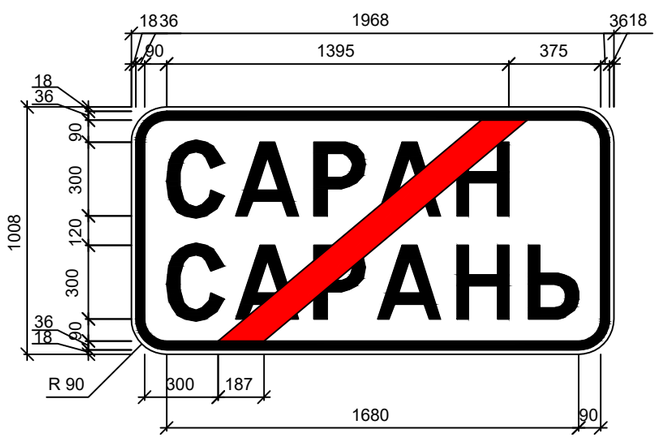

Примечание
ПК6+26
Номер знака: 5.23
Щит: 1968 x 1008 мм
Фон: Белый
Площадь: 1.98 кв м
Масштаб: 1 : 25
Количество: 1

Таблица используемых букв и символов

Буква или символ	Высота прописной буквы	Ширина литерной площадки	Левый полу-пробел	Правый полу-пробел	Сокр. литерная площадка
А	300	309	27	27	да
Н	300	291	42	39	да
Р	300	270	36	24	да
С	300	279	24	21	да
Ь	300	264	42	18	да

						460-АД	
						Реконструкция подъездной автомобильной дороги к Индустриальной зоне г. Сарань, Карагандинской области	
Изм.	Кол.уч.	Лист	№док	Подпись	Дата		
Исполнил		Терликбаев			09.25	Автомобильная дорога	стадия: РП; лист: 42; листов:
Проверил		Кусаинова			09.25		
ГИП		Тарановский			09.25		
						Знаки индивидуального проектирования М 1:25	ТОО "КарагандаКаздорпроект" ГСЛ № 14001272

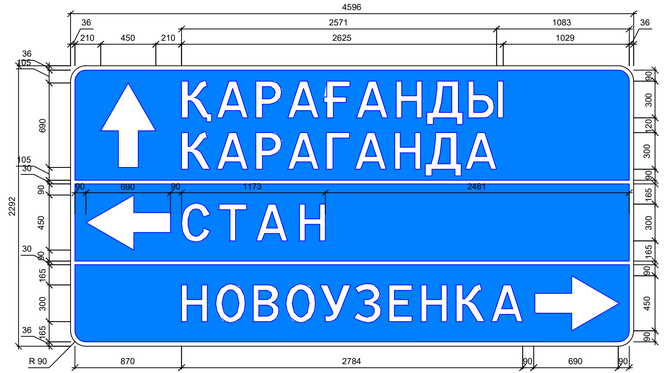

Примечание
ПК108+84
Номер знака: 5.21.2
Щит: 4596 x 2292 мм
Фон: Синий
Площадь: 10.53 кв м
Масштаб: 1 : 25
Количество: 1

Таблица используемых букв и символов

Буква или символ	Высота прописной буквы	Ширина литерной площадки	Левый полу-пробел	Правый полу-пробел	Сокр. литерная площадка
Ғ	300	252	36	27	да
А	300	339	42	42	нет
А	300	309	27	27	да
В	300	276	39	27	да
Г	300	240	33	18	да
Д	300	300	0	6	да
Е	300	258	36	33	да
З	300	264	15	30	да
К	300	297	36	27	да
Н	300	321	57	54	нет
Н	300	291	42	39	да
О	300	297	30	27	да
Р	300	270	36	24	да
С	300	309	39	36	нет
Т	300	297	36	36	нет
У	300	273	12	12	да
Ы	300	363	39	39	да
Қ	300	297	36	27	да

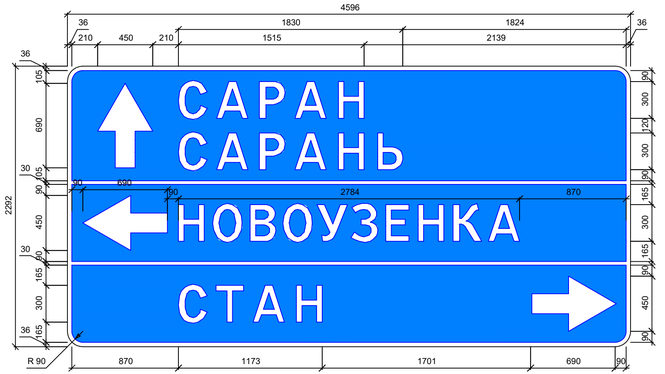

Примечание
ПК109+50
Номер знака: 5.21.2
Щит: 4596 x 2292 мм
Фон: Синий
Площадь: 10.53 кв м
Масштаб: 1 : 25
Количество: 1

Таблица используемых букв и символов

Буква или символ	Высота прописной буквы	Ширина литерной площадки	Левый полу-пробел	Правый полу-пробел	Сокр. литерная площадка
А	300	339	42	42	нет
А	300	309	27	27	да
В	300	276	39	27	да
Е	300	258	36	33	да
З	300	264	15	30	да
К	300	297	36	27	да
Н	300	321	57	54	нет
Н	300	291	42	39	да
О	300	297	30	27	да
Р	300	300	51	39	нет
С	300	309	39	36	нет
Т	300	297	36	36	нет
У	300	273	12	12	да
Ь	300	294	57	33	нет

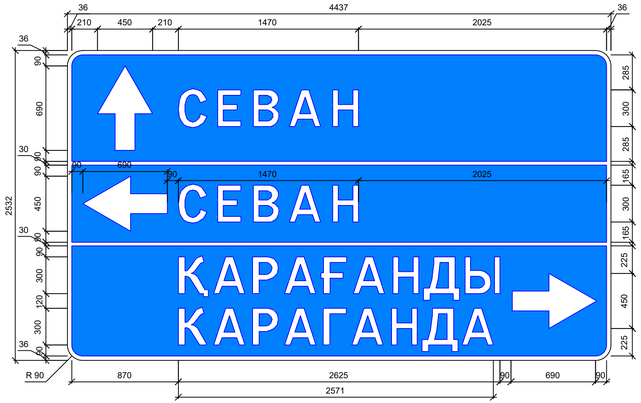

Примечание
ПК147+88
Номер знака: 5.21.2
Щит: 4437 x 2532 мм
Фон: Синий
Площадь: 11.23 кв м
Масштаб: 1 : 25
Количество: 1

Таблица используемых букв и символов

Буква или символ	Высота прописной буквы	Ширина литерной площадки	Левый полу-пробел	Правый полу-пробел	Сокр. литерная площадка
Ғ	300	252	36	27	да
А	300	339	42	42	нет
А	300	309	27	27	да
В	300	306	54	42	нет
Г	300	240	33	18	да
Д	300	300	0	6	да
Е	300	288	51	48	нет
К	300	297	36	27	да
Н	300	321	57	54	нет
Н	300	291	42	39	да
Р	300	270	36	24	да
С	300	309	39	36	нет
Ы	300	363	39	39	да
Қ	300	297	36	27	да

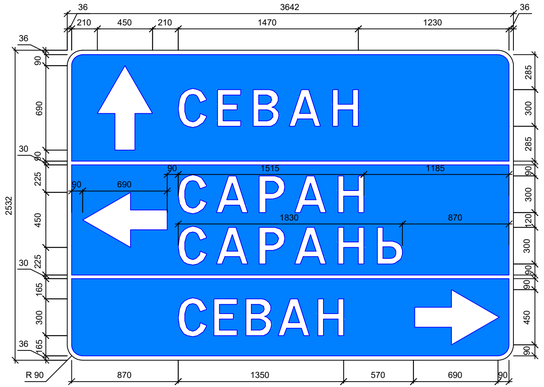

Таблица используемых букв и символов

Буква или символ	Высота прописной буквы	Ширина литерной площадки	Левый полу-пробел	Правый полу-пробел	Сокр. литерная площадка
А	300	339	42	42	нет
А	300	309	27	27	да
В	300	306	54	42	нет
В	300	276	39	27	да
Е	300	288	51	48	нет
Е	300	258	36	33	да
Н	300	321	57	54	нет
Н	300	291	42	39	да
Р	300	300	51	39	нет
С	300	309	39	36	нет
С	300	279	24	21	да
Ь	300	294	57	33	нет

Примечание
ПК148+51
Номер знака: 5.21.2
Щит: 3642 x 2532 мм
Фон: Синий
Площадь: 9.22 кв м
Масштаб: 1 : 25
Количество: 1

Изм.	Колич	Лист	№док	Подпись	Дата	460-АД			
						Реконструкция подъездной автомобильной дороги к Индустриальной зоне г. Сарань, Карагандинской области			
Исполнил		Терликбаев			09.25	Автомобильная дорога	стадия	лист	листов
Проверил		Кусаинова			09.25		РП	43	
ГИП		Тарановский			09.25	Знаки индивидуального проектирования М 1:25	ТОО "КарагандаКаздорпроект" ГСЛ № 14001272		

ФОРМАТ А3х4

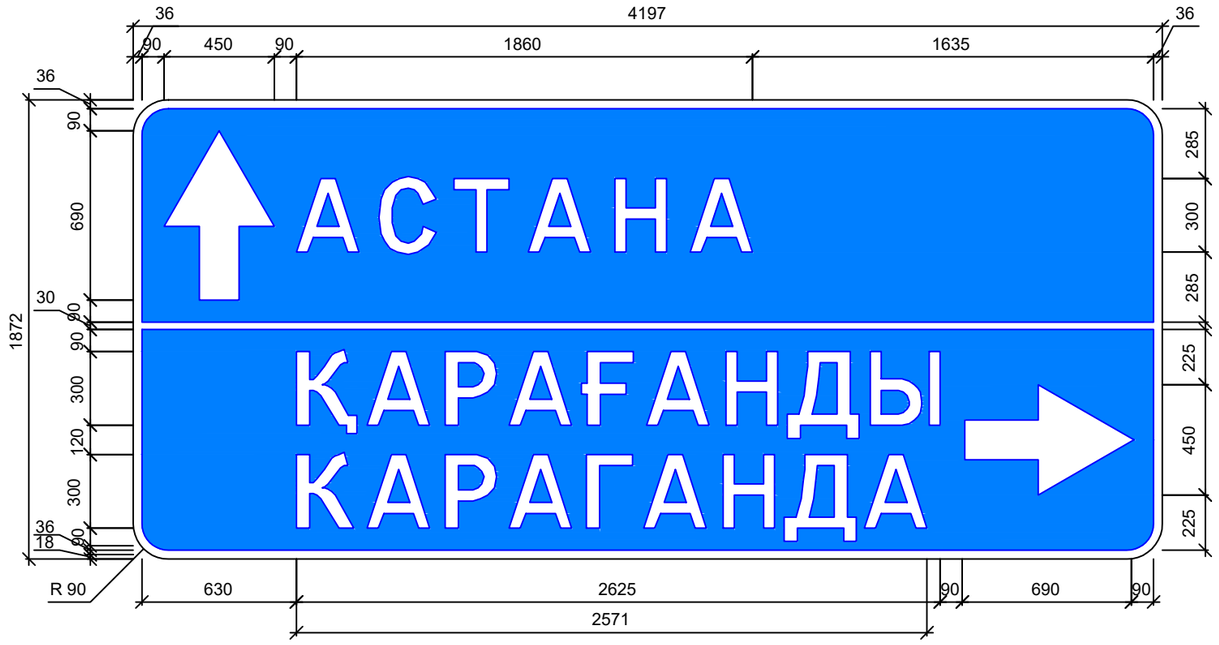

Примечание
ПК186+13
Номер знака: 5.21.2
Щит: 4197 х 1872 мм
Фон: Белый
Площадь: 7.86 кв м
Масштаб: 1 : 25
Количество: 1

Таблица используемых букв и символов

Буква или символ	Высота прописной буквы	Ширина литерной площадки	Левый полу-пробел	Правый полу-пробел	Сокр. литерная площадка
Ғ	300	252	36	27	да
А	300	339	42	42	нет
А	300	309	27	27	да
Г	300	240	33	18	да
Д	300	300	0	6	да
К	300	297	36	27	да
Н	300	321	57	54	нет
Н	300	291	42	39	да
Р	300	270	36	24	да
С	300	309	39	36	нет
Т	300	297	36	36	нет
Ы	300	363	39	39	да
Қ	300	297	36	27	да

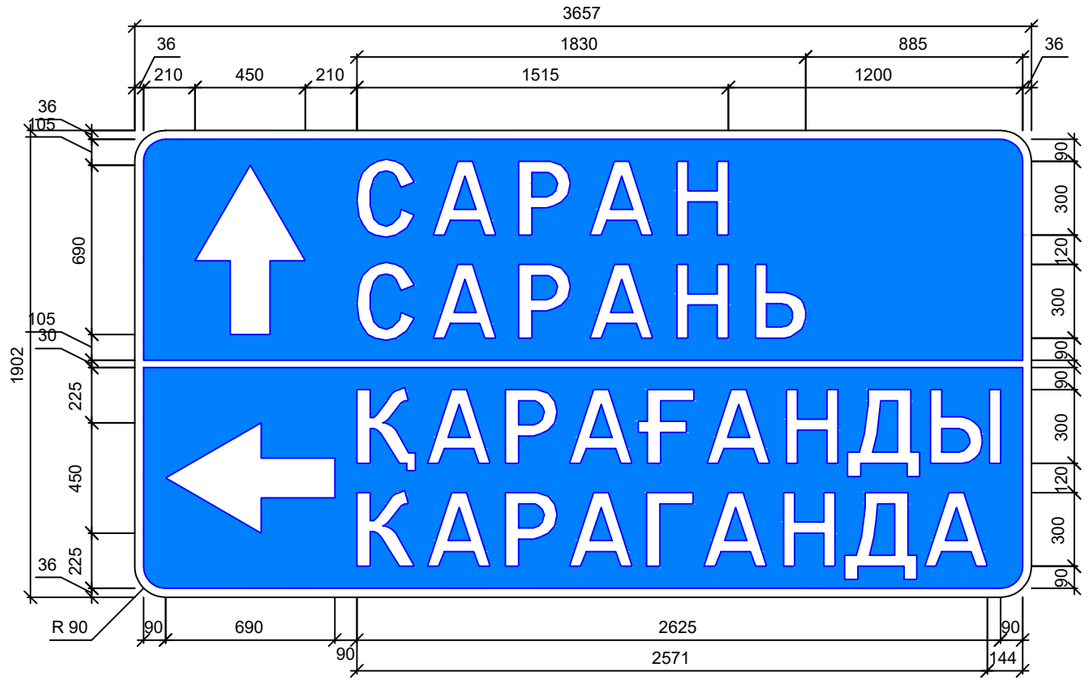

Примечание
ПК186+73
Номер знака: 5.21.2
Щит: 3657 х 1902 мм
Фон: Синий
Площадь: 6.96 кв м
Масштаб: 1 : 25
Количество: 1

Таблица используемых букв и символов

Буква или символ	Высота прописной буквы	Ширина литерной площадки	Левый полу-пробел	Правый полу-пробел	Сокр. литерная площадка
Ғ	300	252	36	27	да
А	300	339	42	42	нет
А	300	309	27	27	да
Г	300	240	33	18	да
Д	300	300	0	6	да
К	300	297	36	27	да
Н	300	321	57	54	нет
Н	300	291	42	39	да
Р	300	300	51	39	нет
Р	300	270	36	24	да
С	300	309	39	36	нет
Ы	300	363	39	39	да
Ь	300	294	57	33	нет
Қ	300	297	36	27	да

Изм.	Кол.уч.	Лист	№док	Подпись	Дата	460-АД			
						Реконструкция подъездной автомобильной дороги к Индустриальной зоне г. Сарань, Карагандинской области			
Исполнил		Терликбаев			09.25	Автомобильная дорога	стадия	лист	листов
Проверил		Кусаинова			09.25		РП	44	
ГИП		Тарановский			09.25				
						Знаки индивидуального проектирования М 1:25	ТОО "КарагандаКаздорпроект" ГСЛ № 14001272		

Барьерное ограждение на обочинах дороги

Начальный участок 11ДО-ММ.К | Рабочий участок 11ДО-ММ.2 | Начальный участок 11ДО-ММ.Н

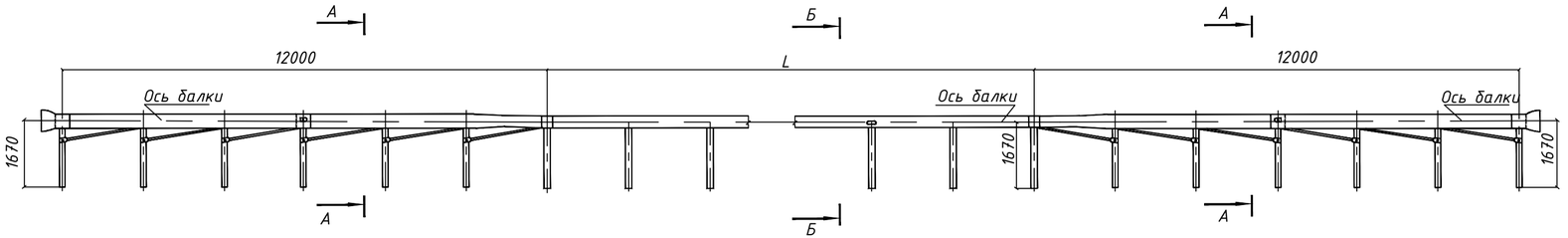

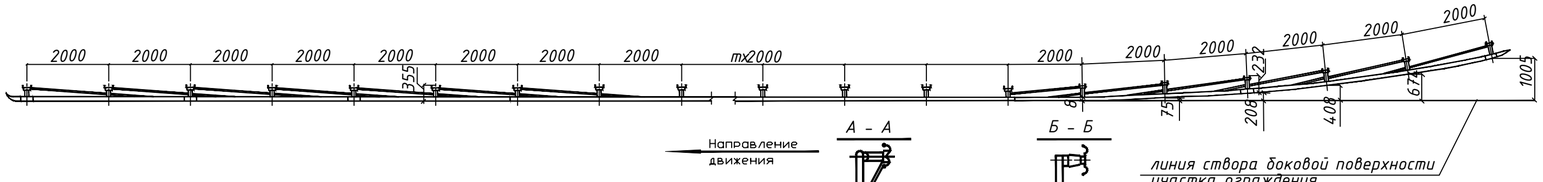

Начальный участок 11ДО-ММ.Н

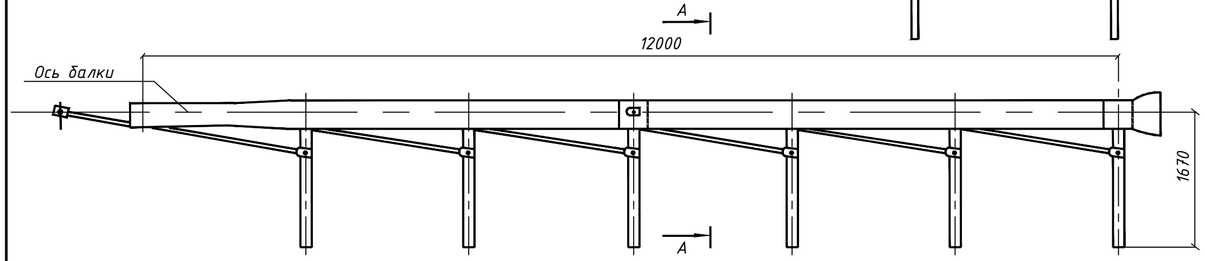

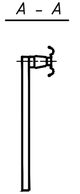

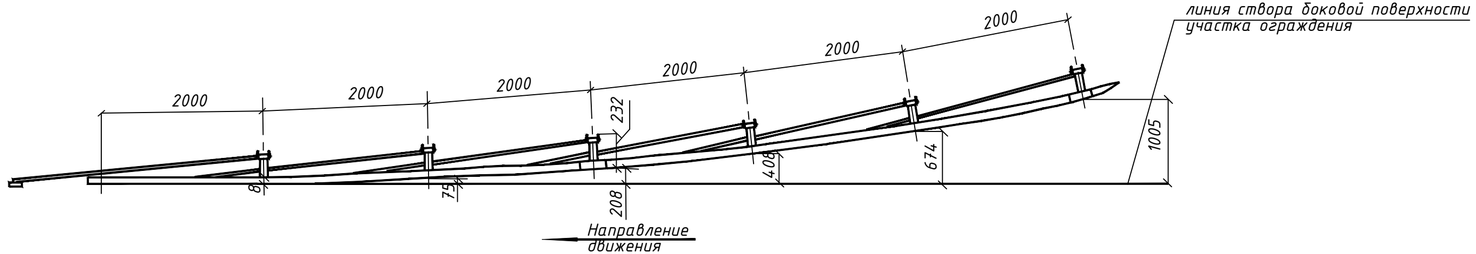

Рабочий участок 11ДО-ММ.2

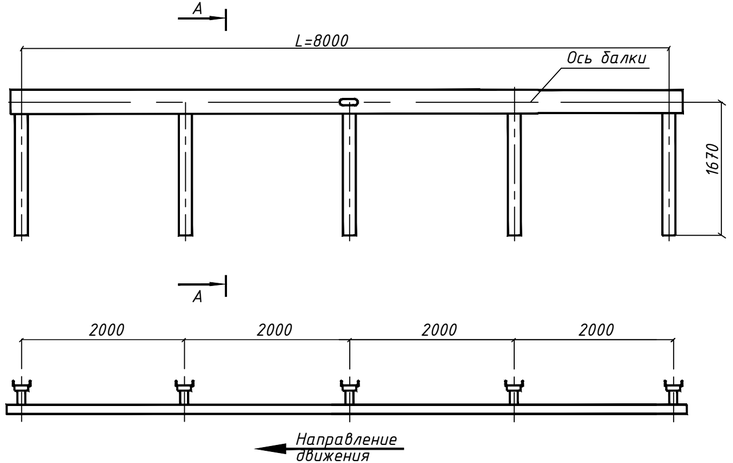

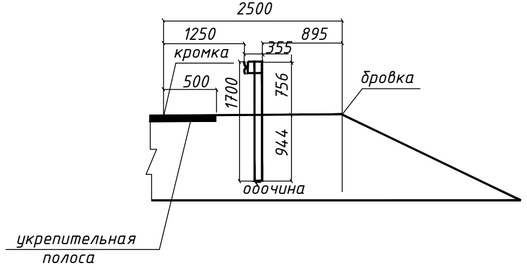

Типовой проект 3.503.1-89 Выпуск1 Ограждение типа 11ДО - ММ; 11ДД-ММ Общий вид	Лист 45

Установка опор в грунтах с расчетным сопротивлением

3.06 кгс/см^2

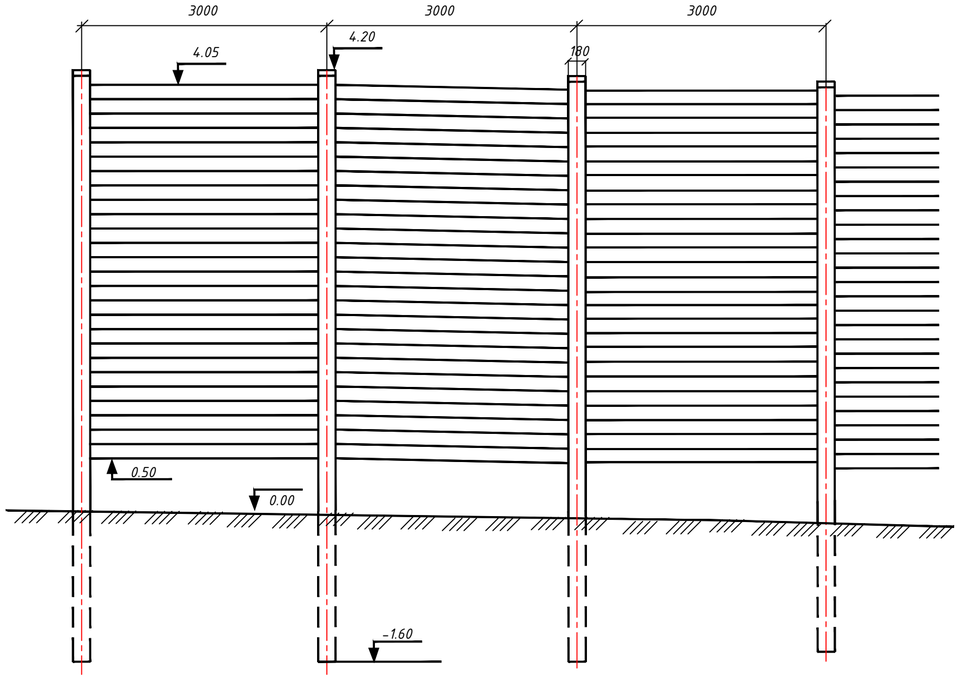

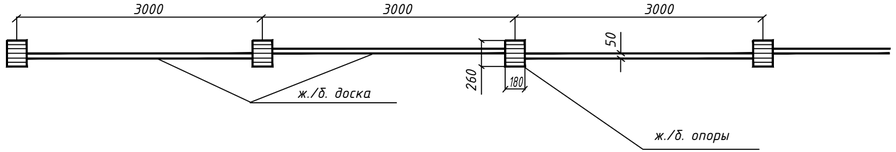

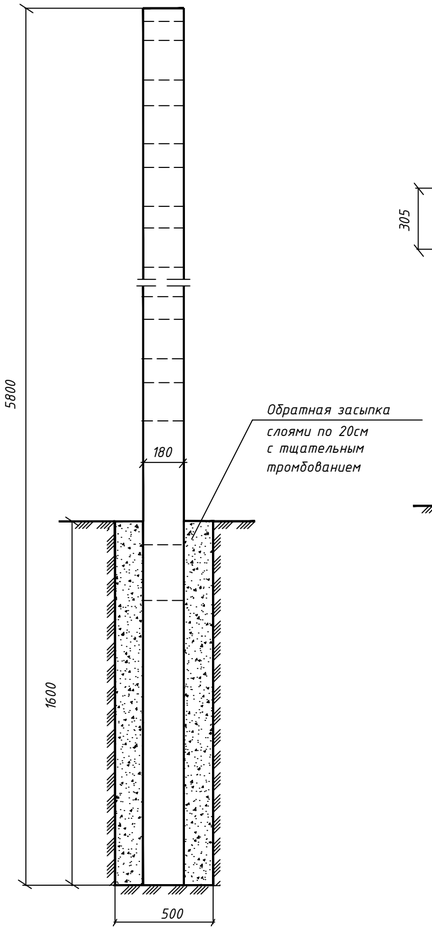

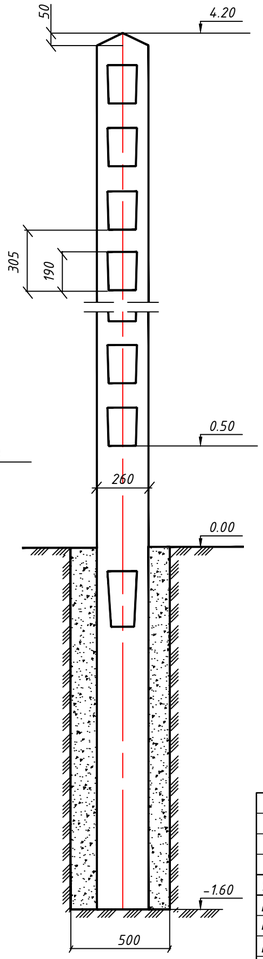

Схема подъема стойки

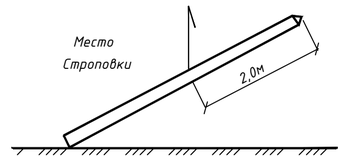

Схема подъема доски

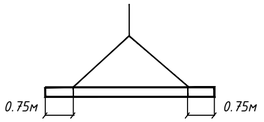

Все размеры в мм;
отметки - в метрах

Примечание

Чертеж выполнен на основании типового проекта 3.501.1-159 "Сборные железобетонные снегозащитные ограждения". Типовые конструкции, изделия и узлы зданий и сооружений.

						460-АД		
						"Реконструкция подъездной автомобильной дороги к Индустриальной зоне г.Сарань, Карагандинской области"		
Изм.	Кол.уч.	Лист	№док	Подпись	Дата			
Исполнил		Глухов			11.25	Автомобильная дорога	стадия: РП	лист: 46	листов:
Проверил		Терликбаев			11.25				
ГИП		Тарановский			11.25				
						Схема установки снегозащитного ограждения	ТОО "КарагандаКаздорпроект" ГСЛ № 14.001272		

Крепление ж/б досок к концевым опорам

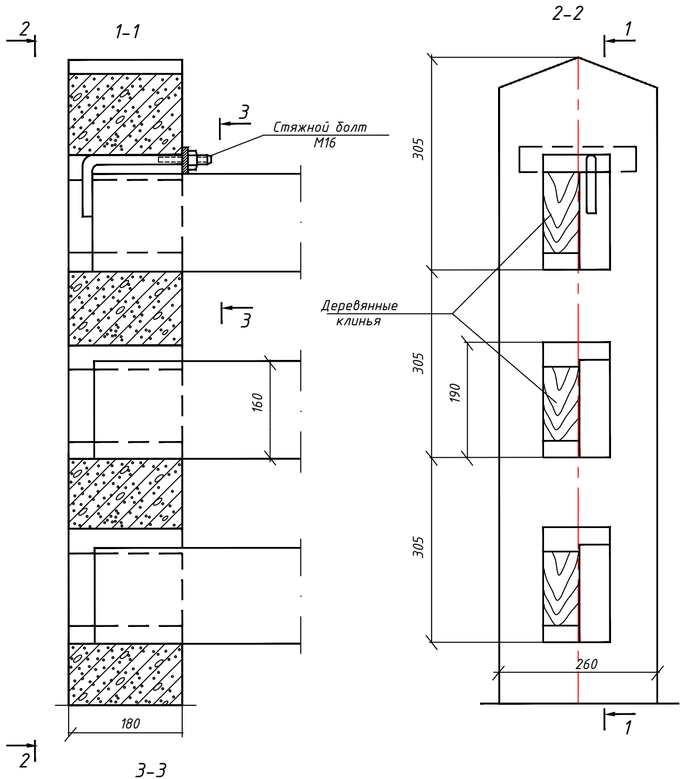

Крепление ж/б досок к промежуточным опорам

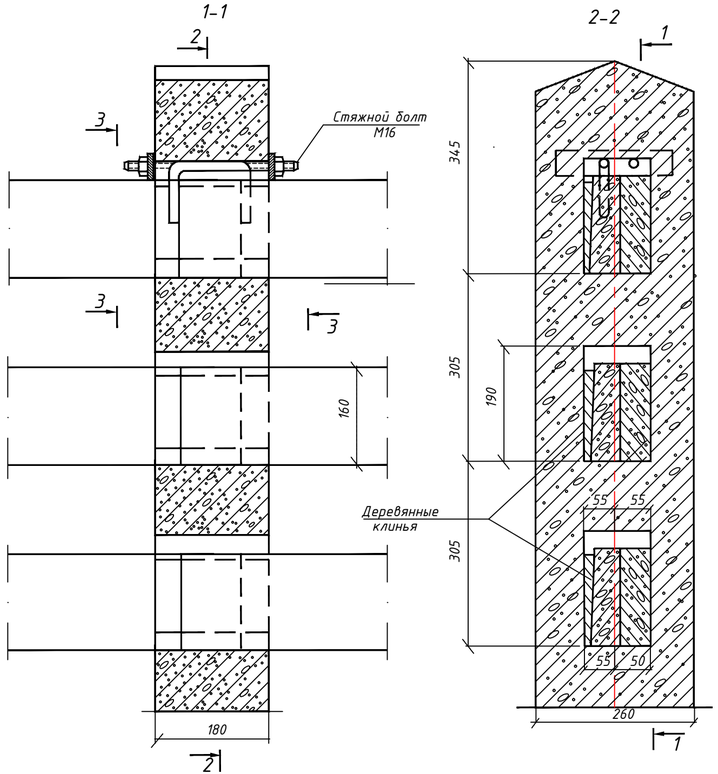

Планка (масса 0.5кг)

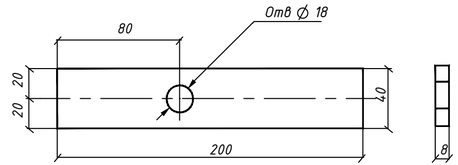

Стяжной болт (масса 0.47кг)

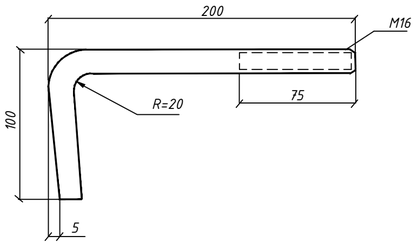

Деревянный клин концевой опоры (объем 0.0013м) 3

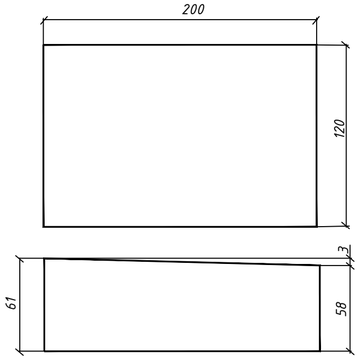

Деревянный клин промежуточной опоры (объем 0.0002м) 3

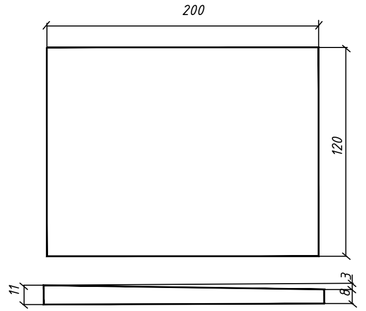

Примечания:

1. Планка и стяжной болт из стали марки Ст 3 пс 2 ГОСТ 380-2005
2. Клинья из лесоматериалов хвойных пород, удовлетворяющие требованиям ГОСТ 8486-86.

Примечание:

Верхние доски закрепляются стяжными болтами; нижние – при помощи деревянных клиньев

Положение досок на наклонном участке

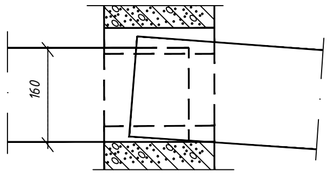

Примечание

Чертеж выполнен на основании типового проекта 3.501.1-159 "Сборные железобетонные снегозащитные ограждения". Типовые конструкции, изделия и узлы зданий и сооружений.

Изм.	Колуч.	Лист	№док	Подпись	Дата	460-АД РП Схема и детали крепления элементов снегозащитного ограждения	лист 47

1-1

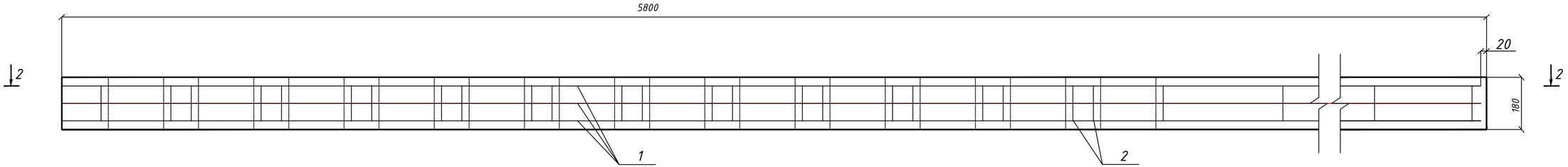

2-2

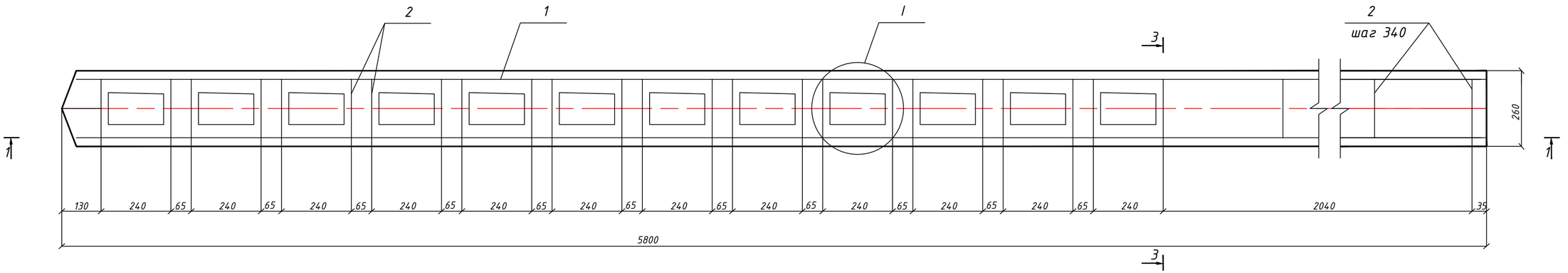

3-3

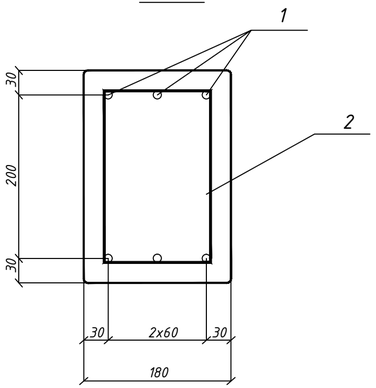

ПОЗ. 2

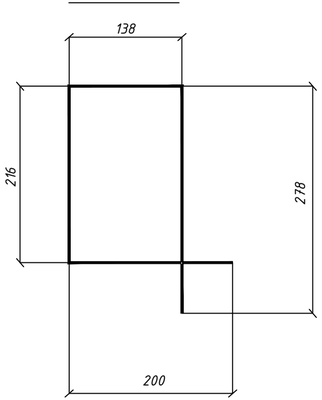

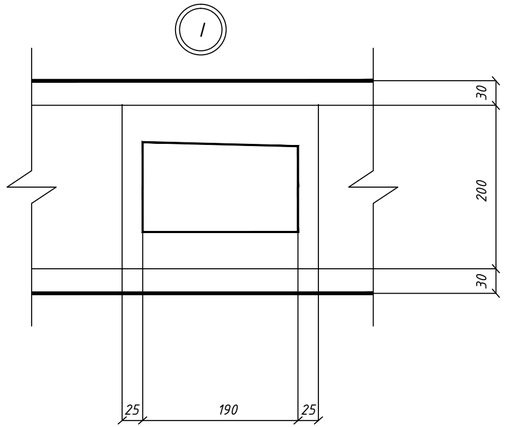

Поз.	Наименование	Кол.	Масса ед., кг
1	Ф10 Ат400С		
	ГОСТ 34028-2016;		
	L=5740	6	3,54
2	Хомут Ф6 А240		
	ГОСТ 34028-2016;		
	L=830	30	0.18
	бетон тяжелый		
	класса В25,м³	0.221	

Примечание

Чертеж выполнен на основании типового проекта 3.501.1-159 "Сборные железобетонные снегозащитные ограждения". Типовые конструкции, изделия и узлы зданий и сооружений.

Изм.	Кол.уч.	Лист	№док	Подпись	Дата	460-АД РП Снегозащитное ограждение. Стойка С58. Армирование	лист 48

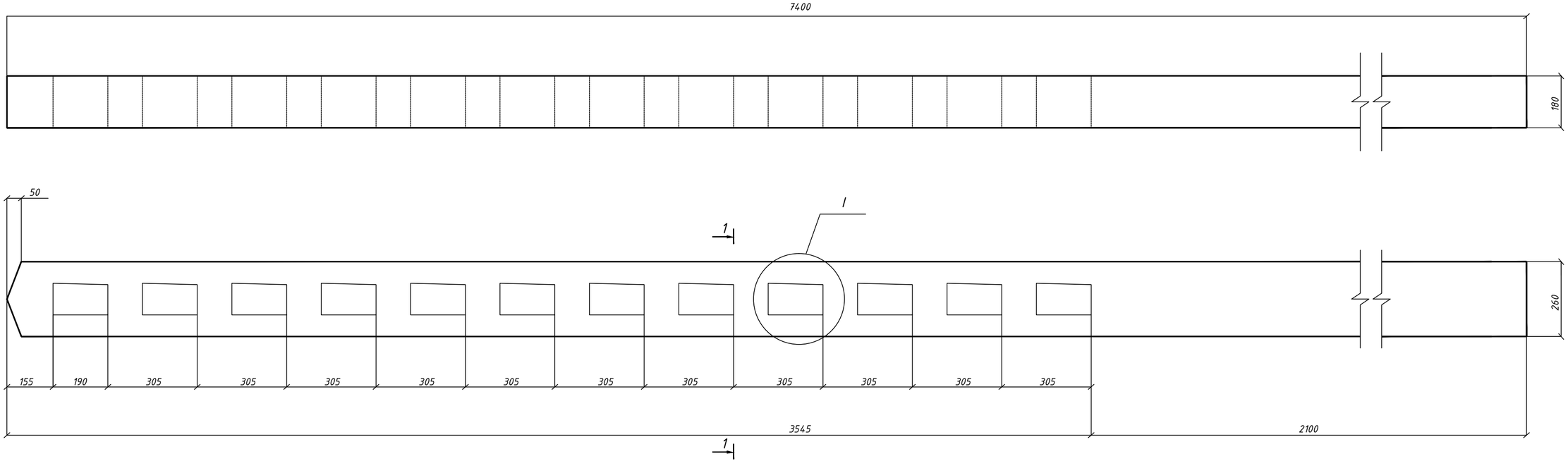

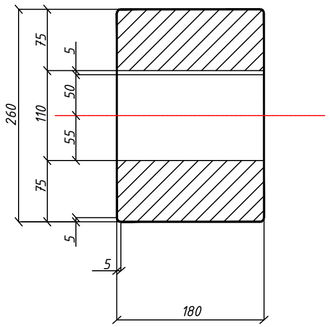

Масса стойки 553 кг

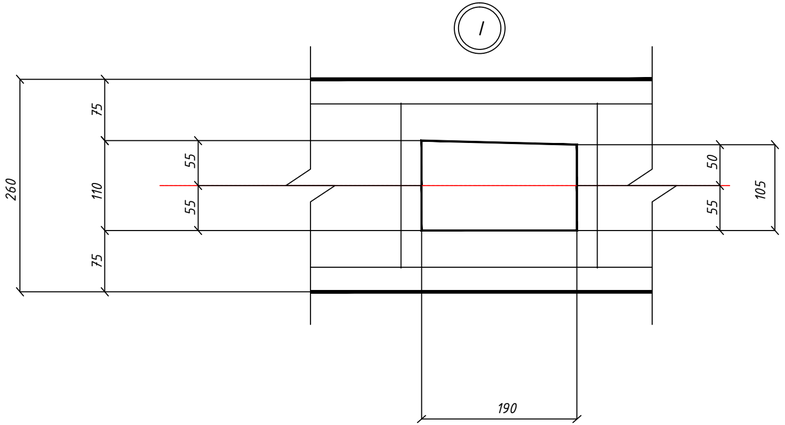

Примечание

Чертеж выполнен на основании типового проекта 3.501.1-159 "Сборные железобетонные снегозащитные ограждения". Типовые конструкции, изделия и узлы зданий и сооружений.

Изм.	Кол.уч.	Лист	№док.	Подпись	Дата	460-АД РП Снегозащитное ограждение. Стойка С58. Опалубочный чертеж	лист 49

Схема устройства тротуаров

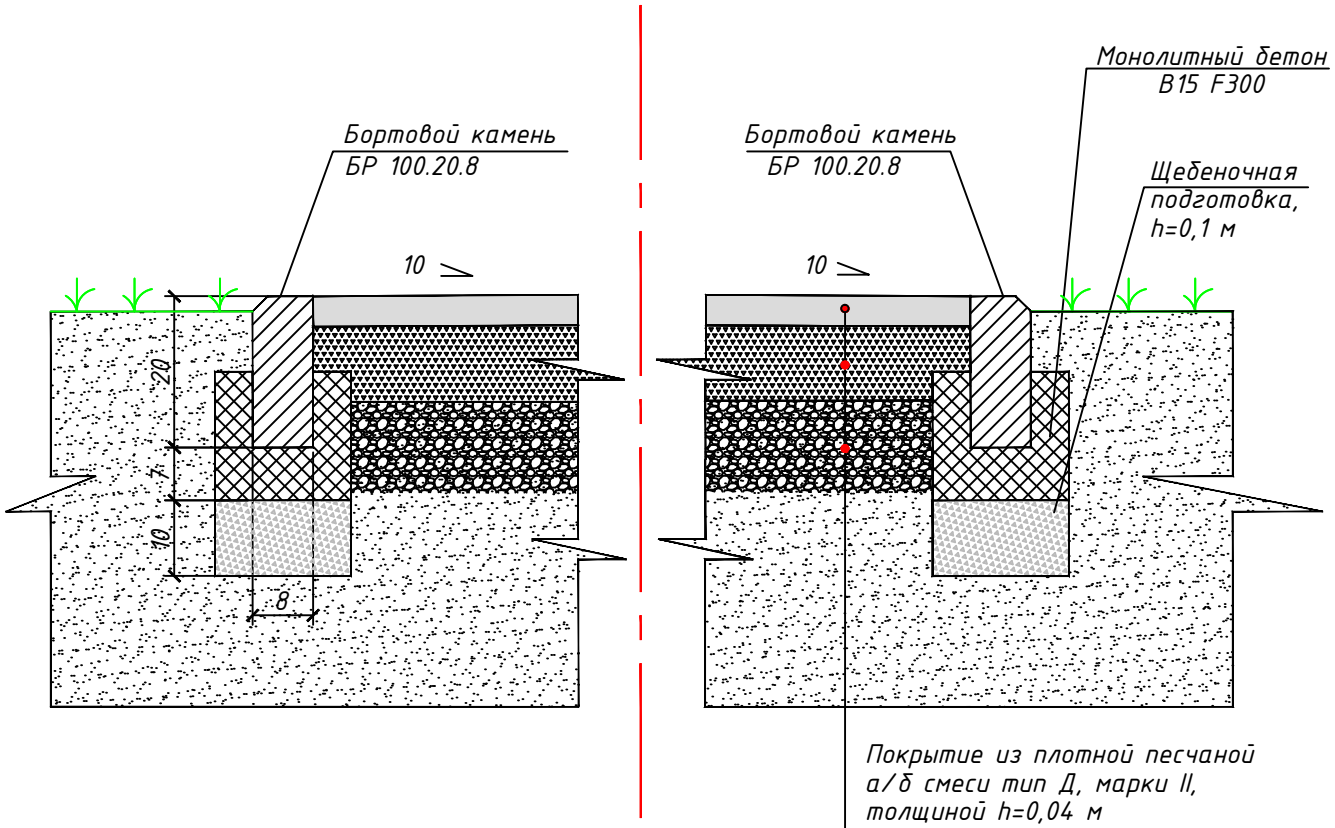

Покрытие из плотной песчаной а/б смеси тип Д, марки II, толщиной h=0,04 м

Песок отсева дробления h=0,10 м

Основание из материала от разборки существующей дорожной одежды и фракционированного щебня фр. 20-40, h=0,10 м

Примечание

Объемы бетонного основания для бортовых камней БР100.20.8 подсчитываются на основе данных таблицы 113 «Нормы на 100 м бортового камня» ВСН 42-91 «Нормы расхода материалов на строительство и ремонт автомобильных дорог и мостов».

Норма расхода бетона для основания на один метр бортового камня составляет - 0,028м^3/м.

Объемы земляного полотна на устройство тротуара отражены в ведомости объемов работ.

						460-АД		
						"Реконструкция подъездной автомобильной дороги к Индустриальной зоне г.Сарань, Карагандинской области"		
Изм.	Кол.уч.	Лист	№док	Подпись	Дата			
Исполнил		Глухов			11.25	Автомобильная дорога	стадия: РП	лист: 50 / листов:
Проверил		Терликбаев			11.25			
ГИП		Тарановский			11.25			
						Схема устройства тротуаров	ТОО "КарагандаКаздорпроект" ГСЛ № 14001272	

Вертикальная планировка парковочной площадки на ПК1+98–ПК3+73

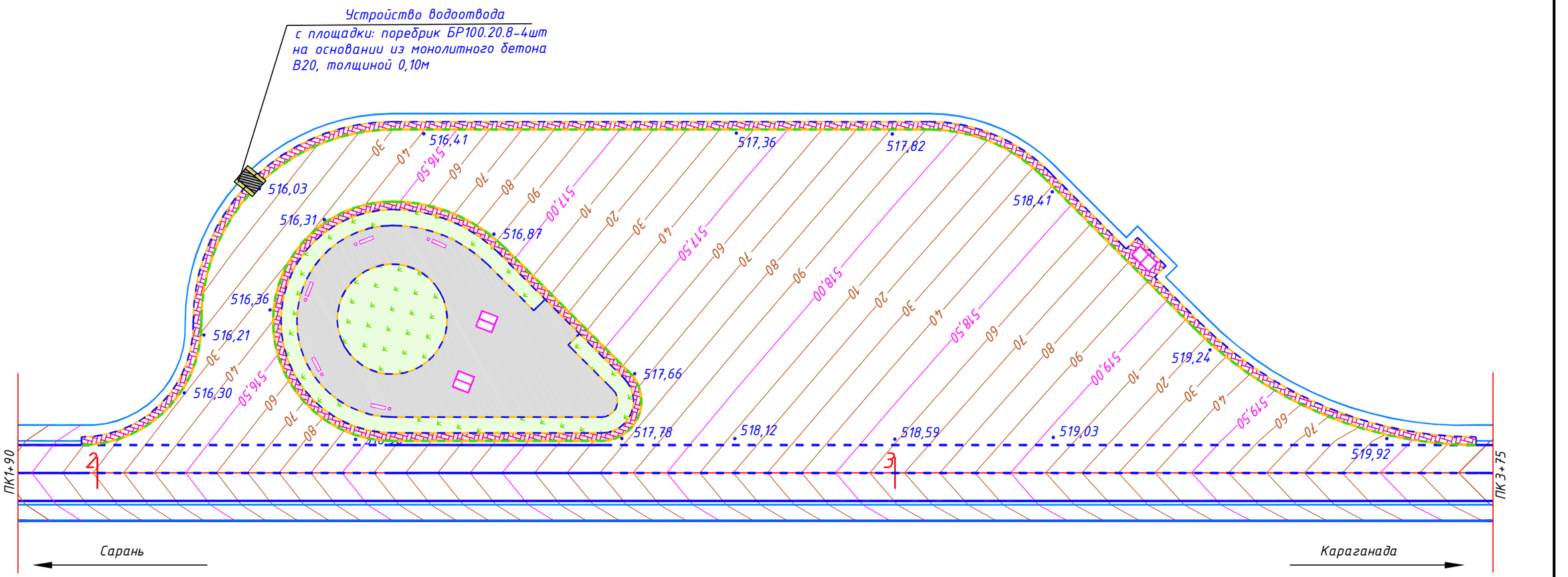

Условные обозначения

- Бортовой камень БР 100(300).30.18
- Бортовой камень БР 100.20.8
- А/б покрытие
- Газон
- Брусчатка

Изм.	Кол.уч.	Лист	№док	Подпись	Дата
Исполнил		Терликаев			11.25
Проверил		Глухов			11.25
ГИП		Тарановский			11.25

460-АД

Реконструкция подъездной автомобильной дороги к Индустриальной зоне г.Сарань, Карагандинской области

Автомобильная дорога	стадия	лист	листов
	РП	51	

Вертикальная планировка парковочной площадки на ПК 1+98–ПК 3+73
М 1:500

ТОО "КарагандаКаздорпроект"
ГСЛ № 14001272

ФОРМАТ А4

Горизонтальная разметка

1.1



1.5

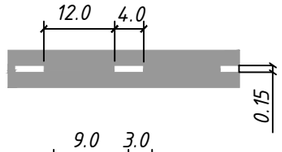

1.6

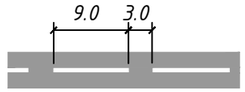

1.7

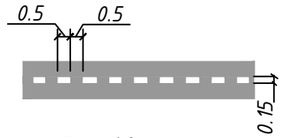

1.8

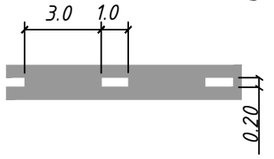

1.11

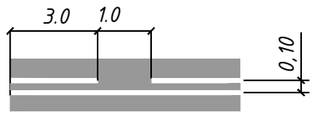

Разметка пешеходных переходов

1.14.4

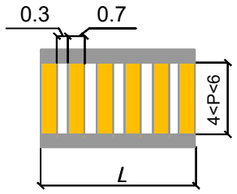

Разметка мест остановки общественного транспорта

1.17.1

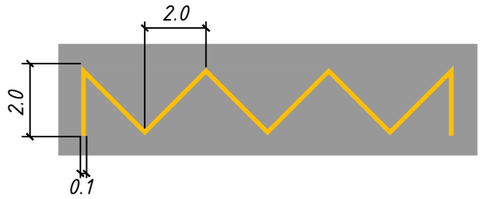

Разметка островков безопасности

1.16.1

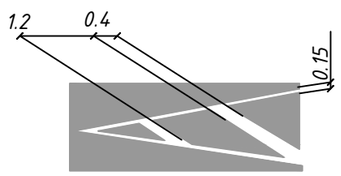

1.16.2



1.16.3



Дорожные стрелы и символы

1.18

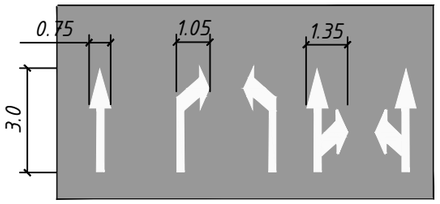

1.19

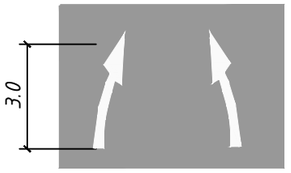

1.13

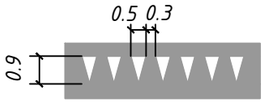

1.23

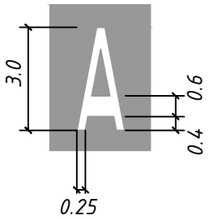

1.20

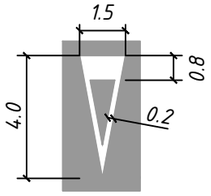

						460-АД	
						"Реконструкция подъездной автомобильной дороги к Индустриальной зоне г.Сарань, Карагандинской области"	
Изм.	Кол.уч.	Лист	№док	Подпись	Дата		
Исполнил		Терликбаев			10.25	Автомобильная дорога	стадия: РП; лист: 52; листов:
Проверил		Глухов			10.25		
ГИП		Тарановский			10.25		
						Виды разметки	ТОО "КарагандаКаздорпроект" ГСЛ № 14001272

Позиция	Наименование и техническая характеристики	Тип, марка, обозначение документа, опросного листа	Код оборудования, изделия, материала	Завод изготовитель	Ед. измерения	Количество	Масса единицы, кг	Примечание
1	2	3	4	5	6	7	8	9
5	Подготовка территории строительства (Пересечения и примыкания)							
	Материалы:							
5.1	Вода техническая		217-603-0104		$м^3$	17,898276		
5.2	Щебень из плотных горных пород для строительных работ М800 фракция 40-80 (70) мм	СТ РК 1284-2004	211-201-0507		$м^3$	1,6681604		

Изм.	Кол.уч.	Лист	№док	Подпись	Дата	460-АД			
						Реконструкция подъездной автомобильной дороги к индустриальной зоне г. Сарань, Карагандинской области			
Исполнил		Терликаев			11.25	Автомобильная дорога (пересечения и примыкания)	Стадия	Лист	Листов
Проверил		Глухов			11.25		РП	54	
ГИП		Тарановский			11.25				
						Спецификация оборудования	ТОО "КарагандаКаздорпроект" ГСЛ № 14001272		

Позиция	Наименование и техническая характеристики	Тип, марка, обозначение документа, опросного листа	Код оборудования, изделия, материала	Завод изготовитель	Ед. измерения	Количество	Масса единицы, кг	Примечание
1	2	3	4	5	6	7	8	9
6	Устройство тротуаров							
	Материалы:							
6.1	Смеси асфальтобетонные горячие плотные песчаные типа Д, марки II	СТ РК 1225-2019	212-501-0304		т	324,9922		
6.2	Щебень из плотных горных пород для строительных работ М800 фракция 20-40 мм	СТ РК 1284-2004	211-201-0506		$м^3$	332,9676		
6.3	Песок из отсевов дробления фракция 0-5	ГОСТ 31424-2010	211-501-0103		$м^3$	452,18		
6.4	Плита бетонная фигурная толщиной 80 мм серая	ГОСТ 17608-2017	255-102-0609		$м^3$	278		
6.5	Эмульсия битумная дорожная	СТ РК 1274-2014	216-201-0801		т	3,4817		
6.6	Песок природный	ГОСТ 8736-2014	211-401-0101		$м^3$	16,9975		
6.7	Вода техническая		217-603-0104		$м^3$	273,09475		
6.8	Щебень из плотных горных пород для строительных работ М800 фракция 40-80 (70) мм	СТ РК 1284-2004	211-201-0507		$м^3$	0,045444		

						460-АД		
						Реконструкция подъездной автомобильной дороги к индустриальной зоне г. Сарань, Карагандинской области		
Изм.	Кол.уч.	Лист	№док	Подпись	Дата			
Исполнил		Терликаев			11.25	Автомобильная дорога (пересечения и примыкания)	Стадия: РП; Лист: 55; Листов:	
Проверил		Глухов			11.25			
ГИП		Тарановский			11.25			
						Спецификация оборудования	ТОО "КарагандаКаздорпроект" ГСЛ № 14001272	

Позиция	Наименование и техническая характеристики	Тип, марка, обозначение документа, опросного листа	Код оборудования, изделия, материала	Завод изготовитель	Ед. измерения	Количество	Масса единицы, кг	Примечание
1	2	3	4	5	6	7	8	9
7	Пересечения и примыкания							
	Материалы:							
7.1	Смеси асфальтобетонные горячие пористые крупнозернистые марки II	СТ РК 1225-2019	212-501-0402		т	7629,8601		
7.2	Смеси асфальтобетонные щебеночно-мастичные ЩМА-20	ГОСТ 31015-2002	212-503-0103		т	3459,1125		
7.3	Смеси асфальтобетонные горячие плотные крупнозернистые типа А, марки II	СТ РК 1225-2019	212-501-0102		т	4671,18552		
7.4	Щебень из плотных горных пород для строительных работ М800 фракция 40-80 (70) мм	СТ РК 1284-2004	211-201-0507		$м^3$	9044,3704868		
7.5	Смесь песчано-гравийная природная	ГОСТ 23735-2014	211-601-0101		$м^3$	7751,27		
7.6	Смеси асфальтобетонные горячие плотные мелкозернистые типа Б, марки II	СТ РК 1225-2019	212-501-0204		т	620,22996		
7.7	Щебень из плотных горных пород для строительных работ М800 фракция 20-40 мм	СТ РК 1284-2004	211-201-0506		$м^3$	2157,256		
7.8	Битум нефтяной дорожный вязкий марки БНД 100/130	СТ РК 1373-2013	216-201-0203		т	54,0548076		
7.9	Щебень из плотных горных пород для строительных работ М800 фракция 10-20 мм	СТ РК 1284-2004	211-201-0504		$м^3$	541,32		
7.10	Щебень из плотных горных пород для строительных работ М800 фракция 5-10 мм	СТ РК 1284-2004	211-201-0501		$м^3$	303,881		
7.11	Вода техническая		217-603-0104		$м^3$	4748,495445		

Изм.	Кол.уч.	Лист	№док	Подпись	Дата
Исполнил		Терликаев			11.25
Проверил		Глухов			11.25
ГИП		Тарановский			11.25

460-АД

Реконструкция подъездной автомобильной дороги к индустриальной зоне г. Сарань, Карагандинской области

Автомобильная дорога (пересечения и примыкания)	Стадия	Лист	Листов
	РП	56	
Спецификация оборудования	ТОО "КарагандаКаздорпроект" ГСЛ № 14001272		

Позиция	Наименование и техническая характеристики	Тип, марка, обозначение документа, опросного листа	Код оборудования, изделия, материала	Завод изготовитель	Ед. измерения	Количество	Масса единицы, кг	Примечание
1	2	3	4	5	6	7	8	9
8	Обустройство дороги							
	Материалы:							
8.1	Элемент сборного снегозащитного ограждения доска заполнения из тяжелого бетона класса В25 Д30, размерами 3100х50х160 мм	ГОСТ 13015-2012	226-103-1901		шт.	33132		
8.2	Элемент сборного снегозащитного ограждения стойка для досок заполнения из тяжелого бетона класса В25 С58, размерами 5800х180х260 мм	ГОСТ 13015-2012	226-103-1902		шт.	2777		
8.3	Секция балки СБ-1 толщиной 3 мм, длиной 4320 мм	ГОСТ 26804-2012	251-102-0201		шт.	1384		
8.4	Стойка дорожная СД-2 из швеллера N 12, высотой 1,7 м	ГОСТ 26804-2012	251-102-0102		шт.	2956		
8.5	Битум нефтяной строительный изоляционный марки БНИ IV	ГОСТ 9812-74	216-201-0501		т	57,981		
8.6	Мастика битумно-гидроизоляционная холодного применения для фундамента	ГОСТ 30693-2000	235-201-0204		кг	12794,4240		
8.7	Консоль жесткая КЖ толщиной 4 мм	ГОСТ 26804-2012	251-102-0304		шт.	2956		
8.8	Столбик сигнальный металлический размерами 1500х120х1мм		251-201-0701		шт.	1403		
8.9	Блоки и плиты фундаментные, подкладные, опорные, анкерные; башмаки и подпятники, балластные грузы, якоря из тяжелого бетона класса В15 (Ф-1)	ГОСТ 24022-80, СТ РК 956-93, ГОСТ 24476-80	261-101-0383		$м^3$	84		
8.10	Камень бортовой тротуарный с сечением сторон 200х80 мм	ГОСТ 6665-91	255-101-0106		м	3217		
8.11	Бетон тяжелый класса В15 F300, W6	ГОСТ 7473-2010	212-101-0624		$м^3$	136,15776		
8.12	Эмаль для дорожной разметки АК-511 белая	СТ РК 2066-2010	275-101-0302-0001		кг	6900,81554		
8.13	Болт дорожный М16х45 мм с увеличенной полукруглой головкой с низким квадратным подголовком 5 мм	ГОСТ 1759.0-87 (ГОСТ 7802-81)	251-102-0601		т	2,5408		
8.14	Болт с гайкой и шайбой оцинкованный	ГОСТ ISO 8992-2015	217-101-0101		кг	2749,247		

Изм.	Кол.уч.	Лист	№док	Подпись	Дата	460-АД			
						Реконструкция подъездной автомобильной дороги к индустриальной зоне г. Сарань, Карагандинской области			
Исполнил		Терликаев			11.25	Автомобильная дорога (пересечения и примыкания)	Стадия	Лист	Листов
Проверил		Глухов			11.25		РП	57	
ГИП		Тарановский			11.25				
						Спецификация оборудования	ТОО "КарагандаКаздорпроект" ГСЛ № 14001272		

Позиция	Наименование и техническая характеристики	Тип, марка, обозначение документа, опросного листа	Код оборудования, изделия, материала	Завод изготовитель	Ед. измерения	Количество	Масса единицы, кг	Примечание
1	2	3	4	5	6	7	8	9
8.15	Камень бортовой дорожный с сечением сторон 300х180 мм	ГОСТ 6665-91	255-101-0104		м	607		
8.16	Знак дорожный односторонний индивидуального проектирования со световозвращающей пленкой типа 3	СТ РК 1125-2021	251-101-0403		$м^2$	74,487402		
8.17	Секция балки СБ-6 толщиной 3 мм, длиной 6320 мм	ГОСТ 26804-2012	251-102-0206		шт.	26		
8.18	Секция балки СБ-5 толщиной 3 мм, длиной 6320 мм	ГОСТ 26804-2012	251-102-0205		шт.	26		
8.19	Гайка М16	ГОСТ 1759.0-87	251-102-0605		т	0,84876		
8.20	Праймер битумный эмульсионный	ГОСТ 30693-2000	235-201-0101		кг	2665,505		
8.21	Щебень из плотных горных пород для строительных работ М800 фракция 20-40 мм	СТ РК 1284-2004	211-201-0506		$м^3$	206,7378		
8.22	Микросферы стеклянные светоотражающие для дорожной разметки из краски размерами от 100 мкм до 600 мкм		251-103-0207		кг	2453,55874		
8.23	Стойка круглая металлическая для дорожных знаков марки СКМ 2.35	ГОСТ 32948-2014	251-102-0709		шт.	78		
8.24	Связь диагональная СДД		251-102-0502		шт.	312		
8.25	Знак дорожный закрытого типа со световозвращающей пленкой типа 3 прямоугольный 1.31.1-1.31.3, размерами 500 мм х 2250 мм(1.31.3)	СТ РК 1125-2021	251-101-0709		шт.	18		
8.26	Элемент световозвращающий ЭС, тип пленки В	ГОСТ 26804-2012	251-102-0403		шт.	1514		
8.27	Знак дорожный односторонний со световозвращающей пленкой типа 3 треугольный 1.1, 1.2, 1.5-1.7, 1.8-1.15, 1.16, 1.17-1.19, 1.16.1, 1.20-1.22, 1.23-1.30, 2.3-2.4, А=900 мм(2.3.1, 2.3.2, 2.3.3, 2.4)	СТ РК 1125-2021	251-101-0304		шт.	53		
8.28	Знак дорожный односторонний со световозвращающей пленкой типа 3 прямоугольный 1.32.1-1.32.3, размером 600 мм х 300 мм(1.32.1, 1.32.2, 1.32.3)	СТ РК 1125-2021	251-101-0324		шт.	54		
8.29	Отдельные конструктивные элементы зданий и сооружений с преобладанием гнутосварных профилей и круглых труб средняя масса сборочной единицы до 0,1 т (стойка СКМ 6.45)		222-525-0301		т	0,5256		
8.30	Стойка круглая металлическая для дорожных знаков марки СКМ 1.30	ГОСТ 32948-2014	251-102-0703		шт.	73		

Изм.	Кол.уч.	Лист	№док	Подпись	Дата	460-АД			
						Реконструкция подъездной автомобильной дороги к индустриальной зоне г. Сарань, Карагандинской области			
Исполнил		Терликаев			11.25	Автомобильная дорога (пересечения и примыкания)	Стадия	Лист	Листов
Проверил		Глухов			11.25		РП	58	
ГИП		Тарановский			11.25				
						Спецификация оборудования	ТОО "КарагандаКаздорпроект" ГСЛ № 14001272		

Позиция	Наименование и техническая характеристики	Тип, марка, обозначение документа, опросного листа	Код оборудования, изделия, материала	Завод изготовитель	Ед. измерения	Количество	Масса единицы, кг	Примечание
1	2	3	4	5	6	7	8	9
8.31	Уайт-спирит	ГОСТ 3134-78	236-104-0102		т	0,72579705		
8.32	Знак дорожный односторонний со световозвращающей пленкой типа 3 прямоугольный 5.12-5.14, 5.38, 5.39, 4.9.1-4.9.3, 6.1-6.13, 6.14, 6.15, 6.16, 6.17, 6.18, размером 1050 мм х 700 мм(700х930, 5.8.1)	СТ РК 1125-2021	251-101-0321		шт.	14		
8.33	Брус необрезной хвойных пород длиной от 3 м до 6,5 м, толщиной от 100 до 125 мм, любой ширины сорт 4	ГОСТ 8486-86	215-201-0104		$м^3$	6,5008		
8.34	Стойка круглая металлическая для дорожных знаков марки СКМ 2.30	ГОСТ 32948-2014	251-102-0708		шт.	36		
8.35	Знак дорожный односторонний со световозвращающей пленкой типа 3 квадратный 2.1, 2.2, 2.7, 5.5, 5.6, 5.15-5.16.2, 5.18-5.19.3, 7.13, 5.17.1-5.17.4, 5.20.3, 5.29.1, 5.8.2-5.8.6, 5.9, 5.11.2, 5.35-5.37, 7.1.2, 5.8.2а-5.8.4а, В=700 мм(5.5, 5.6, 5.8.4, 5.8.5, 5.15, 5.16.1, 5.16.2)	СТ РК 1125-2021	251-101-0313		шт.	32		
8.36	Элемент концевой ЭК-2 толщиной 3 мм		251-102-0504		шт.	26		
8.37	Элемент концевой ЭК-1 толщиной 3 мм		251-102-0503		шт.	26		
8.38	Блоки и плиты фундаментные, подкладные, опорные, анкерные; башмаки и подпятники, балластные грузы, якоря из тяжелого бетона класса В15 (Ф-2)	ГОСТ 24022-80, СТ РК 956-93, ГОСТ 24476-80	261-101-0383		$м^3$	6,16		
8.39	Стойка круглая металлическая для дорожных знаков марки СКМ 3.45	ГОСТ 32948-2014	251-102-0716		шт.	16		
8.40	Знак дорожный односторонний со световозвращающей пленкой типа 3 треугольный 1.1, 1.2, 1.5-1.7, 1.8-1.15, 1.16, 1.17-1.19, 1.16.1, 1.20-1.22, 1.23-1.30, 2.3-2.4, А=700 мм(2.4)	СТ РК 1125-2021	251-101-0303		шт.	22		
8.41	Блоки и плиты фундаментные, подкладные, опорные, анкерные; башмаки и подпятники, балластные грузы, якоря из тяжелого бетона класса В15 (Ф-3)	ГОСТ 24022-80, СТ РК 956-93, ГОСТ 24476-80	261-101-0383		$м^3$	4,32		
8.42	Стойка круглая металлическая для дорожных знаков марки СКМ 1.35	ГОСТ 32948-2014	251-102-0704		шт.	26		
8.43	Знак дорожный односторонний со световозвращающей пленкой типа 3 прямоугольный 5.28, размером 200 мм х 300 мм	СТ РК 1125-2021	251-101-0339		шт.	42		
8.44	Отдельные конструктивные элементы зданий и сооружений с преобладанием гнутосварных профилей и круглых труб средняя масса сборочной единицы до 0,1 т (стойка СКМ 5.40)		222-525-0301		т	0,1912		

Изм.	Кол.уч.	Лист	№док	Подпись	Дата	460-АД			
						Реконструкция подъездной автомобильной дороги к индустриальной зоне г. Сарань, Карагандинской области			
Исполнил		Терликаев			11.25	Автомобильная дорога (пересечения и примыкания)	Стадия	Лист	Листов
Проверил		Глухов			11.25		РП	59	
ГИП		Тарановский			11.25				
						Спецификация оборудования	ТОО "КарагандаКаздорпроект" ГСЛ № 14001272		

Позиция	Наименование и техническая характеристики	Тип, марка, обозначение документа, опросного листа	Код оборудования, изделия, материала	Завод изготовитель	Ед. измерения	Количество	Масса единицы, кг	Примечание
1	2	3	4	5	6	7	8	9
8.45	Знак дорожный односторонний со световозвращающей пленкой типа 3 квадратный 2.1, 2.2, 2.7, 5.5, 5.6, 5.15-5.16.2, 5.18-5.19.3, 7.13, 5.17.1-5.17.4, 5.20.3, 5.29.1, 5.8.2-5.8.6, 5.9, 5.11.2, 5.35-5.37, 7.1.2, 5.8.2а-5.8.4а, В=700 мм(2.1)	СТ РК 1125-2021	251-101-0313		шт.	5		
8.46	Стойка круглая металлическая для дорожных знаков марки СКМ 4.35	ГОСТ 32948-2014	251-102-0719		шт.	9		
8.47	Стойка круглая металлическая для дорожных знаков марки СКМ 3.40	ГОСТ 32948-2014	251-102-0715		шт.	8		
8.48	Знак дорожный односторонний со световозвращающей пленкой типа 3 прямоугольный 5.12-5.14, 5.38, 5.39, 4.9.1-4.9.3, 6.1-6.13, 6.14, 6.15, 6.16, 6.17, 6.18, размером 1050 мм х 700 мм(5.12)	СТ РК 1125-2021	251-101-0321		шт.	4		
8.49	Болт с гайкой и шайбой строительный	ГОСТ ISO 8992-2015	217-101-0107		т	0,12576		
8.50	Знак дорожный односторонний со световозвращающей пленкой типа 3 круглый 2.6, 3.1-3.9, 3.11-3.16, 3.18.1-3.19, 3.20-3.24, 3.25-4.4, D=600 мм(3.1, 3.20, 3.31)	СТ РК 1125-2021	251-101-0309		шт.	9		
8.51	Знак дорожный односторонний со световозвращающей пленкой типа 3 круглый 2.6, 3.1-3.9, 3.11-3.16, 3.18.1-3.19, 3.20-3.24, 3.25-4.4, 3.10, 4.5, 4.6, 3.17.1-3.17.3, 4.7, 4.8, D=700 мм(4.1.1, 4.1.3, 4.2.3)	СТ РК 1125-2021	251-101-0310		шт.	3		
8.52	Битум нефтяной строительный марки БН 70/30	ГОСТ 6617-76	216-201-0102		т	0,24193235		
8.53	Знак дорожный односторонний со световозвращающей пленкой типа 3 квадратный 2.1, 2.2, 2.7, 5.5, 5.6, 5.15-5.16.2, 5.18-5.19.3, 7.13, 5.17.1-5.17.4, 5.20.3, 5.29.1, 5.8.2-5.8.6, 5.9, 5.11.2, 5.35-5.37, 7.1.2, 5.8.2а-5.8.4а, В=700 мм(7.13)	СТ РК 1125-2021	251-101-0313		шт.	7		
8.54	Стойка круглая металлическая для дорожных знаков марки СКМ 3.35	ГОСТ 32948-2014	251-102-0714		шт.	3		
8.55	Болт дорожный М16х30	ГОСТ 1759.0-87	251-102-0604		т	0,02496		
8.56	Раствор кладочный цементный марки М100	ГОСТ 28013-98	212-401-0104		$м^3$	1,341616		
8.57	Лоток водоотводный бетонный ЛВ-10.16.21-Б, класс нагрузки D,E	ГОСТ 32955-2014	244-601-0304		шт.	2		
8.58	Грунтовка глифталевая ГФ-021	СТ РК ГОСТ Р 51693-2003	236-101-0107		т	0,050697		

Изм.	Кол.уч.	Лист	№док	Подпись	Дата				
Исполнил		Терликаев			11.25	460-АД			
Проверил		Глухов			11.25	Реконструкция подъездной автомобильной дороги к индустриальной зоне г. Сарань, Карагандинской области			
ГИП		Тарановский			11.25	Автомобильная дорога (пересечения и примыкания)	Стадия	Лист	Листов
							РП	60	
						Спецификация оборудования	ТОО "КарагандаКаздорпроект" ГСЛ № 14001272		

Позиция	Наименование и техническая характеристики	Тип, марка, обозначение документа, опросного листа	Код оборудования, изделия, материала	Завод изготовитель	Ед. измерения	Количество	Масса единицы, кг	Примечание
1	2	3	4	5	6	7	8	9
8.59	Ткань мешочная	ГОСТ 30090-93	218-103-0206		10 м^2	5,097		
8.60	Знак дорожный односторонний со световозвращающей пленкой типа 3 прямоугольный 7.1.1, 7.2.1, размером 350 мм х 700 мм(7.2.1)	СТ РК 1125-2021	251-101-0330		шт.	6		
8.61	Знак дорожный односторонний со световозвращающей пленкой типа 3 прямоугольный 1.4.1-1.4.6, 7.1.3, 7.1.4, 7.2.2-7.11, 7.14-7.19, 7.21.1, 7.4.8, размером 350 мм х 700 мм(7.3.2, 7.4.1)	СТ РК 1125-2021	251-101-0327		шт.	3		
8.62	Гвоздь строительный	ГОСТ 283-75	217-108-0101		кг	38,24		
8.63	Решетка чугунная для водоотводных лотков щелевая РВ-10.15.50-класс нагрузки D, серии Drive	ГОСТ 7293-85	244-602-0602		шт.	4		
8.64	Знак дорожный односторонний со световозвращающей пленкой типа 3 треугольный 1.1, 1.2, 1.5-1.7, 1.8-1.15, 1.16, 1.17-1.19, 1.16.1, 1.20-1.22, 1.23-1.30, 2.3-2.4, А=900 мм(1.24)	СТ РК 1125-2021	251-101-0304		шт.	2		
8.65	Эмаль атмосферостойкая ХВ-124	СТ РК 3262-2018	236-203-0105		т	0,0147244		
8.66	Эмаль для дорожной разметки АК-511 цветная	СТ РК 2066-2010	275-101-0302-0002		кг	34,91397		
8.67	Доска необрезная хвойных пород длиной до 6,5 м, любой ширины, толщиной от 19 мм до 22 мм сорт 2	ГОСТ 8486-86	215-203-0202		м^3	0,328		
8.68	Поковки из квадратных заготовок		214-405-0201		т	0,02496		
8.69	Растворитель Р-4	ГОСТ 7827-74	236-104-0103		т	0,0088556		
8.70	Вода техническая		217-603-0104		м^3	99,473076		
8.71	Мастика разная Мастика бутилкаучуковая МББП-65 "Лило-1"	ГОСТ 25621-83	261-105-0503		кг	1,2931		
8.72	Песок из отсевов дробления фракция 0-5	ГОСТ 31424-2010	211-501-0103		м^3	0,0352		
8.73	Стойка круглая металлическая для дорожных знаков марки СКМ 4.45	ГОСТ 32948-2014	251-102-0721		шт.	1		

Изм.	Кол.уч.	Лист	№док	Подпись	Дата
Исполнил		Терликаев			11.25
Проверил		Глухов			11.25
ГИП		Тарановский			11.25

460-АД

Реконструкция подъездной автомобильной дороги к индустриальной зоне г. Сарань, Карагандинской области

Автомобильная дорога (пересечения и примыкания)	Стадия	Лист	Листов
	РП	61	
Спецификация оборудования	ТОО "КарагандаКаздорпроект" ГСЛ № 14001272		

«Реконструкция подъездной автомобильной дороги к Индустриальной зоне г. Сарань, Карагандинской области».

Утверждаю:
ГУ «Управление пассажирского транспорта и автомобильных дорог Карагандинской области»
Руководитель _____ Мукашев М.А.
«__» _____ 2025г.

Ведомость пересечений и примыканий

№ п/п	Местоположение		Тип пересекаемой дороги	Направление		Угол пересечения, -град-	Тип проектируемого пересечения (примыкания)	
	ПК	+		влево	вправо		влево	вправо
1	2	3	4	5	6	7	8	9
1	0	93,5	примыкание		Пром. зона	90		простое
2	7	46	пересечение	карьер	Пром. зона	90	3-Г-1	
3	27	00	пересечение	поле	поле	90	3-Г-1	
4	62	01,5	примыкание	поле		90	3-Г-2	
5	62	01,5	примыкание		карьер	90		3-В-2
6	97	80,5	пересечение	поле	поле	90	3-Г-1	
7	109	18,5	пересечение	с. Стан	Новоузенка	88/86	3-В-1	
8	140	54	пересечение	поле	поле	90	3-Г-1	
9	148	17	примыкание	с. Севан		57	3-В-2	

Изм.	Кол.уч	Лист	№док.	Подпись	Дата
Составил		Терликбаев			08.25
Проверил		Кусаинова			08.25
ГИП		Тарановский			08.25

460-АД

Ведомость пересечений и примыканий

Стадия	Лист	Листов
РП	1	2

ТОО «КАРАГАНДА КАЗДОРПРОЕКТ»

10	148	17	примыкание	с. Севан		96	3-В-2		
11	149	51	примыкание		поле	90		3-Г-2	
12	153	57,5	примыкание	поле		90	3-Г-2		
13	162	58	примыкание		поле	90		3-Г-2	
14	164	93	примыкание		ферма	90		3-Г-2	
15	165	36,5	примыкание		поле	90		3-Г-2	
16	166	55,5	примыкание	пром. зона		90	3-Г-2		
17	171	52,5	примыкание	карьер		83	3-В-2		
18	174	18	съезд	карьер		3	простое		
19	178	95	примыкание	ТОО Махам		76	3-Г-2		
20	186	42	примыкание		Караганда	90		3-Г-2	
21	188	02	примыкание	разъезд		90	3-В-2		
22	190	95	примыкание		пром. зона	85		3-Г-2	
23	202	81	примыкание		пром. зона	90		3-Г-2	
24	204	07	пересечение	поле	пром. зона	90	3-Г-1		
25	206	63	примыкание		поле	85		3-Г-2	
26	210	90	примыкание	пром. зона		90	3-Г-2		

Остановочный комплекс 17 УСН 8601-0501-0117

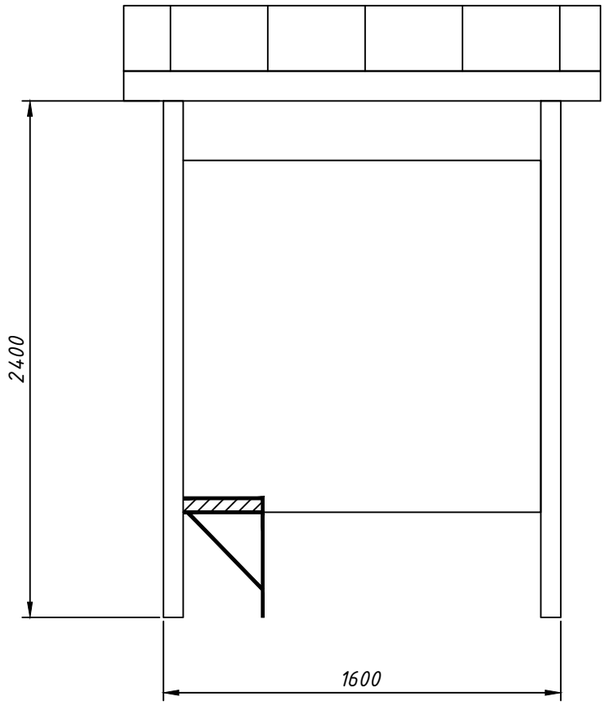

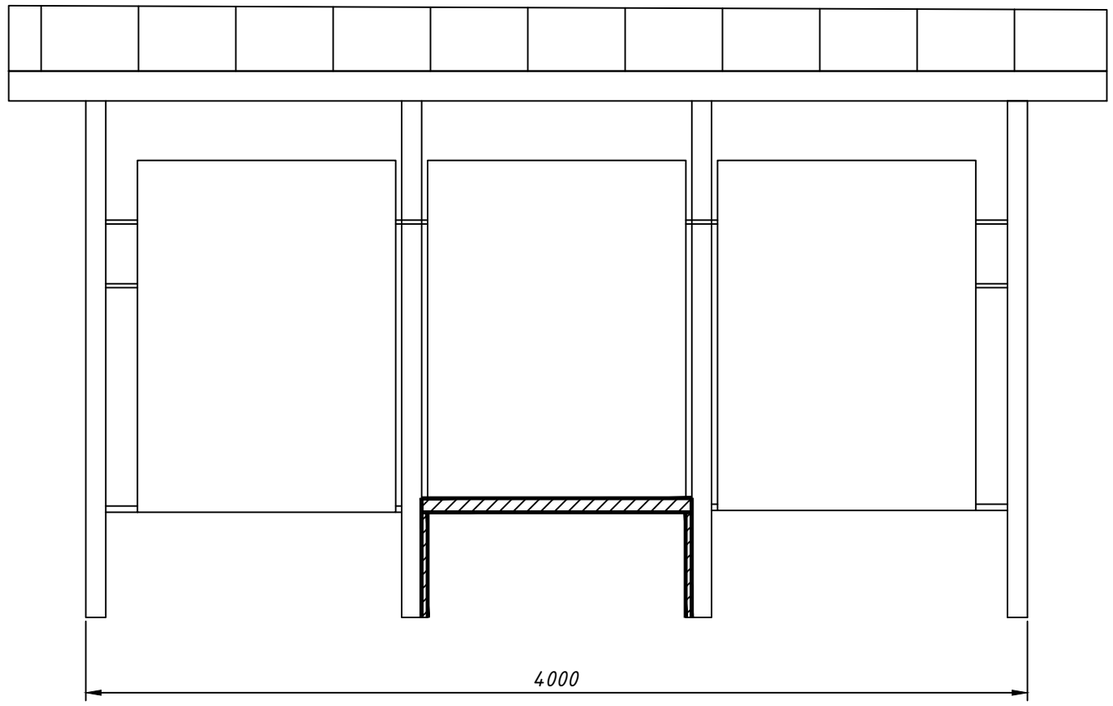



Фундамент монолитный бетонный; модульная металлическая конструкция специализированного назначения полуоткрытого типа; каркас – металлический; крыша с ребрами жесткости, покрытие крыши – лист, оцинкованный с полимерным покрытием; ограждающие панели – лист, оцинкованный с полимерным покрытием; скамья –деревянная. Габаритные размеры конструкции: длина- 4,0 м; ширина- 1, 6 м; высота-2,4 м, 2,2 м; масса- 600 кг

УТВЕРЖДАЮ:

ГУ «Управление пассажирского транспорта и автомобильных дорог Карагандинской области»

Руководитель _____ Мукашев М.А.

м.п. «12» сентября 2025г.

						460-АД	
						Реконструкция подъездной автомобильной дороги к Индустриальной зоне г. Сарань, Карагандинской области	
Изм.	Кол.уч.	Лист	№док	Подпись	Дата		
Исполнил		Терликбаев			04.26	Автомобильная дорога	стадия: РП; лист: ; листов:
ГИП		Тарановский			04.26		
						Остановочный комплекс 17 УСН 8601-0501-0117	ТОО "КарагандаКаздорпроект" ГСЛ № 14001272