Схема доставки дорожно-строительных материалов

«УТВЕРЖДАЮ»
Аким Узынкольского сельского округа
_____ Сулейменова С.О.
«25 июня 2025 г.

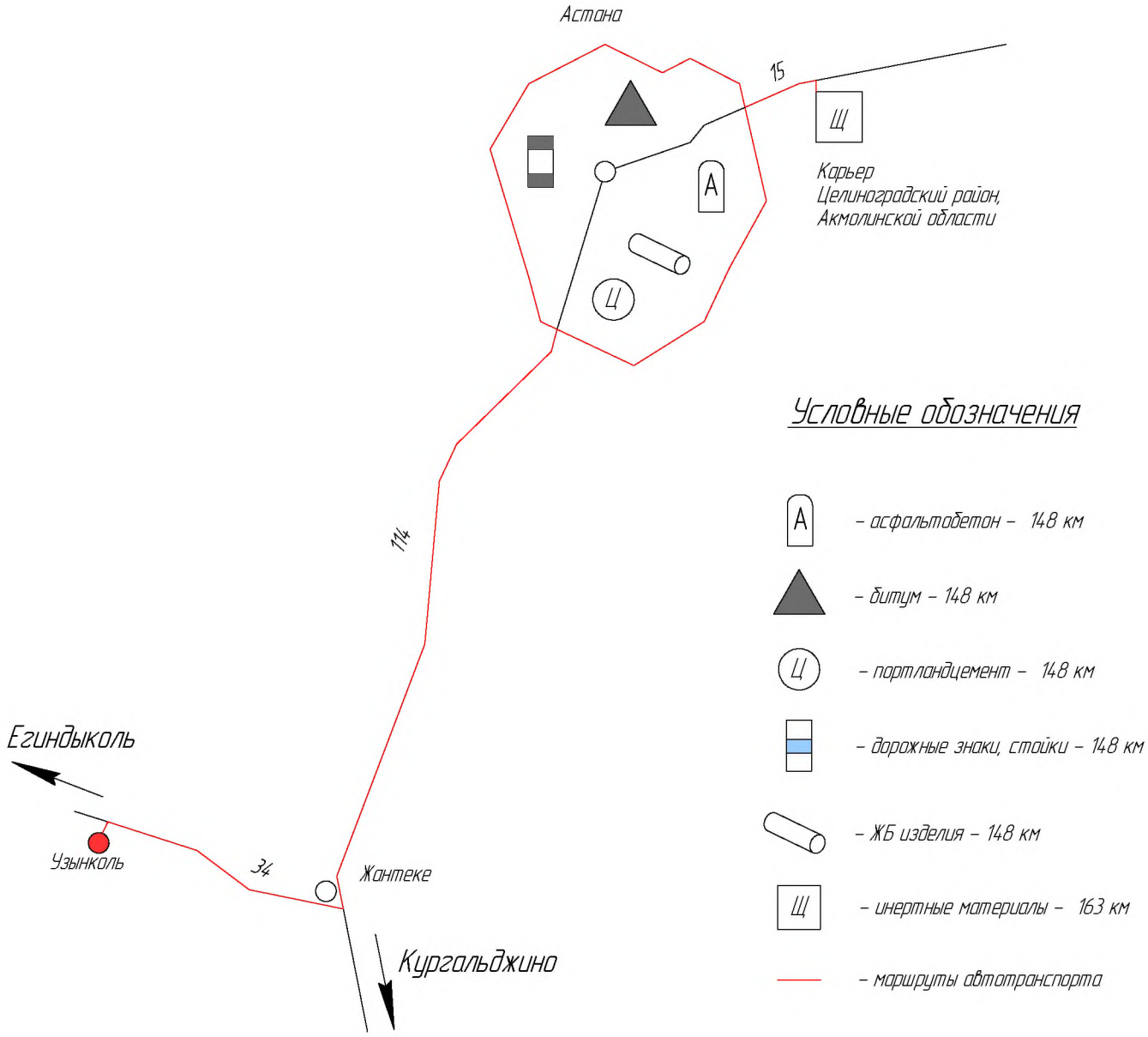

Изм.	Кол.уч.	Лист	№док.	Подп.	Дата
Разработал	Вицке А.В.				16.06.25

АД

Средний ремонт въездной дороги к селу Узынколь Егиндыкольского района Акмолинской области

Схемы

Стадия	Лист	Листов
ТД	1	9

Схема доставки дорожно-строительных материалов

Согласовано

Взам. инв. №

Подп. и дата

Инв. № подл.

Формат А4

«УТВЕРЖДАЮ»
Аким Узынкольского сельского округа

Сулеименова С.О.
25 июня 2025 г.

Схема местоположения дороги

Условные обозначения

- ремонтируемый участок
- НТ км 0,000 – начало участка
- КТ км 4,470 – конец участка
- примыкания (съезды) с асфальтобетонным покрытием
- примыкания (съезды) с грунтовым покрытием
- ремонт (расширение) парковочной площадки

Существующее покрытие:

- км 0,000–0,490 – асфальтобетон
- км 0,500–4,470 – гравий/щебень

Изм.	Кол.уч.	Лист	№док.	Подп.	Дата
				Вицке А.В	19.06.2025г.

Средний ремонт въездной дороги к селу Узынколь Егиндыкольского района Акмолинской области. Схемы

Лист 2

Формат А4

Взам. инв. №

Подп. и дата

Инв. № подл.

«УТВЕРЖДАЮ»
Аким Узынкольского сельского округа
Сулеименова С.О.
25 июня 2025 г.

Схема намечаемых работ км 0,000–0,490

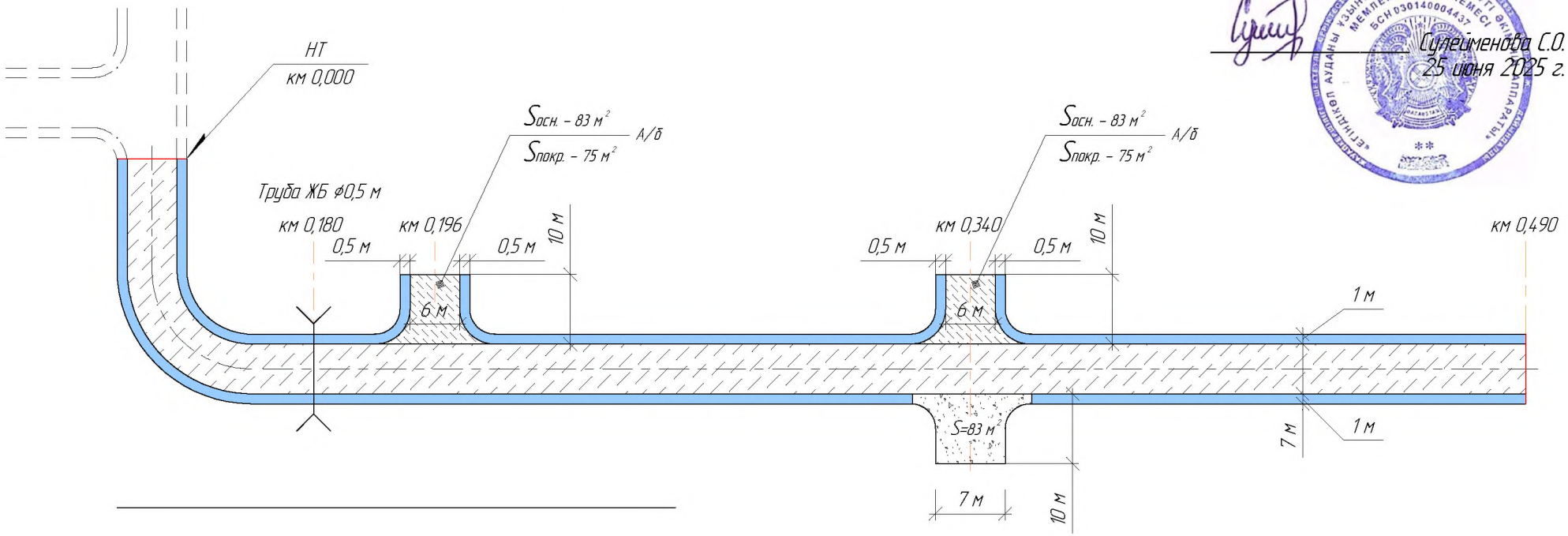

Условные обозначения

Проезжая часть

- холодное ресайклирование существующей дорожной одежды с добавлением новых инертных материалов (60%), цемента и стабилизатора, толщина 20 см;
- подгрунтовка дорожным жидким битумом из расчета 0,8 кг/м2;
- устройство покрытия из холодной асфальтобетонной смеси тип Бх, М-II, толщиной слоя 6 см.

Обочины

- восстановление профиля присыпных обочин путем надвижки грунта с перемещением из притрассовых резервов в насыпь для досыпки обочин.
- укрепление прикромочной полосы щебнем М800 СТ РК 1284-2004 фракции 20-40 мм на ширину 0,5 м.

Ремонт примыканий (съездов) с асфальтобетонным покрытием

- разборка (кирковка) асфальтобетонного покрытия;
- восстановление профиля основания с добавлением новых инертных материалов ЩПС С4 толщиной 15 см;
- подгрунтовка дорожным жидким битумом из расчета 0,8 кг/м2;
- устройство покрытия из холодной асфальтобетонной смеси тип Бх, М-II, толщиной слоя 6 см.

Ремонт примыканий (съездов) с грунтовым покрытием

- исправление профиля основания без добавления нового материала;
- устройство однослойного покрытия из щебеночно-песчаной смеси С1, фракция 0-40 мм толщиной слоя 15 см

Изм.	Кол.уч.	Лист	№док.	Подп.	Дата
				Вицке А.В	19.06.2025г.

Схема намечаемых работ км 0,000–0,490

Лист 3

Формат А4

Взам. инв. № | Подп. и дата | Инв. № подл.

«УТВЕРЖДАЮ»
Аким Узынкольского сельского округа
_____ Сулеименова С.О.
25 июня 2025 г.

Схема намечаемых работ км 0,490–4,470

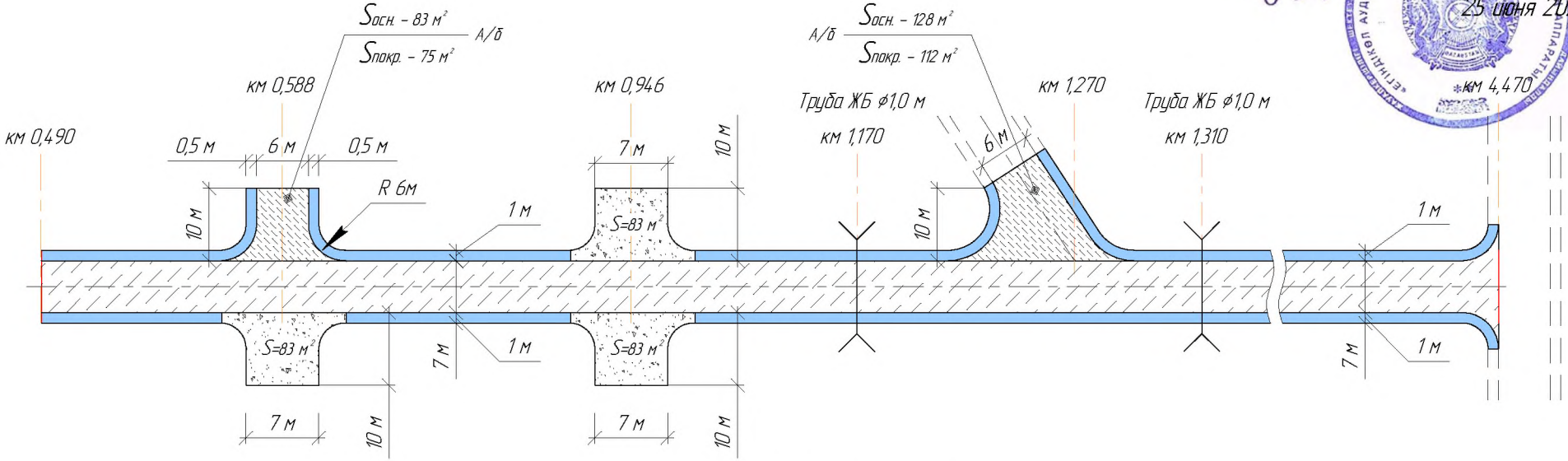

Условные обозначения

Проезжая часть

- холодное ресайклирование существующей дорожной одежды с добавлением новых инертных материалов (70%), цемента и стабилизатора, толщина 20 см;
- подгрунтовка дорожным жидким битумом из расчета 0,8 кг/м2;
- устройство покрытия из холодной асфальтобетонной смеси тип Бх, М-II, толщиной слоя 6 см

Обочины

- восстановление профиля присыпных обочин путем надвижки грунта с перемещением из притрассовых резервов в насыпь для досыпки обочин
- укрепление прикромочной полосы щебнем М800 СТ РК 1284-2004 фракции 20-40 мм на ширину 0,5 м

Ремонт примыканий (съездов) с асфальтобетонным покрытием

- разборка (кирковка) асфальтобетонного покрытия;
- восстановление профиля с использованием материала от разборки покрытия и добавлением новых инертных материалов ЩПС С4 толщиной 15 см;
- подгрунтовка дорожным жидким битумом из расчета 0,8 кг/м2;
- устройство покрытия из холодной асфальтобетонной смеси тип Бх, М-II, толщиной слоя 6 см

Ремонт примыканий (съездов) с грунтовым покрытием

- исправление профиля основания без добавления нового материала;
- устройство однослойного покрытия из щебеночно-песчаной смеси С1, фракция 0-40 мм толщиной слоя 15 см

Примечания:
1. Местоположение примыканий (съездов) с грунтовым покрытием, не отображённых на схеме, указано на Листе 2. Геометрические параметры и виды работ принять по аналогии с примыканиями, представленными на данном листе.

Изм.	Кол.уч.	Лист	№док.	Подп.	Дата
				Вицке А.В	19.06.2025г.

Схема намечаемых работ км 0,490–4,470

Лист 4

Взам. инв. № | Подп. и дата | Инв. № подл.

Формат А4

«УТВЕРЖДАЮ»
Аким Узынкольского сельского округа

_____ Сулеименова С.О.
25 июня 2025 г.

Конструктивный профиль дорожной одежды

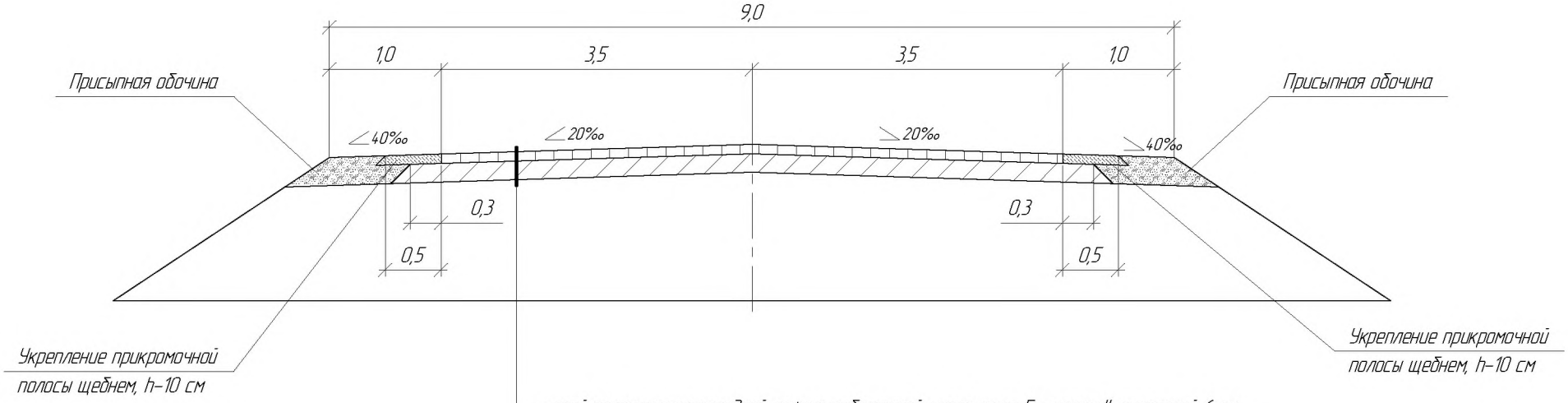

- слой покрытия из холодной асфальтобетонной смеси типа Бх, марки II, толщиной 6 см
- подгрунтовка – битум нефтяной дорожный жидкий СТ РК 1551-2006 марки МГ 70/130;
- холодное ресайклирование существующей дорожной одежды с добавлением новых инертных материалов, цемента и стабилизатора, толщина 20 см;

Примечания:
1. Размеры даны в метрах.

Изм.	Кол.уч.	Лист	№док.	Подп.	Дата
					19.06.
				Вицке А.В	2025г.

Конструктивный профиль дорожной одежды

Лист 5

Формат А4

Взам. инв. №

Подп. и дата

Инв. № подл.

«УТВЕРЖДАЮ»
Аким Узынкольского сельского округа

Сулеименова С.О.
25 июня 2025 г.

Схема обустройства дороги средствами организации дорожного движения

Условные обозначения

- ремонтируемый участок
- НТ км 0,000 – начало участка
- КТ км 4,470 – конец участка

Дорожные знаки

Предупреждающие знаки

- 1.11.1 "Опасный поворот", тип 2, треугольный, А=700 мм – 1 шт.
- 1.11.2 "Опасный поворот", треугольный, А=700 мм – 1 шт.

Знаки приоритета

- 2.1 "Главная дорога", квадратный, В=700 мм – 10 шт.
- 2.3.1 "Пересечение со второстепенной дорогой", тип 2, треугольный, А=700 мм – 2 шт.

Информационно-указательные знаки

- УЗЫНКОЛЬ – 5.22 Начало населенного пункта, тип 2, прямоугольный 450х1350 – 1 шт.
- ~~УЗЫНКОЛЬ~~ – 5.23 Конец населенного пункта, тип 2, прямоугольный 450х1350 – 1 шт.

Стойки для дорожных знаков

- стойка ГОСТ 32948-2014 СКМ 2.35- 16 шт.

Дорожная разметка

- разметка дорожная 1.1 по СТ РК 1124-2019 – 0,56 км
- разметка дорожная 1.15 по СТ РК 1124-2019 – 3,27 км
- разметка дорожная 1.16 по СТ РК 1124-2019 – 0,43 км
- разметка дорожная 1.7 по СТ РК 1124-2019 – 0,21 км

Примечания:
1. Размеры даны в метрах.

Изм.	Кол.уч.	Лист	№док.	Подп.	Дата
				Вицке А.В	19.06.2025г.

Схема обустройства дороги средствами организации дорожного движения

Лист 6

Формат А4

Взам. инв. № | Подп. и дата | Инв. № подл.

Портал водопропускной трубы ⌀0,5 м

Фасад

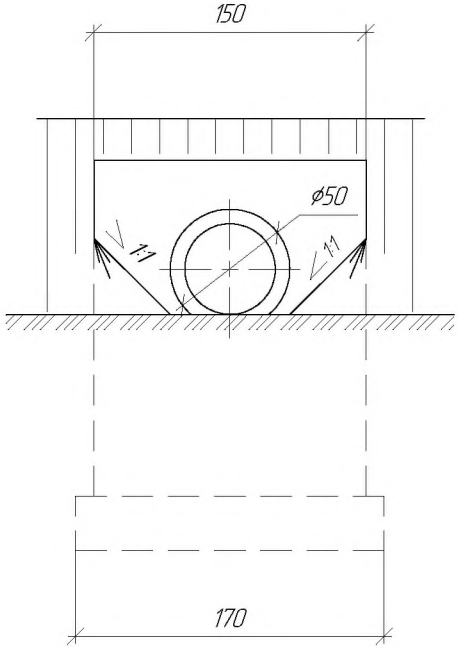

Разрез по оси трубы

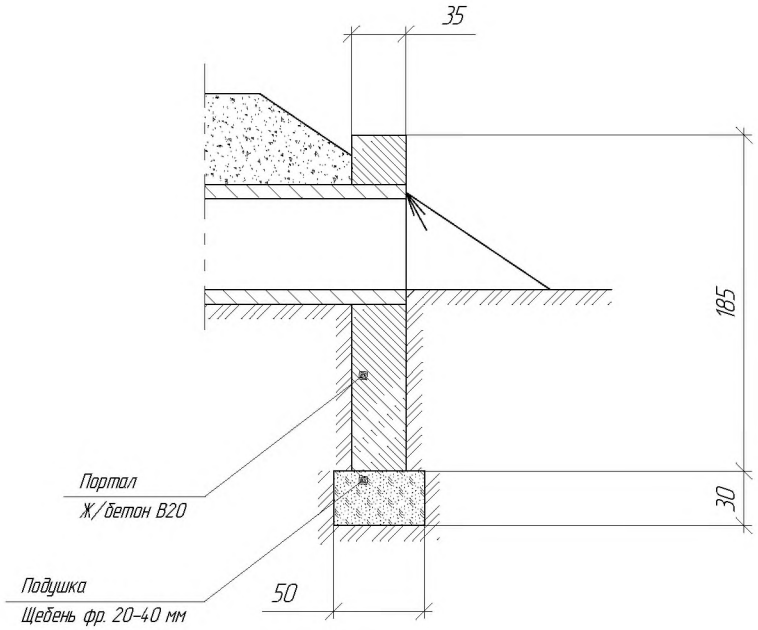

Ведомость объемов работ на ремонт водопропускной трубы ⌀0,5 м

Наименование	Единица измерения	Количество	Примечание
Прочистка трубы	м	12	
Рытье котлована	м3	12	в т. ч. 5% вручную
Засыпка котлована	м3	10	
Щебеночная подушка	м3	0,51	
Устройство ж/б порталов	шт.	2	1,81 $м^3$
Обмазочная изоляция	м2	9,2	

Примечания:
1. Размеры даны в сантиметрах.

Изм.	Кол.уч.	Лист	№док.	Подп.	Дата
				Вицке А.В	19.06.2025г.

Ремонт водопропускной трубы ⌀0,5 м (км 0,180)

Лист 7

Взам. инв. № | Подп. и дата | Инв. № подл.

Формат А4

Сечение 1-1
(насыпь не показана)

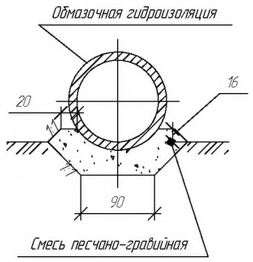

Сечение 2-2
(насыпь не показана)

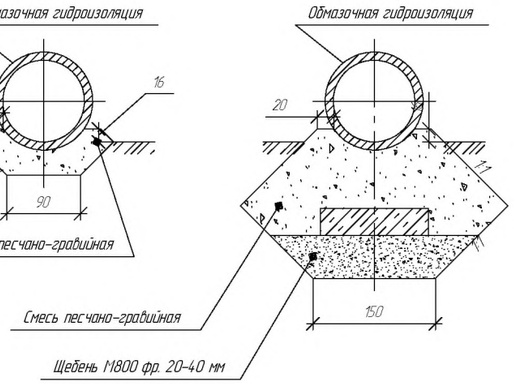

Продольный разрез по оси трубы

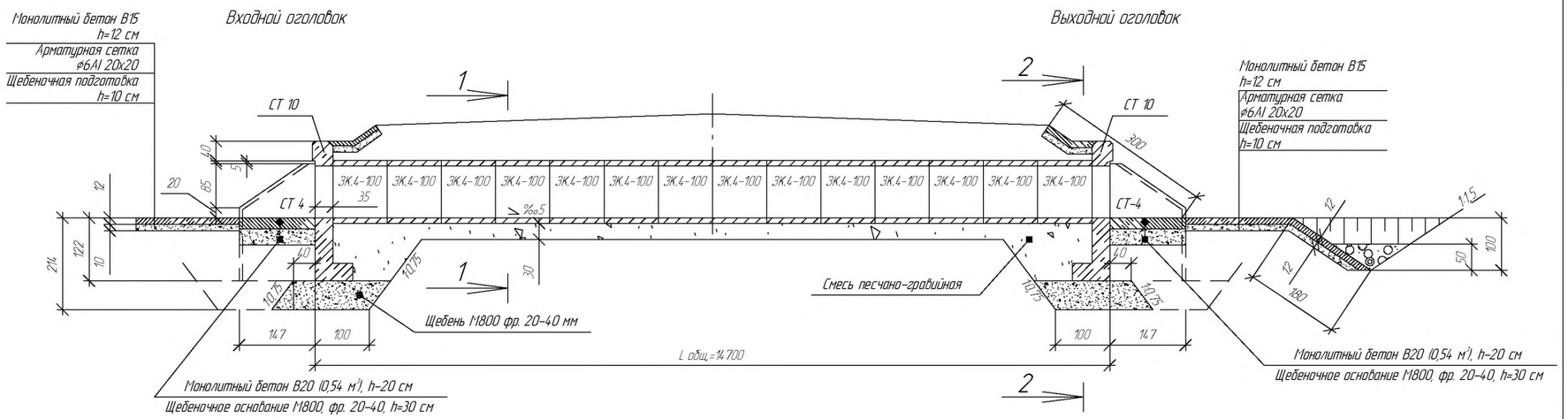

План

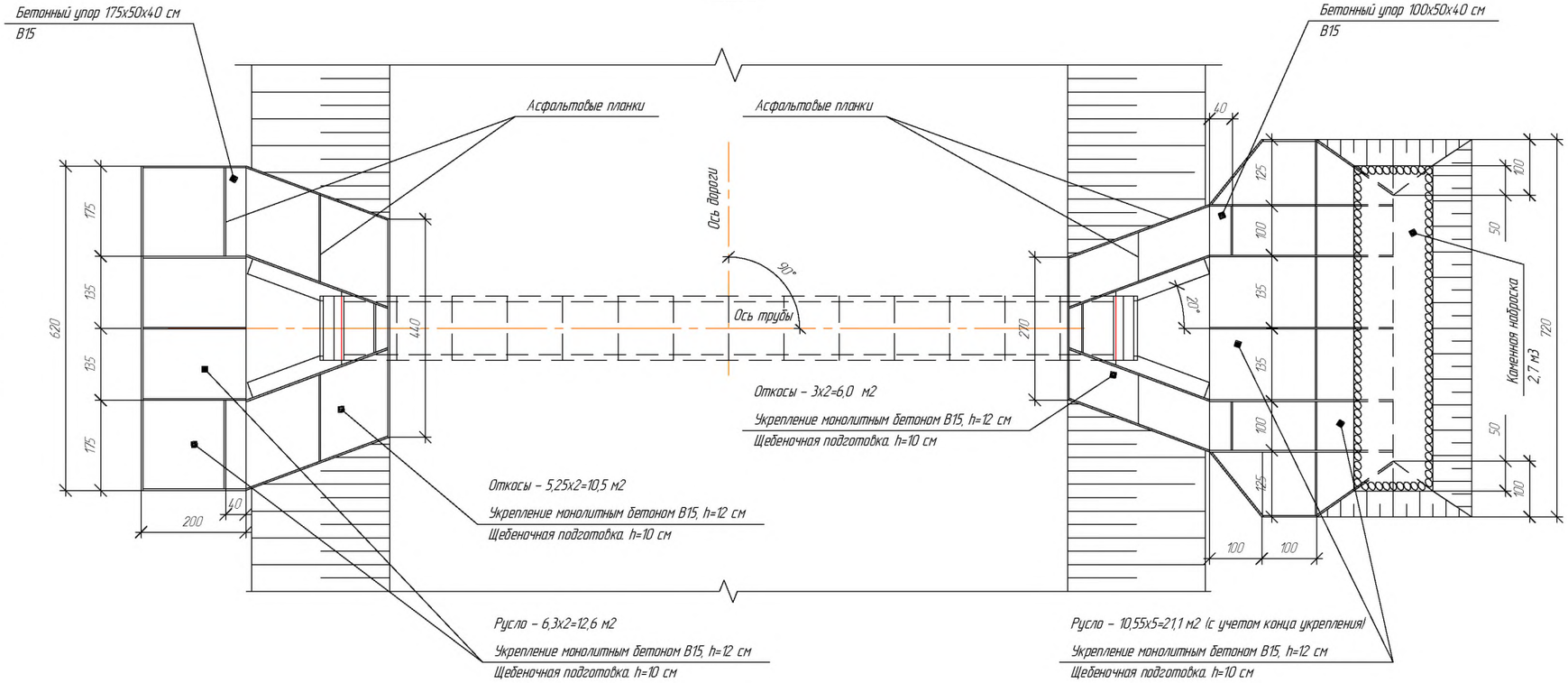

Фасад входного оголовка

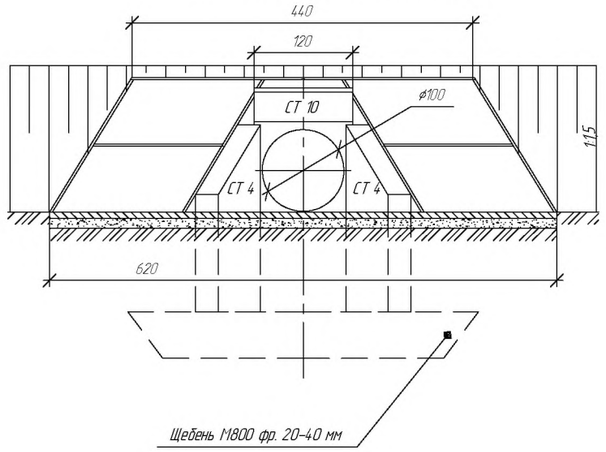

Спецификация блоков на трубу

Марка	Обозначение	Наименование	Кол-во, шт.	Масса, т	Примечание
ЗК.4-100	ГОСТ 24547-2016	Звенья круглых водопропускных труб	14	1,6	0,63 м³
СТ 10 (п/л)	ГОСТ 13015-2012	Портальная стенка оголовка круглой водопропускной трубы	2	2,5	1,01 м³
СТ 4	ГОСТ 13015-2012	Откосная стенка водопропускных труб	4	2,5	0,98 м³

Примечания:

1. Гидроизоляция выполняется из двух слоев битумной мастики по грунтовке битумным праймером. Стыки заполняются с одной стороны паклей или подобным ей материалом и покрываются битумной мастикой и оклеечной лентой шириной 30 см, с другой стороны - раствором М150.
2. Обратная засыпка труб выполняется послойно толщиной не более 15 см равномерно с обеих сторон из отборного материала.
3. Все размеры даны в сантиметрах.
4. Точное местоположение трубы уточнить по месту.

Изм.	Кол.уч.	Лист	№док.	Подп.	Дата	Средний ремонт въездной дороги к селу Узынколь Егиндыкольского района Акмолинской области. Сборная железобетонная водопропускная труба ⌀ 1,0 м (км 1,310)	Лист 8
				Вицке А.В.	16.06 2025 г.		

Формат А3

Взам. инв. №

Подп. и дата

Инв. № подл.

Продольный разрез по оси трубы

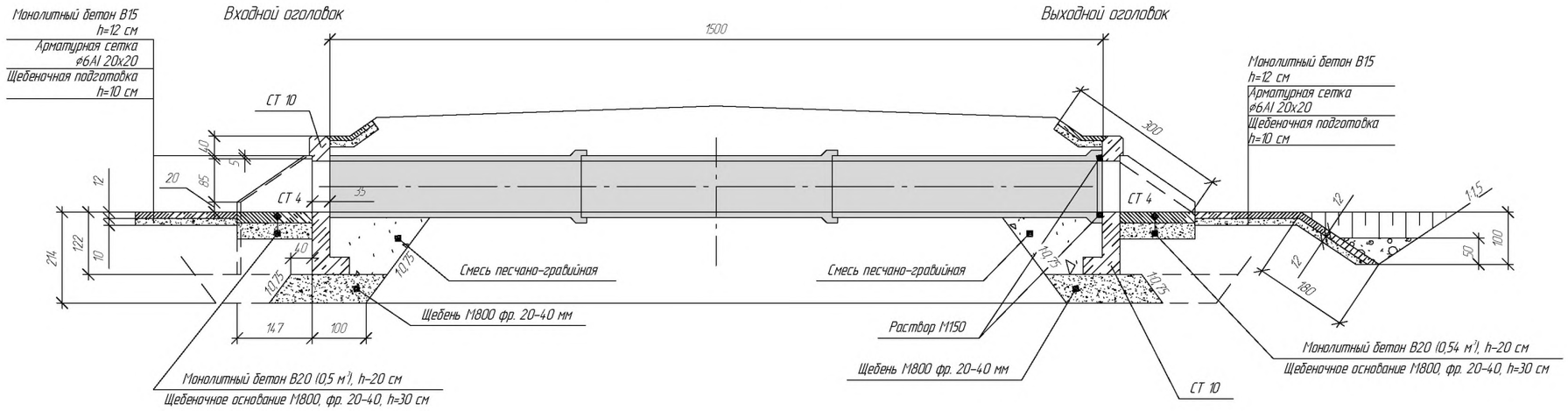

Фасад входного оголовка

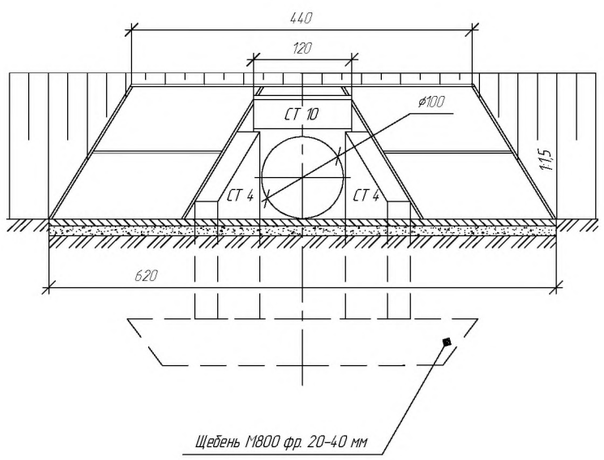

Фасад выходного оголовка

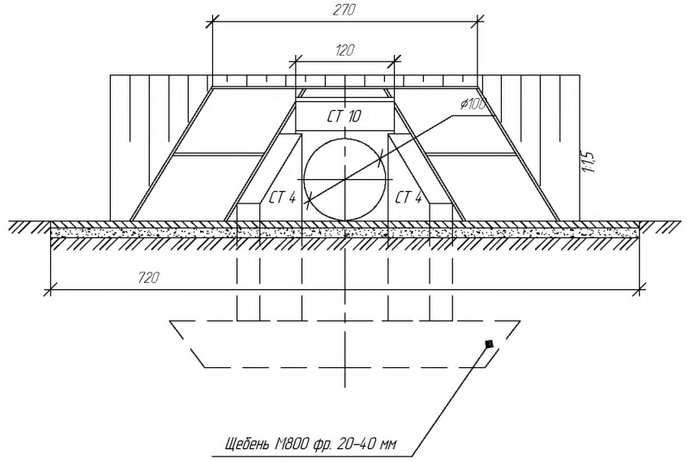

Спецификация блоков на трубу

Марка	Обозначение	Наименование	Кол-во, шт.	Масса, т	Примечание
СТ 10 (п/л)	ГОСТ 13015-2012	Портальная стенка оголовка круглой водопропускной трубы	2	2,5	1,01 м³
СТ 4	ГОСТ 13015-2012	Откосная стенка водопропускных труб	4	2,5	0,98 м³

Примечания:

1. Гидроизоляция выполняется из двух слоев битумной мастики по грунтовке битумным праймером.
2. Стыки заполняются с одной стороны паклей или подобным ей материалом и покрываются битумной мастикой и оклеечной лентой шириной 30 см, с другой стороны – раствором М150.
3. Укрепление русел выполнить по аналогии (см. Лист 8).
4. Все размеры даны в сантиметрах.

Изм.	Кол.уч.	Лист	№док.	Подп.	Дата	Средний ремонт въездной дороги к селу Узынколь Егиндыкольского района Акмолинской области Ремонт водопропускной трубы ф 1,0 м (км 1,170)	Лист 9

Взам. инв. №

Подп. и дата

Инв. № подл.

Формат А3

«УТВЕРЖДАЮ»
Аким Узынкольского сельского округа

_____ Сулейменова С.О.
02 июля 2025 г.

Ведомость источников получения и способов транспортировки основных строительных материалов

на средний ремонт въездной дороги к селу Узынколь Егиндыкольского района Акмолинской области

№ п/п	Наименование материалов, изделий и конструкций	Место отгрузки	Место назначения	Автомобильные перевозки, км	Примечание
1	2	3	4	5	6
1	Смеси асфальтобетонные холодные плотные мелкозернистые СТ РК 1225-2019 типа Бх, марки II	г. Астана	приобъектный склад	148	учтено СНБ
2	Битум нефтяной дорожный жидкий СТ РК 1551-2006 марки МГ 70/130	г. Астана	приобъектный склад	148	
3	Портландцемент СТ РК 3716-2021 ПЦ 400-Д0	г. Астана	приобъектный склад	148	
4	Дорожные знаки, стойки	г. Астана	приобъектный склад	148	
5	ЖБ изделия водопропускных труб	г. Астана	приобъектный склад	148	
6	Инертные материалы	Карьер Целиноградский район, Акмолинской области	приобъектный склад	163	
7	Стабилизатор грунтов и органоминеральных смесей типа ANT	г. Астана	приобъектный склад	148	

Главный инженер проекта **А.В. Вицке**

Ақмола облысы
Егіндікол ауданының
ӘКІМДІГІ

АКИМАТ
Егиндыкольского района
Акмолинской области

ҚАУЛЫ

ПОСТАНОВЛЕНИЕ

11 марта 2019 № а-3/51

Егіндікол ауылы

село Егиндыколь

О закреплении
улично-дорожной сети сел
Егиндыкольского района

В соответствии с подпунктом 3) пункта 2 статьи 13 Закона Республики Казахстан от 17 июля 2001 года «Об автомобильных дорогах», акимат Егиндыкольского района **ПОСТАНОВЛЯЕТ:**

1. Закрепить улично-дорожные сети сел Егиндыкольского района за аппаратами акимов сел и сельских округов согласно приложений 1, 2, 3, 4, 5, 6, 7, 8.

2. Контроль за исполнением настоящего постановления оставляю за собой.

3. Настоящее постановление вступает в силу и вводится в действие со дня подписания.

Исполняющий обязанности
акима района **К. Шинтемиров**

000142

Ақмола облысы
Егіндікөл ауданының
ӘКІМДІГІ

АКИМАТ
Егиндыкольского района
Акмолинской области

ҚАУЛЫ

ПОСТАНОВЛЕНИЕ

11 наурыз 2019 № а-3/51

Егіндікөл ауылы

село Егиндыколь

Егіндікөл ауданының
жол-көше жүйесін
бекіту туралы

«Автомобиль жолдары туралы» Қазақстан Республикасының 2001 жылғы 17 шілдедегі Заңының 13 бабының 2 тармағының 3) тармақшасына сәйкес Егіндікөл ауданының әкімдігі **ҚАУЛЫ ЕТЕДІ:**

1. Егіндікөл ауданының көше-жол жүйесінің тізбесі 1, 2, 3, 4, 5, 6, 7, 8 қосымшаларына сәйкес ауыл және ауылдық округ әкімдерінің аппараттарына бекітілсін.

2. Осы қаулының орындалуын бақылауды өзіме қалдырамын.

3. Осы қаулы қол қойылған күнінен бастап күшіне енеді және қолданысқа енгізіледі.

Аудан әкімінің
міндетін атқарушы **Қ. Шынтеміров**

000141

Приложение 8
к постановлению акимата
Егиндыкольского района
от «11» 03 2019 года
№9-3/51

Перечень улично-дорожной сети Узынкольского сельского округа

№	Наименование населенного пункта	Наименование улицы	Протяженность (км)	Прочие (км)
1	село Узынколь	Зеленая	0,5	
2		Победа	1,5	
3		Дальняя	0,5	
4		Мира	1,0	
5		Южная	1,7	
6		Степная	1,0	
7		Школьная	1,5	
8		Целинная	1,0	
9		Дружба	1,5	
10		Въездной грейдер	5,0	5,0
11	село Тоганас	Алтынсарина	1	
12		Кенесары	1	
13		Центральная	1	
14		Абая	1	
	Итого	**13**	**19,2**	**5,0**